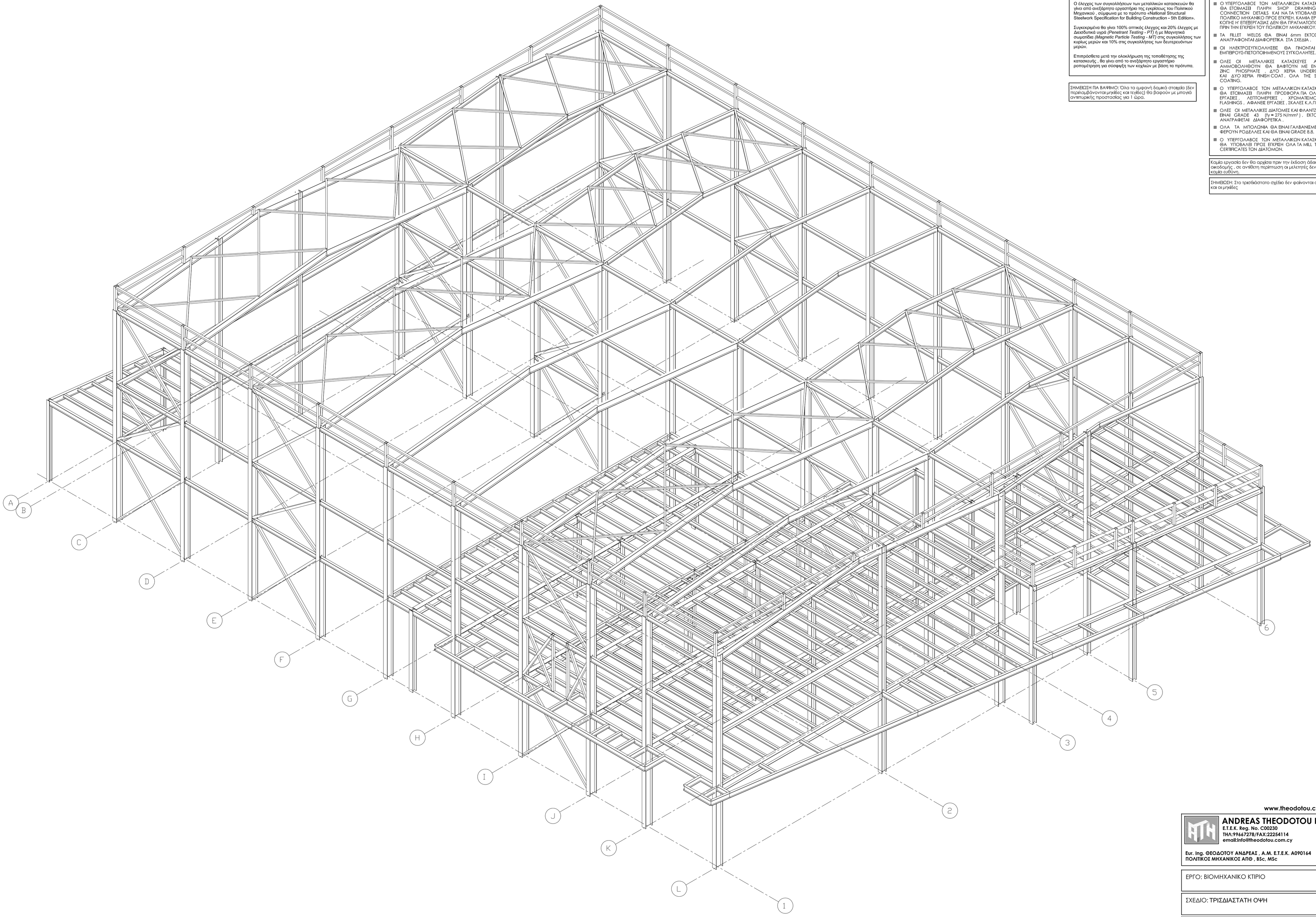

ΤΡΙΣΔΙΑΣΤΑΤΗ ΟΨΗ

ΕΛΕΓΧΟΙ ΣΥΓΚΟΛΛΗΣΕΩΝ ΚΑΙ ΡΟΠΟΜΕΤΡΗΣΗ

Ο έλεγχος των συγκολλήσεων των μεταλλικών κατασκευών θα γίνει από ανεξάρτητο εργαστήριο της εγκρίσεως του Πολιτικού Μηχανικού , σύμφωνα με το πρότυπο «National Structural Steelwork Specification for Building Construction - 5th Edition».

Συγκεκριμένα θα γίνει 100% οπτικός έλεγχος και 20% έλεγχος με Διεισδυτικά υγρά *(Penetrant Testing - PT)* ή με Μαγνητικά σωματίδια *(Magnetic Particle Testing - MT)* στις συγκολλήσεις των κυρίως μερών και 10% στις συγκολλήσεις των δευτερευόντων μερών.

Επιπρόσθετα μετά την ολοκλήρωση της τοποθέτησης της κατασκευής , θα γίνει από το ανεξάρτητο εργαστήριο ροπομέτρηση για σύσφιγξη των κοχλιών με βάση τα πρότυπα.

ΣΗΜΕΙΩΣΗ ΠΑ ΒΑΨΙΜΟ: Όλα τα εμφανή δομικά στοιχεία (δεν περιλαμβάνονται μηκίδες και τεγίδες) θα βαφούν με μπογιά αντιπυρικής προστασίας για 1 ώρα.

ΠΑΡΑΤΗΡΗΣΕΙΣ ΜΕΤΑΛΛΙΚΩΝ

- Ο ΥΠΕΡΓΟΛΑΒΟΣ ΤΩΝ ΜΕΤΑΛΛΙΚΩΝ ΚΑΤΑΣΚΕΥΩΝ ΘΑ ΕΤΟΙΜΑΣΕΙ ΠΛΗΡΗ SHOP DRAWINGS ΚΑΙ CONNECTION DETAILS ΚΑΙ ΝΑ ΤΑ ΥΠΟΒΑΛΕΙ ΣΤΟΝ ΠΟΛΙΤΙΚΟ ΜΗΧΑΝΙΚΟ ΠΡΟΣ ΕΓΚΡΙΣΗ. ΚΑΜΙΑ ΕΡΓΑΣΙΑ ΚΟΠΗΣ Η' ΕΠΕΞΕΡΓΑΣΙΑΣ ΔΕΝ ΘΑ ΠΡΑΓΜΑΤΟΠΟΙΗΘΕΙ ΠΡΙΝ ΤΗΝ ΕΓΚΡΙΣΗ ΤΟΥ ΠΟΛΙΤΙΚΟΥ ΜΗΧΑΝΙΚΟΥ.
- ΤΑ FILLET WELDS ΘΑ ΕΙΝΑΙ 6mm ΕΚΤΟΣ ΑΝ ΑΝΑΓΡΑΦΟΝΤΑΙ ΔΙΑΦΟΡΕΤΙΚΑ ΣΤΑ ΣΧΕΔΙΑ .
- ΟΙ ΗΛΕΚΤΡΟΣΥΓΚΟΛΛΗΣΕΙΣ ΘΑ ΓΙΝΟΝΤΑΙ ΑΠΟ ΕΜΠΕΙΡΟΥΣ-ΠΙΣΤΟΠΟΙΗΜΕΝΟΥΣ ΣΥΓΚΟΛΛΗΤΕΣ.
- ΟΛΕΣ ΟΙ ΜΕΤΑΛΛΙΚΕΣ ΚΑΤΑΣΚΕΥΕΣ ΑΦΟΥ ΑΜΜΟΒΟΛΗΘΟΥΝ ΘΑ ΒΑΦΤΟΥΝ ΜΕ ΕΝΑ ΧΕΡΙ ZINC PHOSPHATE , ΔΥΟ ΧΕΡΙΑ UNDERCOAT ΚΑΙ ΔΥΟ ΧΕΡΙΑ FINISH COAT , ΟΛΑ ΤΗΣ SIGMA COATING.
- Ο ΥΠΕΡΓΟΛΑΒΟΣ ΤΩΝ ΜΕΤΑΛΛΙΚΩΝ ΚΑΤΑΣΚΕΥΩΝ ΘΑ ΕΤΟΙΜΑΣΕΙ ΠΛΗΡΗ ΠΡΟΣΦΟΡΑ ΠΑ ΟΛΕΣ ΤΙΣ ΕΡΓΑΣΙΕΣ , ΛΕΠΤΟΜΕΡΕΙΕΣ ΧΡΩΜΑΤΕΜΟΥΣ , FLASHINGS , ΑΦΑΝΕΙΕ ΕΡΓΑΣΙΕΣ , ΣΚΑΛΕΣ Κ.Λ.Π.
- ΟΛΕΣ ΟΙ ΜΕΤΑΛΛΙΚΕΣ ΔΙΑΤΟΜΕΣ ΚΑΙ ΦΛΑΝΤΖΕΣ ΘΑ ΕΙΝΑΙ GRADE 43 (f_y = 275 N/mm^2) , ΕΚΤΟΣ ΑΝ ΑΝΑΓΡΑΦΕΤΑΙ ΔΙΑΦΟΡΕΤΙΚΑ .
- ΟΛΑ ΤΑ ΜΠΟΛΟΝΙΑ ΘΑ ΕΙΝΑΙ ΓΑΛΒΑΝΙΣΜΕΝΑ , ΘΑ ΦΕΡΟΥΝ ΡΟΔΕΛΛΕΣ ΚΑΙ ΘΑ ΕΙΝΑΙ GRADE 8.8.
- Ο ΥΠΕΡΓΟΛΑΒΟΣ ΤΩΝ ΜΕΤΑΛΛΙΚΩΝ ΚΑΤΑΣΚΕΥΩΝ ΘΑ ΥΠΟΒΑΛΕΙ ΠΡΟΣ ΕΓΚΡΙΣΗ ΟΛΑ ΤΑ MILL TEST CERTIFICATES ΤΩΝ ΔΙΑΤΟΜΩΝ.

Καμία εργασία δεν θα αρχίσει πριν την έκδοση άδειας οικοδομής , οι αντίθετη περίπτωση οι μελετητές δεν φέρουν καμία ευθύνη.

ΣΗΜΕΙΩΣΗ: Στο τρισδιάστατο σχέδιο δεν φαίνονται οι τεγίδες και οι μηκίδες

www.theodotou.com.cy

ANDREAS THEODOTOU L.L.C.
E.T.E.K. Reg. No. C00230
THL:99667278/FAX:22254114
email:info@theodotou.com.cy

Eur. Ing. ΘΕΟΔΟΤΟΥ ΑΝΔΡΕΑΣ , Α.Μ. Ε.Τ.Ε.Κ. Α090164
ΠΟΛΙΤΙΚΟΣ ΜΗΧΑΝΙΚΟΣ ΑΠΘ , BSc, MSc

ΕΡΓΟ: ΒΙΟΜΗΧΑΝΙΚΟ ΚΤΙΡΙΟ

ΣΧΕΔΙΟ: ΤΡΙΣΔΙΑΣΤΑΤΗ ΟΨΗ

ΑΡ.ΣΧ:	Κ.Ε:	ΣΧΕΔΙΟ: Κ.Μ.	ΚΛΙΜΑΚΑ: 1:100 (A1)
Σ1	2032	ΕΛΕΓΧΟΣ: Α.Θ.	ΗΜΕΡΟΜΗΝΙΑ: 03/09/2020

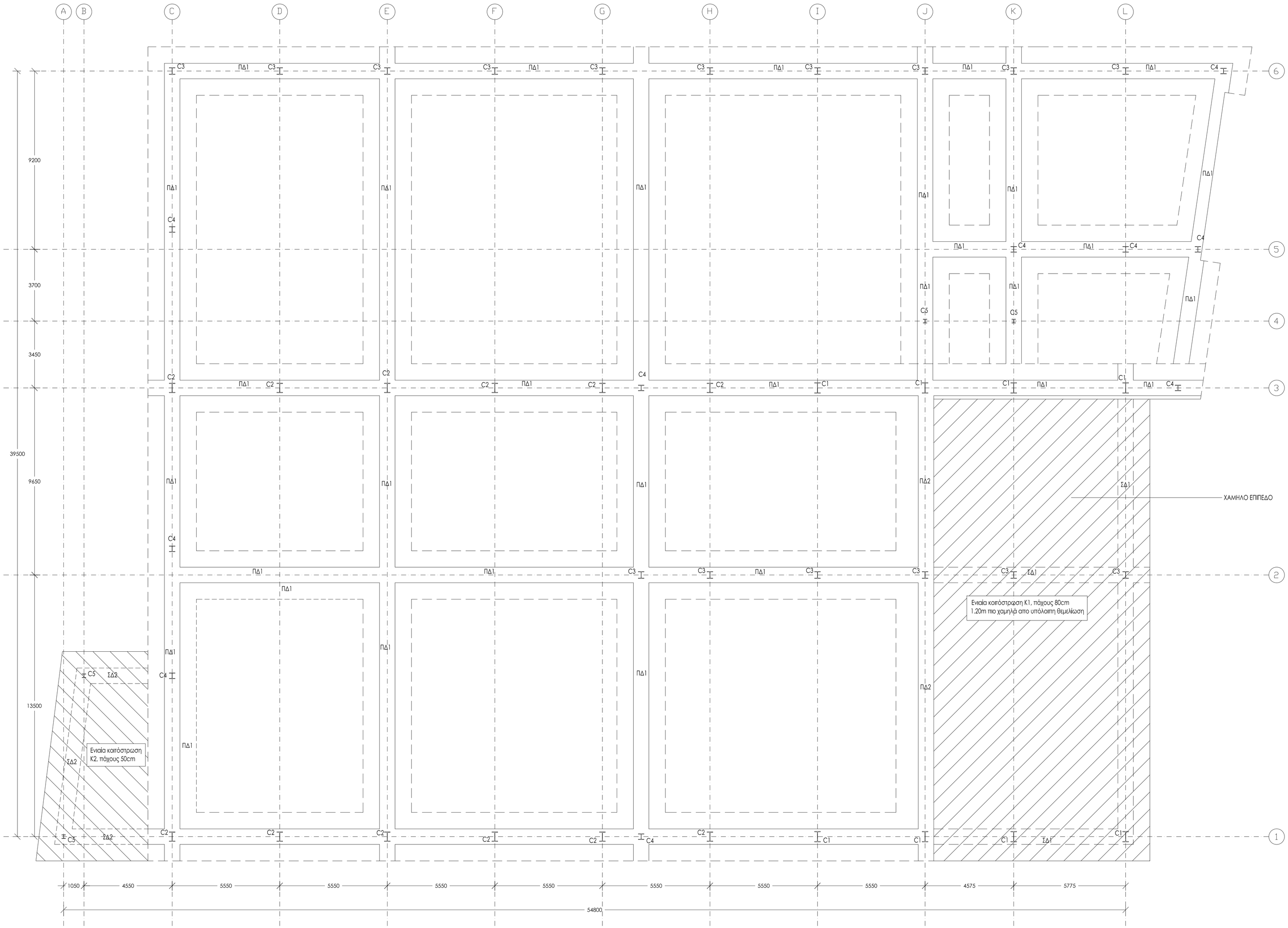

ΚΑΤΟΨΗ ΘΕΜΕΛΙΩΣΗΣ

ΓΕΝΙΚΕΣ ΠΑΡΑΤΗΡΗΣΕΙΣ

1. Όλες οι διαστάσεις να λαμβάνονται από τα αρχιτεκτονικά σχέδια .
2. Όλα τα στατικά σχέδια να μελετηθούν σε σχέση με τους τεχνικούς όρους και όλα τα σχετικά αρχιτεκτονικά και ηλεκτρομηχανολογικά σχέδια (αν υπάρχουν οποιαδήποτε ασυμφωνίες να αναφέρονται άμεσα στον επιβλέποντα αρχιτέκτονα / πολιτικό μηχανικό.
3. Ο εργολάβος θα πρέπει να εκπονήσει και υποβάλει σχέδιο ασφάλειας και υγείας πριν την έναρξη οποιασδήποτε εργασίας σύμφωνα με τις πρόνοιες του σχετικού νόμου και να διορίσει υπεύθυνο συντονιστή ασφάλειας.
4. Ο εργολάβος θα τηρά καθημερινά ημερολόγιο εργοταξίου.
5. Μπετόν C37 (C30/37) για όλη την οικοδομή (ο εργολάβος να υποβάλει mix design.Ο έλεγχος αντοχής θα γίνεται με τη λήψη κύβων πλευράς 15cm και με τη δοκιμή τους σε σύνθλιψη στις 7 και 28 ημέρες. Οι δοκιμές θα γίνουν με έξοδα του εργολάβου από ανεξάρτητο , εγκεκριμένο εργαστήριο.
6. Οπλισμός γενικά B500C .
7. Κάτω από τις νέες θεμελιώσεις τοποθετείται γκρό-μπετόν πάχους 10 cm.
8. Σε όλες τις πλευρές των θεμελίων και σιδηροσυνδέσεων γίνεται μόνωση.
9. Επικάλυψη οπλισμών:
   Πλάκα: 6cm
   Δδηροσυνδέσεις: 5cm
   Κολώνες : 3cm από συνδετήρα.
   Η απαιτούμενη κάλυψη του οπλισμού επιτυγχάνεται με τη χρήση πλαστικών spacers βαρετού τύπου της εγκρίσεως του Π.Μ.
10. Τα σίδερα να είναι όσο το δυνατόν μονοκόμματα ,όταν θα ενώνονται ,το μήκος ένωσης (Lap Length) θα είναι 60 φορές η διάμετρος του σιδήρου.
11. Χρήση δονητή σε όλες τις φάσεις της σκυροδέτησης.
12. Ο εργολάβος θα πρέπει να φροντίσει ώστε να στηρίξει/ αντιστηρίξει κατάλληλα τις γειτονικές περιουσίες και να φροντίσει για την όσο το δυνατό ασφαλέστερη μέθοδο εργασίας του.

Καμία εργασία δεν θα αρχίσει πριν την έκδοση άδειας οικοδομής , σε αντίθετη περίπτωση οι μελετητές δεν φέρουν καμία ευθύνη.

ΚΑΤΑΛΟΓΟΣ ΜΕΤΑΛΛΙΚΩΝ ΔΙΑΤΟΜΩΝ
ΚΟΛΩΝΕΣ
C1 - HEB550
C2 - HEB500
C3 - HEB360
C4 - HEB300
C5 - HEB220
C6 - SHS120x6.3mm
C7 - SHS150x150x8mm

www.theodotou.com.cy

ANDREAS THEODOTOU L.L.C.
E.T.E.K. Reg. No. C00230
THλ:99667278/FAX:22254114
email:info@theodotou.com.cy

Eur. Ing. ΘΕΟΔΟΤΟΥ ΑΝΔΡΕΑΣ , Α.Μ. Ε.Τ.Ε.Κ. Α090164
ΠΟΛΙΤΙΚΟΣ ΜΗΧΑΝΙΚΟΣ ΑΠΘ , BSc, MSc

ΕΡΓΟ: ΒΙΟΜΗΧΑΝΙΚΟ ΚΤΙΡΙΟ

ΣΧΕΔΙΟ: ΚΑΤΟΨΗ ΘΕΜΕΛΙΩΣΗΣ

ΑΡ.ΣΧ:	Κ.Ε:	ΣΧΕΔΙΟ: Κ.Μ.	ΚΛΙΜΑΚΑ: 1:100 (Α1)
Σ2	2032	ΕΛΕΓΧΟΣ: Α.Θ.	ΗΜΕΡΟΜΗΝΙΑ: 03/09/2020

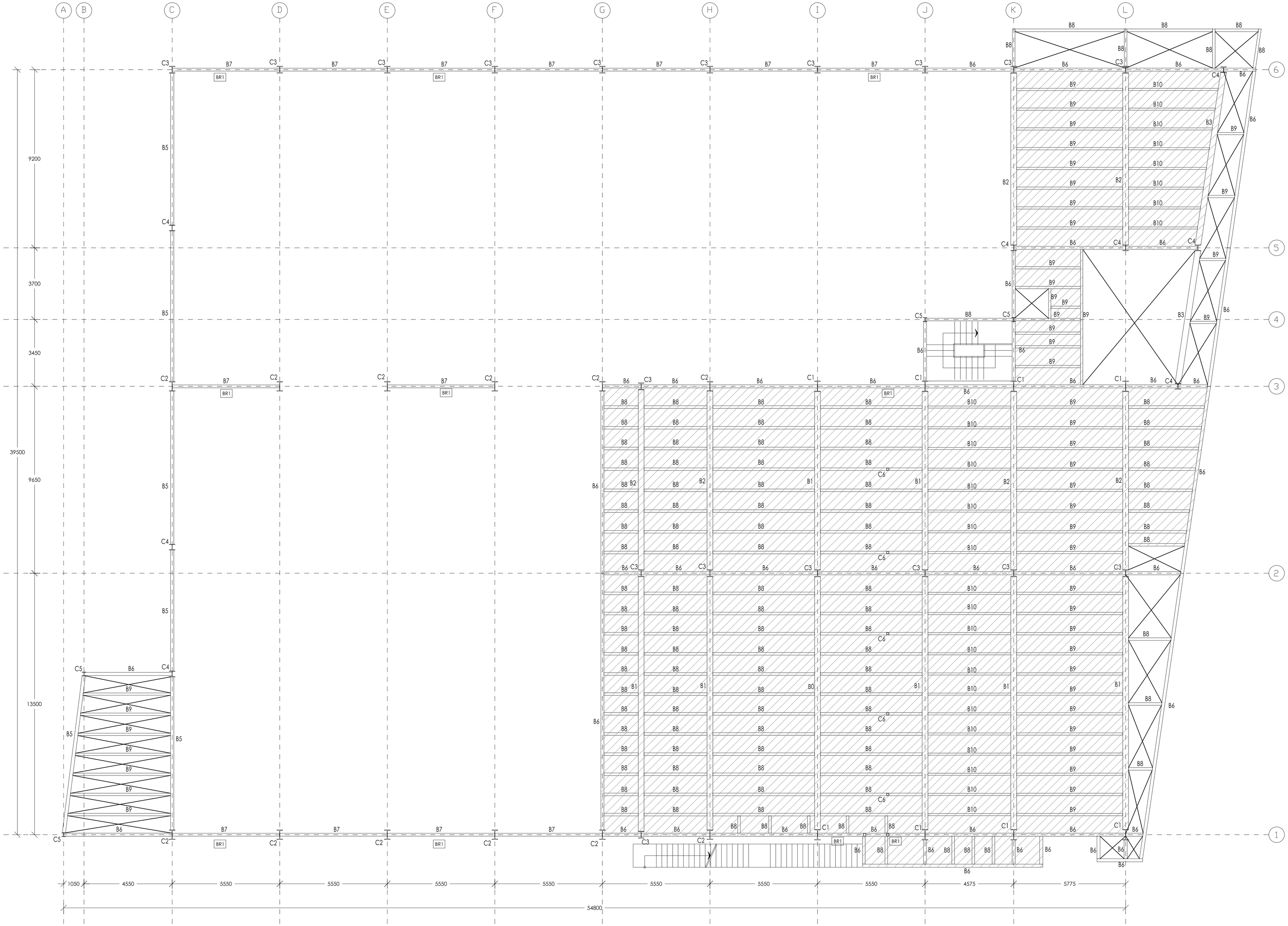

ΚΑΤΟΨΗ ΕΠΙΠΕΔΟΥ 1

ΠΑΡΑΤΗΡΗΣΕΙΣ ΜΕΤΑΛΛΙΚΩΝ

- Ο ΥΠΕΡΓΟΛΑΒΟΣ ΤΩΝ ΜΕΤΑΛΛΙΚΩΝ ΚΑΤΑΣΚΕΥΩΝ ΘΑ ΕΤΟΙΜΑΣΕΙ ΠΛΗΡΗ SHOP DRAWINGS ΚΑΙ CONNECTION DETAILS ΚΑΙ ΝΑ ΤΑ ΥΠΟΒΑΛΕΙ ΣΤΟΝ ΠΟΛΙΤΙΚΟ ΜΗΧΑΝΙΚΟ ΠΡΟΣ ΕΓΚΡΙΣΗ. ΚΑΜΙΑ ΕΡΓΑΣΙΑ ΚΟΠΗΣ Η' ΕΠΕΞΕΡΓΑΣΙΑΣ ΔΕΝ ΘΑ ΠΡΑΓΜΑΤΟΠΟΙΗΘΕΙ ΠΡΙΝ ΤΗΝ ΕΓΚΡΙΣΗ ΤΟΥ ΠΟΛΙΤΙΚΟΥ ΜΗΧΑΝΙΚΟΥ.
- ΤΑ FILLET WELDS ΘΑ ΕΙΝΑΙ 6mm ΕΚΤΟΣ ΑΝ ΑΝΑΓΡΑΦΟΝΤΑΙ ΔΙΑΦΟΡΕΤΙΚΑ ΣΤΑ ΣΧΕΔΙΑ .
- ΟΙ ΗΛΕΚΤΡΟΣΥΓΚΟΛΛΗΣΕΙΣ ΘΑ ΓΙΝΟΝΤΑΙ ΑΠΟ ΕΜΠΕΙΡΟΥΣ-ΠΙΣΤΟΠΟΙΗΜΕΝΟΥΣ ΣΥΓΚΟΛΛΗΤΕΣ.
- ΟΛΕΣ ΟΙ ΜΕΤΑΛΛΙΚΕΣ ΚΑΤΑΣΚΕΥΕΣ ΑΦΟΥ ΑΜΜΟΒΟΛΗΘΟΥΝ ΘΑ ΒΑΦΤΟΥΝ ΜΕ ΕΝΑ ΧΕΡΙ ZINC PHOSPHATE , ΔΥΟ ΧΕΡΙΑ UNDERCOAT ΚΑΙ ΔΥΟ ΧΕΡΙΑ FINISH COAT , ΟΛΑ ΤΗΣ SIGMA COATING.
- Ο ΥΠΕΡΓΟΛΑΒΟΣ ΤΩΝ ΜΕΤΑΛΛΙΚΩΝ ΚΑΤΑΣΚΕΥΩΝ ΘΑ ΕΤΟΙΜΑΣΕΙ ΠΛΗΡΗ ΠΡΟΣΦΟΡΑ ΓΙΑ ΟΛΕΣ ΤΙΣ ΕΡΓΑΣΙΕΣ, ΛΕΠΤΟΜΕΡΕΙΕΣ ΧΡΩΜΑΤΕΜΟΥΣ , FLASHINGS , ΑΦΑΝΕΙΕ ΕΡΓΑΣΙΕΣ , ΣΚΑΛΕΣ Κ.Λ.Π.
- ΟΛΕΣ ΟΙ ΜΕΤΑΛΛΙΚΕΣ ΔΙΑΤΟΜΕΣ ΚΑΙ ΦΛΑΝΤΖΕΣ ΘΑ ΕΙΝΑΙ GRADE 43 ($f_y = 275\ N/mm^2$), ΕΚΤΟΣ ΑΝ ΑΝΑΓΡΑΦΕΤΑΙ ΔΙΑΦΟΡΕΤΙΚΑ .
- ΟΛΑ ΤΑ ΜΠΟΥΛΩΝΙΑ ΘΑ ΕΙΝΑΙ ΓΑΛΒΑΝΙΣΜΕΝΑ , ΘΑ ΦΕΡΟΥΝ ΡΟΔΕΛΛΕΣ ΚΑΙ ΘΑ ΕΙΝΑΙ GRADE 8.8.
- Ο ΥΠΕΡΓΟΛΑΒΟΣ ΤΩΝ ΜΕΤΑΛΛΙΚΩΝ ΚΑΤΑΣΚΕΥΩΝ ΘΑ ΥΠΟΒΑΛΕΙ ΠΡΟΣ ΕΓΚΡΙΣΗ ΟΛΑ ΤΑ MILL TEST CERTIFICATES ΤΩΝ ΔΙΑΤΟΜΩΝ.

Καμία εργασία δεν θα αρχίσει πριν την έκδοση άδειας οικοδομής , σε αντίθετη περίπτωση οι μελετητές δεν φέρουν καμία ευθύνη.

ΚΑΤΑΛΟΓΟΣ ΜΕΤΑΛΛΙΚΩΝ ΔΙΑΤΟΜΩΝ
ΚΟΛΟΝΕΣ
C1 - HEB550
C2 - HEB500
C3 - HEB360
C4 - HEB300
C5 - HEB220
C6 - SHS120x6.3mm
C7 - SHS150x150x8mm
ΚΕΚΛΙΜΕΝΕΣ ΔΟΚΟΙ ΟΡΟΦΗΣ
R1 - IPE450
R2 - IPE300
ΔΟΚΟΙ
B0 - HEA550
B1 - HEA500
B2 - HEA400
B3 - HEA360
B4 - IPE450
B5 - IPE360
B6 - IPE330
B7 - IPE300
B8 - IPE270
B9 - IPE240
B10 - IPE220
B11 - RHS150x100x6.3mm
ΑΝΤΙΑΝΕΜΙΑ ΚΟΛΩΝΩΝ
BR1-SHS150x8mm
ΑΝΤΙΑΝΕΜΙΑ ΟΡΟΦΗΣ
BR2-SHS100x5mm

Decking 60mm (1mm thk.) με μπετόν C30/37

www.theodotou.com.cy

ANDREAS THEODOTOU L.L.C.
E.T.E.K. Reg. No. C00230
THL:99657278/FAX:22254114
email:info@theodotou.com.cy

Eur. Ing. ΘΕΟΔΟΤΟΥ ΑΝΔΡΕΑΣ , Α.Μ. Ε.Τ.Ε.Κ. Α090164
ΠΟΛΙΤΙΚΟΣ ΜΗΧΑΝΙΚΟΣ ΑΠΘ , BSc, MSc

ΕΡΓΟ: ΒΙΟΜΗΧΑΝΙΚΟ ΚΤΙΡΙΟ

ΣΧΕΔΙΟ: ΚΑΤΟΨΗ ΕΠΙΠΕΔΟΥ 1

ΑΡ.ΣΧ:	Κ.Ε:	ΣΧΕΔΙΟ: Κ.Μ.	ΚΛΙΜΑΚΑ: 1:100 (A1)
Σ3	2032	ΕΛΕΓΧΟΣ: Α.Θ.	ΗΜΕΡΟΜΗΝΙΑ: 03/09/2020

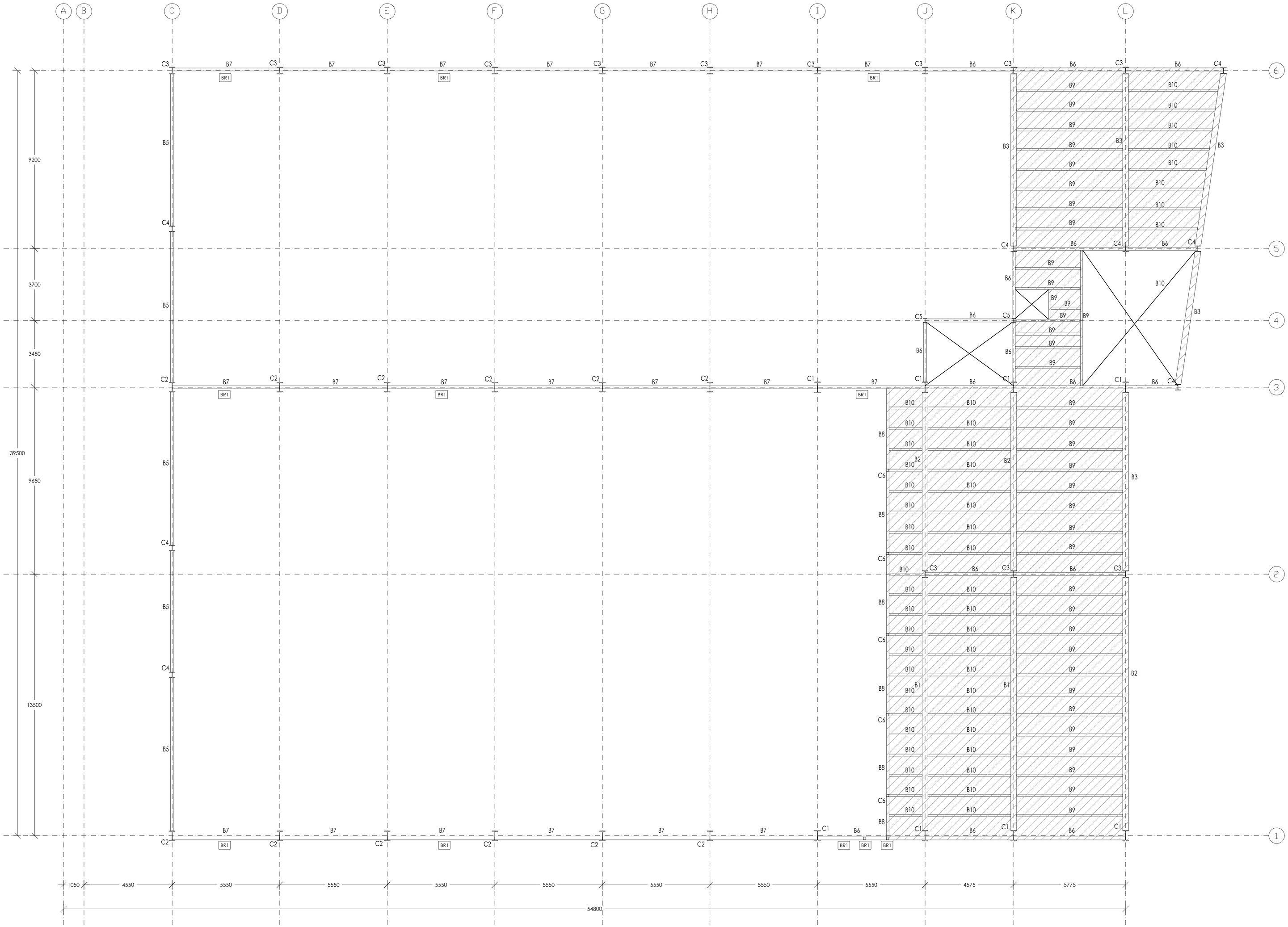

ΠΑΡΑΤΗΡΗΣΕΙΣ ΜΕΤΑΛΛΙΚΩΝ

- Ο ΥΠΕΡΓΟΛΑΒΟΣ ΤΩΝ ΜΕΤΑΛΛΙΚΩΝ ΚΑΤΑΣΚΕΥΩΝ ΘΑ ΕΤΟΙΜΑΣΕΙ ΠΛΗΡΗ SHOP DRAWINGS ΚΑΙ CONNECTION DETAILS ΚΑΙ ΝΑ ΤΑ ΥΠΟΒΑΛΕΙ ΣΤΟΝ ΠΟΛΙΤΙΚΟ ΜΗΧΑΝΙΚΟ ΠΡΟΣ ΕΓΚΡΙΣΗ. ΚΑΜΙΑ ΕΡΓΑΣΙΑ ΚΟΠΗΣ Ή ΕΠΕΞΕΡΓΑΣΙΑΣ ΔΕΝ ΘΑ ΠΡΑΓΜΑΤΟΠΟΙΗΘΕΙ ΠΡΙΝ ΤΗΝ ΕΓΚΡΙΣΗ ΤΟΥ ΠΟΛΙΤΙΚΟΥ ΜΗΧΑΝΙΚΟΥ.
- ΤΑ FILLET WELDS ΘΑ ΕΙΝΑΙ 6mm ΕΚΤΟΣ ΑΝ ΑΝΑΓΡΑΦΟΝΤΑΙ ΔΙΑΦΟΡΕΤΙΚΑ ΣΤΑ ΣΧΕΔΙΑ .
- ΟΙ ΗΛΕΚΤΡΟΣΥΓΚΟΛΛΗΣΕΙΣ ΘΑ ΓΙΝΟΝΤΑΙ ΑΠΟ ΕΜΠΕΙΡΟΥΣ-ΠΙΣΤΟΠΟΙΗΜΕΝΟΥΣ ΣΥΓΚΟΛΛΗΤΕΣ.
- ΟΛΕΣ ΟΙ ΜΕΤΑΛΛΙΚΕΣ ΚΑΤΑΣΚΕΥΕΣ ΑΦΟΥ ΑΜΜΟΒΟΛΗΘΟΥΝ ΘΑ ΒΑΦΤΟΥΝ ΜΕ ΕΝΑ ΧΕΡΙ ZINC RHOSPHATE , ΔΥΟ ΧΕΡΙΑ UNDERCOAT ΚΑΙ ΔΥΟ ΧΕΡΙΑ FINISH COAT , ΟΛΑ ΤΗΣ SIGMA COATING.
- Ο ΥΠΕΡΓΟΛΑΒΟΣ ΤΩΝ ΜΕΤΑΛΛΙΚΩΝ ΚΑΤΑΣΚΕΥΩΝ ΘΑ ΕΤΟΙΜΑΣΕΙ ΠΛΗΡΗ ΠΡΟΣΦΟΡΑ ΓΙΑ ΟΛΕΣ ΤΙΣ ΕΡΓΑΣΙΕΣ , ΛΕΠΤΟΜΕΡΕΙΕΣ , ΧΡΩΜΑΤΕΜΟΥΣ , FLASHINGS , ΑΦΑΝΕΙΕΣ ΕΡΓΑΣΙΕΣ , ΣΚΑΛΕΣ Κ.Λ.Π.
- ΟΛΕΣ ΟΙ ΜΕΤΑΛΛΙΚΕΣ ΔΙΑΤΟΜΕΣ ΚΑΙ ΦΛΑΝΤΖΕΣ ΘΑ ΕΙΝΑΙ GRADE 43 ($f_y = 275\ N/mm^2$) , ΕΚΤΟΣ ΑΝ ΑΝΑΓΡΑΦΕΤΑΙ ΔΙΑΦΟΡΕΤΙΚΑ .
- ΟΛΑ ΤΑ ΜΠΟΥΛΩΝΙΑ ΘΑ ΕΙΝΑΙ ΓΑΛΒΑΝΙΣΜΕΝΑ , ΘΑ ΦΕΡΟΥΝ ΡΟΔΕΛΛΕΣ ΚΑΙ ΘΑ ΕΙΝΑΙ GRADE 8.8.
- Ο ΥΠΕΡΓΟΛΑΒΟΣ ΤΩΝ ΜΕΤΑΛΛΙΚΩΝ ΚΑΤΑΣΚΕΥΩΝ ΘΑ ΥΠΟΒΑΛΕΙ ΠΡΟΣ ΕΓΚΡΙΣΗ ΟΛΑ ΤΑ MILL TEST CERTIFICATES ΤΩΝ ΔΙΑΤΟΜΩΝ.

Καμία εργασία δεν θα αρχίσει πριν την έκδοση άδειας οικοδομής , σε αντίθετη περίπτωση οι μελετητές δεν φέρουν καμία ευθύνη.

ΚΑΤΑΛΟΓΟΣ ΜΕΤΑΛΛΙΚΩΝ ΔΙΑΤΟΜΩΝ
ΚΟΛΩΝΕΣ
C1 - HEB550
C2 - HEB500
C3 - HEB360
C4 - HEB300
C5 - HEB220
C6 - SHS120x6.3mm
C7 - SHS150x150x8mm
ΚΕΚΛΙΜΕΝΕΣ ΔΟΚΟΙ ΟΡΟΦΗΣ
R1 - IPE450
R2 - IPE300
ΔΟΚΟΙ
B0 - HEA550
B1 - HEA500
B2 - HEA400
B3 - HEA360
B4 - IPE450
B5 - IPE360
B6 - IPE330
B7 - IPE300
B8 - IPE270
B9 - IPE240
B10 - IPE220
B11 - RHS150x100x6.3mm
ΑΝΤΙΑΝΕΜΙΑ ΚΟΛΩΝΩΝ
BR1-SHS150x8mm
ΑΝΤΙΑΝΕΜΙΑ ΟΡΟΦΗΣ
BR2-SHS100x5mm

Decking 60mm (1mm thk.) με μπετόν C30/37

ΚΑΤΟΨΗ ΕΠΙΠΕΔΟΥ 2

www.theodotou.com.cy
ANDREAS THEODOTOU L.L.C.
E.T.E.K. Reg. No. C00230
THA:99667278/FAX:22254114
email:info@theodotou.com.cy
Eur. Ing. ΘΕΟΔΟΤΟΥ ΑΝΔΡΕΑΣ , Α.Μ. Ε.Τ.Ε.Κ. Α090164
ΠΟΛΙΤΙΚΟΣ ΜΗΧΑΝΙΚΟΣ ΑΠΘ , BSc, MSc

ΕΡΓΟ: ΒΙΟΜΗΧΑΝΙΚΟ ΚΤΙΡΙΟ

ΣΧΕΔΙΟ: ΚΑΤΟΨΗ ΕΠΙΠΕΔΟΥ 2

ΑΡ.ΣΧ:	Κ.Ε:	ΕΚΕΔΙΟ: Κ.Μ.	ΚΛΙΜΑΚΑ: 1:100 (Α1)
Σ4	2032	ΕΛΕΓΧΟΣ: Α.Θ.	ΗΜΕΡΟΜΗΝΙΑ: 03/09/2020

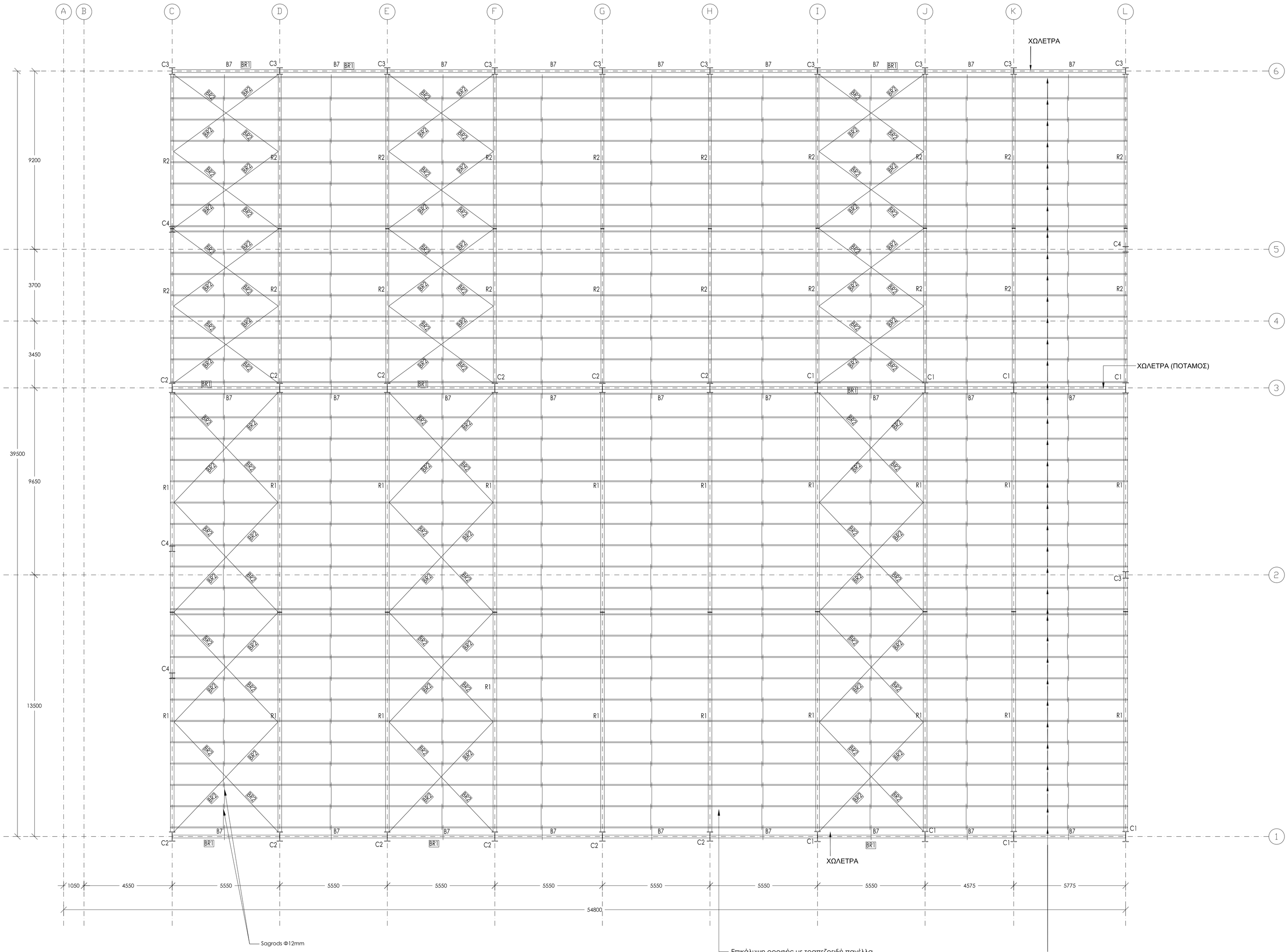

ΚΑΤΟΨΗ ΟΡΟΦΗΣ

ΠΑΡΑΤΗΡΗΣΕΙΣ ΜΕΤΑΛΛΙΚΩΝ

- Ο ΥΠΕΡΓΟΛΑΒΟΣ ΤΩΝ ΜΕΤΑΛΛΙΚΩΝ ΚΑΤΑΣΚΕΥΩΝ ΘΑ ΕΤΟΙΜΑΣΕΙ ΠΛΗΡΗ SHOP DRAWINGS ΚΑΙ CONNECTION DETAILS ΚΑΙ ΝΑ ΤΑ ΥΠΟΒΑΛΕΙ ΣΤΟΝ ΠΟΛΙΤΙΚΟ ΜΗΧΑΝΙΚΟ ΠΡΟΣ ΕΓΚΡΙΣΗ. ΚΑΜΙΑ ΕΡΓΑΣΙΑ ΚΟΠΗΣ Ή ΕΠΕΞΕΡΓΑΣΙΑΣ ΔΕΝ ΘΑ ΠΡΑΓΜΑΤΟΠΟΙΗΘΕΙ ΠΡΙΝ ΤΗΝ ΕΓΚΡΙΣΗ ΤΟΥ ΠΟΛΙΤΙΚΟΥ ΜΗΧΑΝΙΚΟΥ.
- ΤΑ FILLET WELDS ΘΑ ΕΙΝΑΙ 6mm ΕΚΤΟΣ ΑΝ ΑΝΑΓΡΑΦΟΝΤΑΙ ΔΙΑΦΟΡΕΤΙΚΑ ΣΤΑ ΣΧΕΔΙΑ .
- ΟΙ ΗΛΕΚΤΡΟΣΥΓΚΟΛΛΗΣΕΙΣ ΘΑ ΓΙΝΟΝΤΑΙ ΑΠΟ ΕΜΠΕΙΡΟΥΣ-ΠΙΣΤΟΠΟΙΗΜΕΝΟΥΣ ΣΥΓΚΟΛΛΗΤΕΣ.
- ΟΛΕΣ ΟΙ ΜΕΤΑΛΛΙΚΕΣ ΚΑΤΑΣΚΕΥΕΣ ΑΦΟΥ ΑΜΜΟΒΟΛΗΘΟΥΝ ΘΑ ΒΑΦΤΟΥΝ ΜΕ ΕΝΑ ΧΕΡΙ ZINC PHOSPHATE . ΔΥΟ ΧΕΡΙΑ UNDERCOAT ΚΑΙ ΔΥΟ ΧΕΡΙΑ FINISH COAT . ΟΛΑ ΤΗΣ SIGMA COATING.
- Ο ΥΠΕΡΓΟΛΑΒΟΣ ΤΩΝ ΜΕΤΑΛΛΙΚΩΝ ΚΑΤΑΣΚΕΥΩΝ ΘΑ ΕΤΟΙΜΑΣΕΙ ΠΛΗΡΗ ΠΡΟΣΦΟΡΑ ΓΙΑ ΟΛΕΣ ΤΙΣ ΕΡΓΑΣΙΕΣ , ΛΕΠΤΟΜΕΡΕΙΕΣ ΧΡΩΜΑΤΕΜΟΥΣ , FLASHINGS , ΑΦΑΝΕΙΕΣ ΕΡΓΑΣΙΕΣ , ΣΚΑΛΕΣ Κ.Λ.Π.
- ΟΛΕΣ ΟΙ ΜΕΤΑΛΛΙΚΕΣ ΔΙΑΤΟΜΕΣ ΚΑΙ ΦΛΑΝΤΖΕΣ ΘΑ ΕΙΝΑΙ GRADE 43 (f_y = 275 N/mm^2) , ΕΚΤΟΣ ΑΝ ΑΝΑΓΡΑΦΕΤΑΙ ΔΙΑΦΟΡΕΤΙΚΑ .
- ΟΛΑ ΤΑ ΜΠΟΛΩΝΙΑ ΘΑ ΕΙΝΑΙ ΓΑΛΒΑΝΙΣΜΕΝΑ , ΘΑ ΦΕΡΟΥΝ ΡΟΔΕΛΛΕΣ ΚΑΙ ΘΑ ΕΙΝΑΙ GRADE 8.8.
- Ο ΥΠΕΡΓΟΛΑΒΟΣ ΤΩΝ ΜΕΤΑΛΛΙΚΩΝ ΚΑΤΑΣΚΕΥΩΝ ΘΑ ΥΠΟΒΑΛΕΙ ΠΡΟΣ ΕΓΚΡΙΣΗ ΟΛΑ ΤΑ MILL TEST CERTIFICATES ΤΩΝ ΔΙΑΤΟΜΩΝ.

Καμία εργασία δεν θα αρχίσει πριν την έκδοση άδειας οικοδομής , οι αντίθετη περίπτωση οι μελετητές δεν φέρουν καμία ευθύνη.

ΚΑΤΑΛΟΓΟΣ ΜΕΤΑΛΛΙΚΩΝ ΔΙΑΤΟΜΩΝ
ΚΟΛΩΝΕΣ
C1 - HEB550
C2 - HEB500
C3 - HEB360
C4 - HEB300
C5 - HEB220
C6 - SHS120x6.3mm
C7 - SHS150x150x8mm
ΚΕΚΑΛΜΕΝΕΣ ΔΟΚΟΙ ΟΡΟΦΗΣ
R1 - IPE450
R2 - IPE300
ΔΟΚΟΙ
B0 - HEA550
B1 - HEA500
B2 - HEA400
B3 - HEA360
B4 - IPE450
B5 - IPE360
B6 - IPE330
B7 - IPE300
B8 - IPE270
B9 - IPE240
B10 - IPE220
B11 - RHS150x100x6.3mm
ΑΝΤΙΑΝΕΜΙΑ ΚΟΛΩΝΩΝ
BR1-SHS150x8mm
ΑΝΤΙΑΝΕΜΙΑ ΟΡΟΦΗΣ
BR2-SHS100x5mm

Decking 60mm (1mm thk.) με μπετόν C30/37

www.theodotou.com.cy

ANDREAS THEODOTOU L.L.C.
E.T.E.K. Reg. No. C00230
THA:99667278/FAX:22254114
email:info@theodotou.com.cy

Eur. Ing. ΘΕΟΔΟΤΟΥ ΑΝΔΡΕΑΣ , Α.Μ. Ε.Τ.Ε.Κ. Α090164
ΠΟΛΙΤΙΚΟΣ ΜΗΧΑΝΙΚΟΣ ΑΠΘ , BSc, MSc

ΕΡΓΟ: ΒΙΟΜΗΧΑΝΙΚΟ ΚΤΙΡΙΟ

ΣΧΕΔΙΟ: ΚΑΤΟΨΗ ΟΡΟΦΗΣ

ΑΡ.ΣΧ:	Κ.Ε:	ΕΚΕΔΟ: Κ.Μ.	ΚΛΙΜΑΚΑ: 1:100 (A1)
Σ5	2032	ΕΛΕΓΧΟΕ: Α.Θ.	ΗΜΕΡΟΜΗΝΙΑ: 03/09/2020

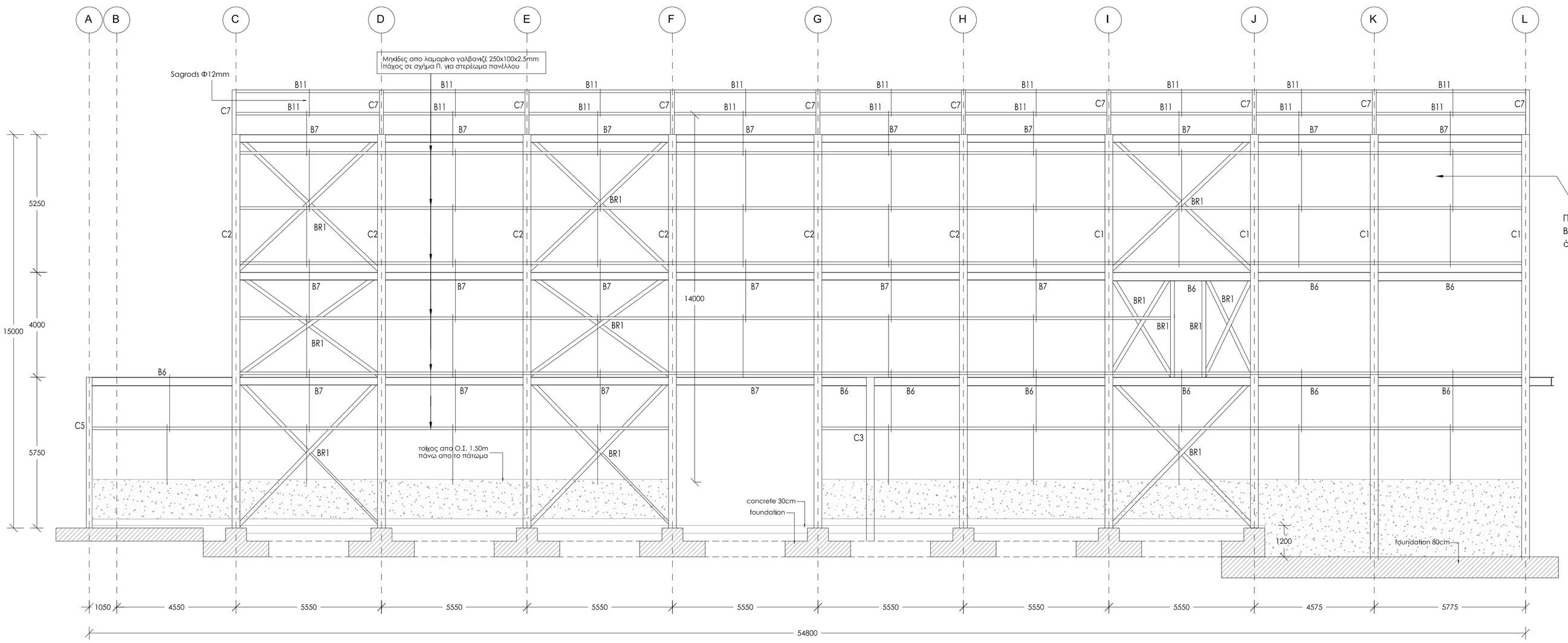

Πλαγιοκάλυψη με πανέλλα πολυουρεθάνης B-s2,d0 πάχους 80mm επενδυμένα και στις 2 όψεις με προβαμμένη λαμαρίνα πάχους 0,5mm.

ΟΨΗ ΣΤΟΝ ΑΞΟΝΑ 1

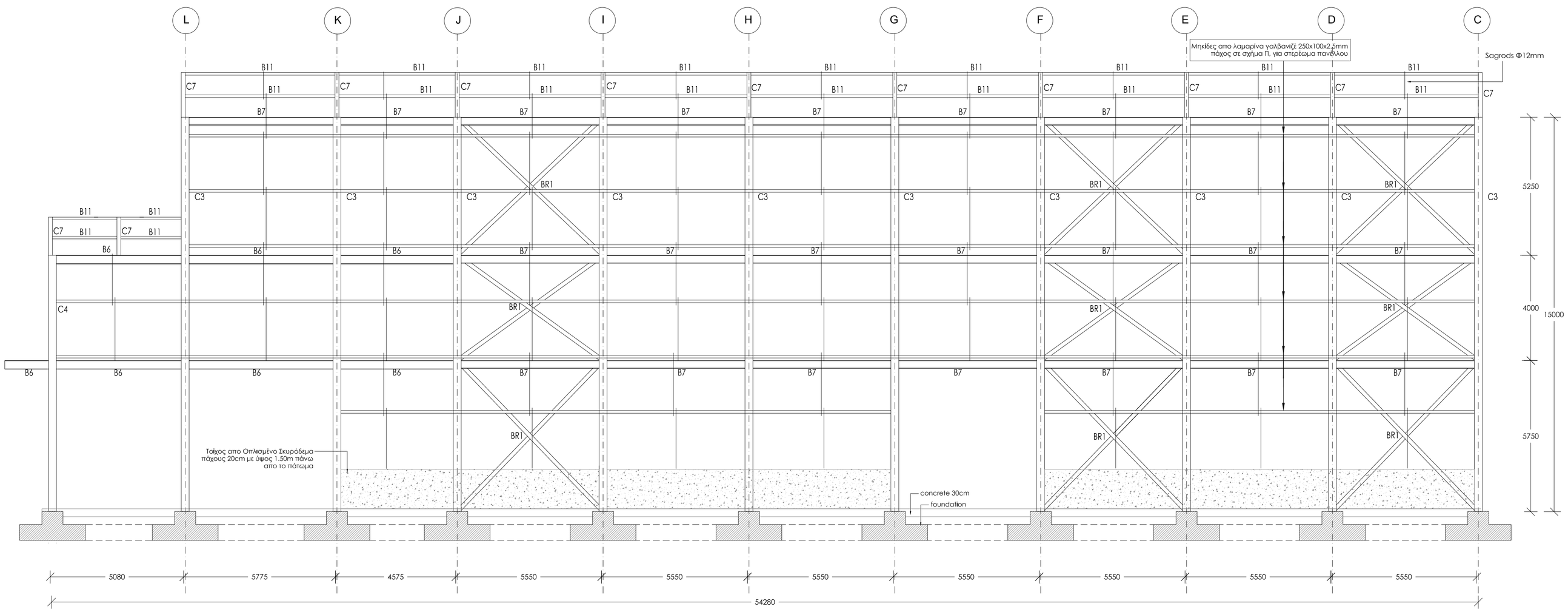

ΟΨΗ ΣΤΟΝ ΑΞΟΝΑ 6

ΠΑΡΑΤΗΡΗΣΕΙΣ ΜΕΤΑΛΛΙΚΩΝ

- Ο ΥΠΕΡΓΟΛΑΒΟΣ ΤΩΝ ΜΕΤΑΛΛΙΚΩΝ ΚΑΤΑΣΚΕΥΩΝ ΘΑ ΕΤΟΙΜΑΣΕΙ ΠΛΗΡΗ SHOP DRAWINGS ΚΑΙ CONNECTION DETAILS ΚΑΙ ΝΑ ΤΑ ΥΠΟΒΑΛΕΙ ΣΤΟΝ ΠΟΛΙΤΙΚΟ ΜΗΧΑΝΙΚΟ ΠΡΟΣ ΕΓΚΡΙΣΗ. ΚΑΜΙΑ ΕΡΓΑΣΙΑ ΚΟΠΗΣ Η' ΕΠΕΞΕΡΓΑΣΙΑΣ ΔΕΝ ΘΑ ΠΡΑΓΜΑΤΟΠΟΙΗΘΕΙ ΠΡΙΝ ΤΗΝ ΕΓΚΡΙΣΗ ΤΟΥ ΠΟΛΙΤΙΚΟΥ ΜΗΧΑΝΙΚΟΥ.
- ΤΑ FILLET WELDS ΘΑ ΕΙΝΑΙ 6mm ΕΚΤΟΣ ΑΝ ΑΝΑΓΡΑΦΟΝΤΑΙ ΔΙΑΦΟΡΕΤΙΚΑ ΣΤΑ ΣΧΕΔΙΑ .
- ΟΙ ΗΛΕΚΤΡΟΣΥΓΚΟΛΛΗΣΕΙΣ ΘΑ ΓΙΝΟΝΤΑΙ ΑΠΟ ΕΜΠΕΙΡΟΥΣ-ΠΙΣΤΟΠΟΙΗΜΕΝΟΥΣ ΣΥΓΚΟΛΛΗΤΕΣ.
- ΟΛΕΣ ΟΙ ΜΕΤΑΛΛΙΚΕΣ ΚΑΤΑΣΚΕΥΕΣ ΑΦΟΥ ΑΜΜΟΒΟΛΗΘΟΥΝ ΘΑ ΒΑΦΤΟΥΝ ΜΕ ΕΝΑ ΧΕΡΙ ZINC PHOSPHATE , ΔΥΟ ΧΕΡΙΑ UNDERCOAT ΚΑΙ ΔΥΟ ΧΕΡΙΑ FINISH COAT , ΟΛΑ ΤΗΣ SIGMA COATING.
- Ο ΥΠΕΡΓΟΛΑΒΟΣ ΤΩΝ ΜΕΤΑΛΛΙΚΩΝ ΚΑΤΑΣΚΕΥΩΝ ΘΑ ΕΤΟΙΜΑΣΕΙ ΠΛΗΡΗ ΠΡΟΣΦΟΡΑ ΓΙΑ ΟΛΕΣ ΤΙΣ ΕΡΓΑΣΙΕΣ , ΛΕΠΤΟΜΕΡΕΙΕΣ , ΧΡΩΜΑΤΕΜΟΥΣ , FLASHINGS , ΑΦΑΝΕΙΕΣ ΕΡΓΑΣΙΕΣ , ΣΚΑΛΕΣ Κ.Λ.Π.
- ΟΛΕΣ ΟΙ ΜΕΤΑΛΛΙΚΕΣ ΔΙΑΤΟΜΕΣ ΚΑΙ ΦΛΑΝΤΖΕΣ ΘΑ ΕΙΝΑΙ GRADE 43 ($f_y = 275\ N/mm^2$) , ΕΚΤΟΣ ΑΝ ΑΝΑΓΡΑΦΕΤΑΙ ΔΙΑΦΟΡΕΤΙΚΑ .
- ΟΛΑ ΤΑ ΜΠΟΛΩΝΙΑ ΘΑ ΕΙΝΑΙ ΓΑΛΒΑΝΙΣΜΕΝΑ , ΘΑ ΦΕΡΟΥΝ ΡΟΔΕΛΕΣ ΚΑΙ ΘΑ ΕΙΝΑΙ GRADE 8.8.
- Ο ΥΠΕΡΓΟΛΑΒΟΣ ΤΩΝ ΜΕΤΑΛΛΙΚΩΝ ΚΑΤΑΣΚΕΥΩΝ ΘΑ ΥΠΟΒΑΛΕΙ ΠΡΟΣ ΕΓΚΡΙΣΗ ΟΛΑ ΤΑ MILL TEST CERTIFICATES ΤΩΝ ΔΙΑΤΟΜΩΝ.

Καμία εργασία δεν θα αρχίσει πριν την έκδοση άδειας οικοδομής , σε αντίθετη περίπτωση οι μελετητές δεν φέρουν καμία ευθύνη.

ΚΑΤΑΛΟΓΟΣ ΜΕΤΑΛΛΙΚΩΝ ΔΙΑΤΟΜΩΝ
ΚΟΛΩΝΕΣ
C1 - HEB550
C2 - HEB500
C3 - HEB360
C4 - HEB300
C5 - HEB220
C6 - SHS120x6.3mm
C7 - SHS150x150x8mm
ΚΕΚΛΙΜΕΝΕΣ ΔΟΚΟΙ ΟΡΟΦΗΣ
R1 - IPE450
R2 - IPE300
ΔΟΚΟΙ
B0 - HEA550
B1 - HEA500
B2 - HEA400
B3 - HEA360
B4 - IPE450
B5 - IPE360
B6 - IPE330
B7 - IPE300
B8 - IPE270
B9 - IPE240
B10 - IPE220
B11 - RHS150x100x6.3mm
ΑΝΤΙΔΑΝΕΜΙΑ ΚΟΛΩΝΩΝ
BR1-SHS150x8mm
ΑΝΤΙΔΑΝΕΜΙΑ ΟΡΟΦΗΣ
BR2-SHS100x5mm

www.theodotou.com.cy

ANDREAS THEODOTOU L.L.C.
E.T.E.K. Reg. No. C00230
THA:99467278/FAX:22258114
email:info@theodotou.com.cy

Eur. Ing. ΘΕΟΔΟΤΟΥ ΑΝΔΡΕΑΣ , Α.Μ. Ε.Τ.Ε.Κ. Α090164
ΠΟΛΙΤΙΚΟΣ ΜΗΧΑΝΙΚΟΣ ΑΠΘ , BSc, MSc

ΕΡΓΟ: ΒΙΟΜΗΧΑΝΙΚΟ ΚΤΙΡΙΟ

ΣΧΕΔΙΟ: ΤΟΜΕΣ ΜΕΤΑΛΛΙΚΟΥ ΣΚΕΛΕΤΟΥ

ΑΡ.ΣΧ:	Κ.Ε:	ΣΧΕΔΙΟ: Σ.Π.	ΚΛΙΜΑΚΑ: 1:100 (A1)
Σ6	2032	ΕΛΕΓΧΟΣ: Α.Θ.	ΗΜΕΡΟΜΗΝΙΑ: 03/09/2020

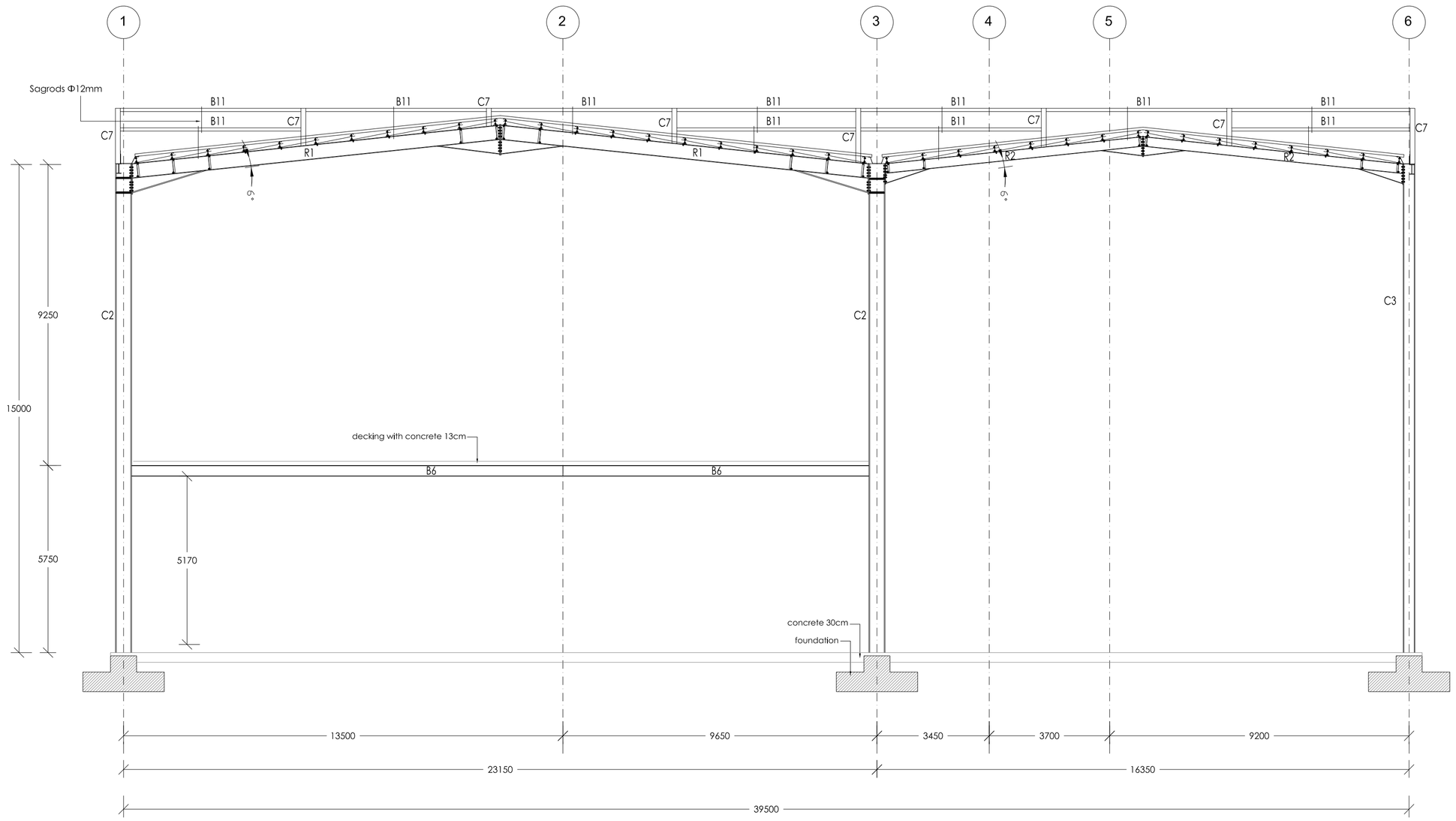

ΑΞΟΝΑΣ G

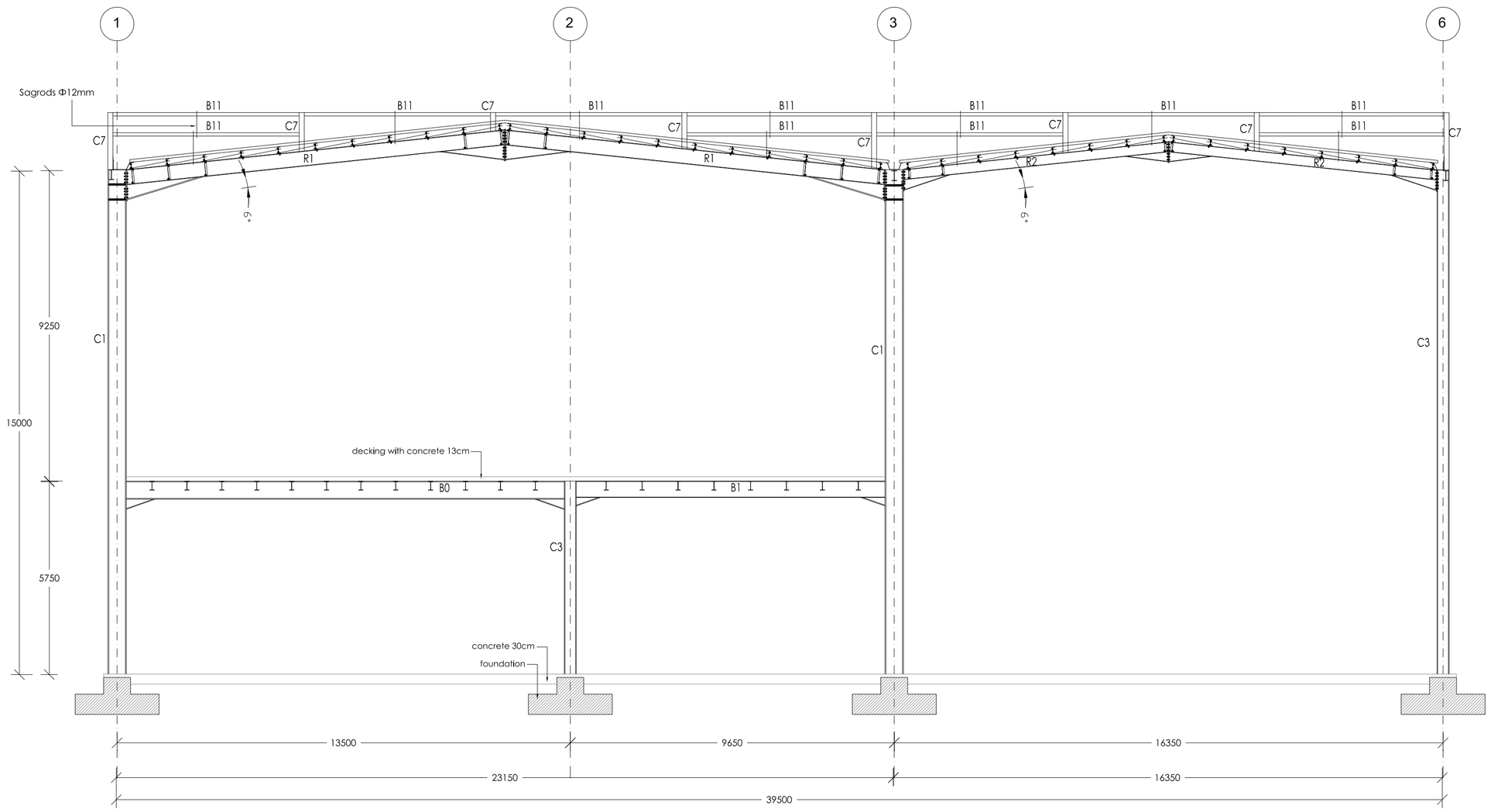

ΑΞΟΝΑΣ I

ΠΑΡΑΤΗΡΗΣΕΙΣ ΜΕΤΑΛΛΙΚΩΝ

- Ο ΥΠΕΡΓΟΛΑΒΟΣ ΤΩΝ ΜΕΤΑΛΛΙΚΩΝ ΚΑΤΑΣΚΕΥΩΝ ΘΑ ΕΤΟΙΜΑΣΕΙ ΠΛΗΡΗ SHOP DRAWINGS ΚΑΙ CONNECTION DETAILS ΚΑΙ ΝΑ ΤΑ ΥΠΟΒΑΛΕΙ ΣΤΟΝ ΠΟΛΙΤΙΚΟ ΜΗΧΑΝΙΚΟ ΠΡΟΣ ΕΓΚΡΙΣΗ. ΚΑΜΙΑ ΕΡΓΑΣΙΑ ΚΟΠΗΣ Η ΕΠΕΞΕΡΓΑΣΙΑΣ ΔΕΝ ΘΑ ΠΡΑΓΜΑΤΟΠΟΙΗΘΕΙ ΠΡΙΝ ΤΗΝ ΕΓΚΡΙΣΗ ΤΟΥ ΠΟΛΙΤΙΚΟΥ ΜΗΧΑΝΙΚΟΥ.
- ΤΑ FILLET WELDS ΘΑ ΕΙΝΑΙ 6mm ΕΚΤΟΣ ΑΝ ΑΝΑΓΡΑΦΟΝΤΑΙ ΔΙΑΦΟΡΕΤΙΚΑ ΣΤΑ ΣΧΕΔΙΑ .
- ΟΙ ΗΛΕΚΤΡΟΣΥΓΚΟΛΛΗΣΕΙΣ ΘΑ ΓΙΝΟΝΤΑΙ ΑΠΟ ΕΜΠΕΙΡΟΥΣ-ΠΙΣΤΟΠΟΙΗΜΕΝΟΥΣ ΣΥΓΚΟΛΛΗΤΕΣ.
- ΟΛΕΣ ΟΙ ΜΕΤΑΛΛΙΚΕΣ ΚΑΤΑΣΚΕΥΕΣ ΑΦΟΥ ΑΜΜΟΒΟΛΗΘΟΥΝ ΘΑ ΒΑΦΤΟΥΝ ΜΕ ΕΝΑ ΧΕΡΙ ZINC PHOSPHATE , ΔΥΟ ΧΕΡΙΑ UNDERCOAT ΚΑΙ ΔΥΟ ΧΕΡΙΑ FINISH COAT , ΟΛΑ ΤΗΣ SIGMA COATING.
- Ο ΥΠΕΡΓΟΛΑΒΟΣ ΤΩΝ ΜΕΤΑΛΛΙΚΩΝ ΚΑΤΑΣΚΕΥΩΝ ΘΑ ΕΤΟΙΜΑΣΕΙ ΠΛΗΡΗ ΠΡΟΣΦΟΡΑ ΓΙΑ ΟΛΕΣ ΤΙΣ ΕΡΓΑΣΙΕΣ , ΛΕΠΤΟΜΕΡΕΙΕΣ ΧΡΩΜΑΤΙΣΜΟΥΣ , FLASHINGS , ΑΦΑΝΕΙΕΣ ΕΡΓΑΣΙΕΣ , ΣΚΑΛΕΣ Κ.Λ.Π.
- ΟΛΕΣ ΟΙ ΜΕΤΑΛΛΙΚΕΣ ΔΙΑΤΟΜΕΣ ΚΑΙ ΦΛΑΝΤΖΕΣ ΘΑ ΕΙΝΑΙ GRADE 43 ($f_y = 275\ N/mm^2$) , ΕΚΤΟΣ ΑΝ ΑΝΑΓΡΑΦΕΤΑΙ ΔΙΑΦΟΡΕΤΙΚΑ .
- ΟΛΑ ΤΑ ΜΠΟΛΟΝΙΑ ΘΑ ΕΙΝΑΙ ΓΑΛΒΑΝΙΣΜΕΝΑ , ΘΑ ΦΕΡΟΥΝ ΡΟΔΕΛΕΣ ΚΑΙ ΘΑ ΕΙΝΑΙ GRADE 8.8.
- Ο ΥΠΕΡΓΟΛΑΒΟΣ ΤΩΝ ΜΕΤΑΛΛΙΚΩΝ ΚΑΤΑΣΚΕΥΩΝ ΘΑ ΥΠΟΒΑΛΕΙ ΠΡΟΣ ΕΓΚΡΙΣΗ ΟΛΑ ΤΑ MILL TEST CERTIFICATES ΤΩΝ ΔΙΑΤΟΜΩΝ.

Καμία εργασία δεν θα αρχίσει πριν την έκδοση όδειας οικοδομής , σε αντίθετη περίπτωση οι μελετητές δεν φέρουν καμία ευθύνη.

ΚΑΤΑΛΟΓΟΣ ΜΕΤΑΛΛΙΚΩΝ ΔΙΑΤΟΜΩΝ
ΚΟΛΩΝΕΣ
C1 - HEB550
C2 - HEB500
C3 - HEB360
C4 - HEB300
C5 - HEB220
C6 - SHS120x6.3mm
C7 - SHS150x150x8mm
ΚΕΚΛΙΜΕΝΕΣ ΔΟΚΟΙ ΟΡΟΦΗΣ
R1 - IPE450
R2 - IPE300
ΔΟΚΟΙ
B0 - HEA550
B1 - HEA500
B2 - HEA400
B3 - HEA360
B4 - IPE450
B5 - IPE360
B6 - IPE330
B7 - IPE300
B8 - IPE270
B9 - IPE240
B10 - IPE220
B11 - RHS150x100x6.3mm
ΑΝΤΙΑΝΕΜΙΑ ΚΟΛΩΝΩΝ
BR1-SHS150x8mm
ΑΝΤΙΑΝΕΜΙΑ ΟΡΟΦΗΣ
BR2-SHS100x5mm

www.theodotou.com.cy

ANDREAS THEODOTOU L.L.C.
E.T.E.K. Reg. No. C00230
THA:99667278/FAX:222541114
email:info@theodotou.com.cy

Eur. Ing. ΘΕΟΔΟΤΟΥ ΑΝΔΡΕΑΣ , A.M. E.T.E.K. A090164
ΠΟΛΙΤΙΚΟΣ ΜΗΧΑΝΙΚΟΣ ΑΠΘ , BSc, MSc

ΕΡΓΟ: ΒΙΟΜΗΧΑΝΙΚΟ ΚΤΙΡΙΟ

ΣΧΕΔΙΟ: ΤΟΜΕΣ ΜΕΤΑΛΛΙΚΟΥ ΣΚΕΛΕΤΟΥ

ΑΡ.ΣΧ:	Κ.Ε:	ΣΚΕΔΙΟ: Σ.Π.	ΚΛΙΜΑΚΑ: 1:100 (A1)
Σ7	2032	ΕΛΕΓΧΟΣ: Α.Θ.	ΗΜΕΡΟΜΗΝΙΑ: 03/09/2020

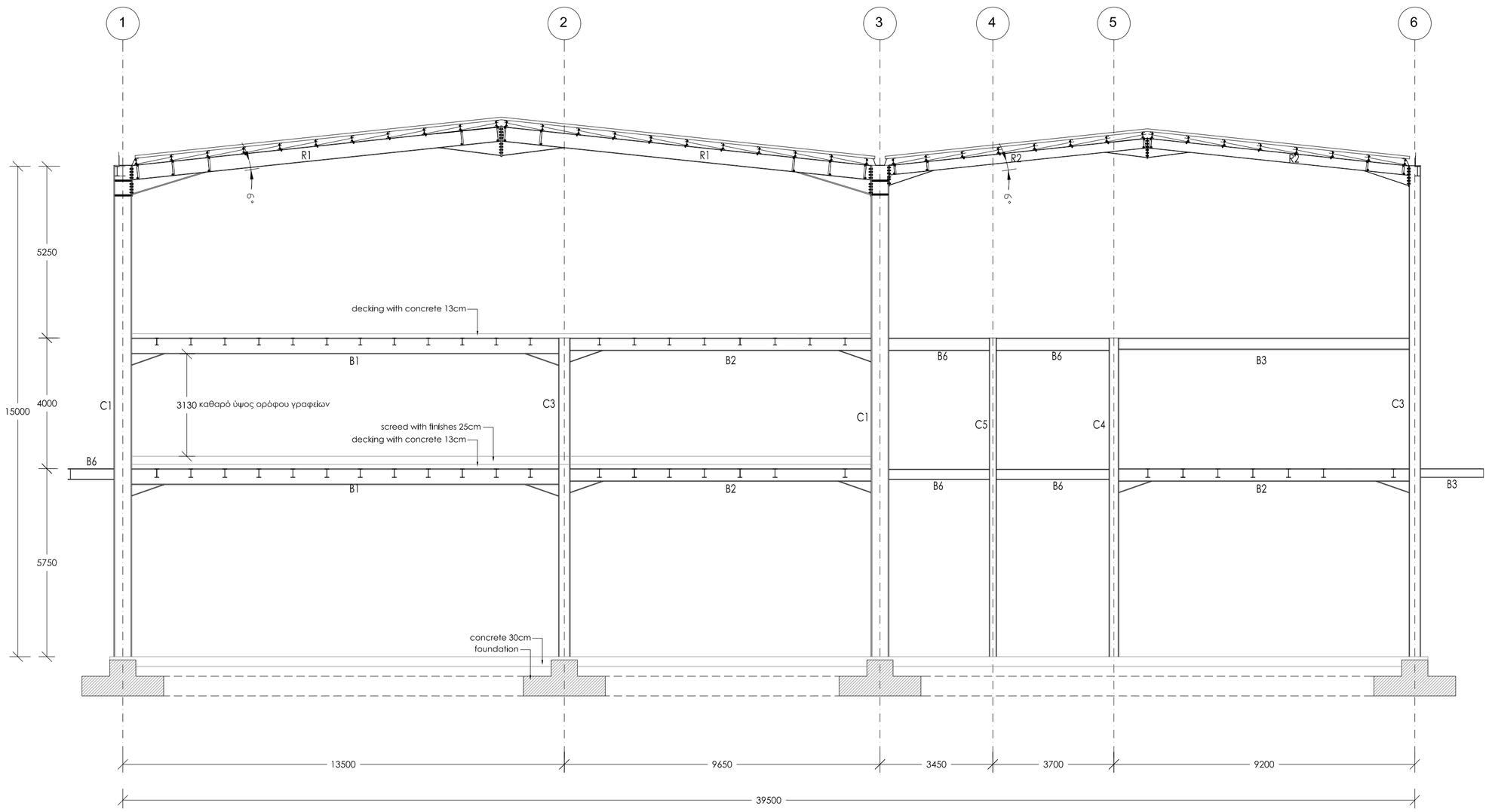

ΑΞΟΝΑΣ Κ

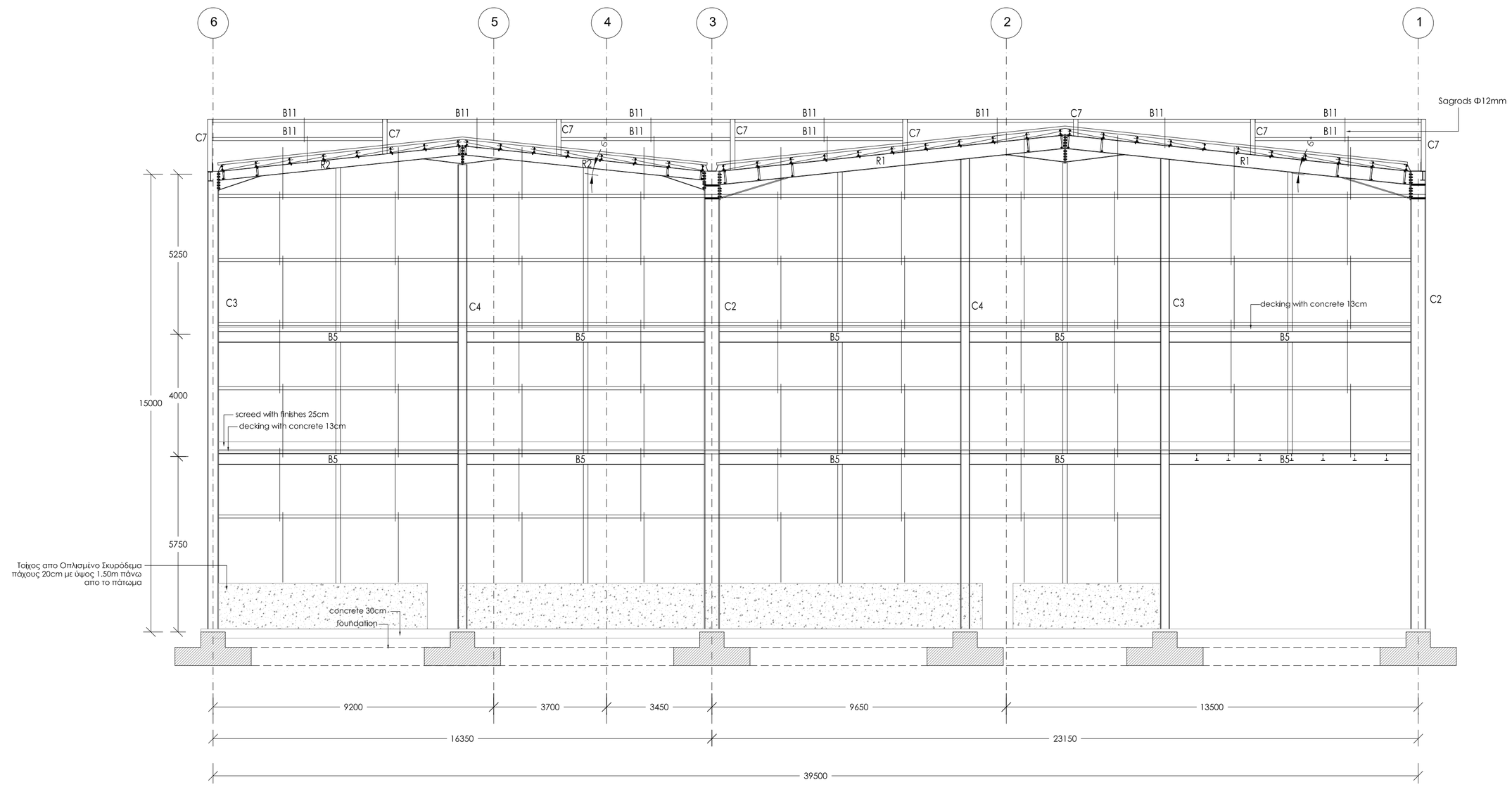

ΑΞΟΝΑΣ C

ΠΑΡΑΤΗΡΗΣΕΙΣ ΜΕΤΑΛΛΙΚΩΝ

- Ο ΥΠΕΡΓΟΛΑΒΟΣ ΤΩΝ ΜΕΤΑΛΛΙΚΩΝ ΚΑΤΑΣΚΕΥΩΝ ΘΑ ΕΤΟΙΜΑΣΕΙ ΠΛΗΡΗ SHOP DRAWINGS ΚΑΙ CONNECTION DETAILS ΚΑΙ ΝΑ ΤΑ ΥΠΟΒΑΛΕΙ ΣΤΟΝ ΠΟΛΙΤΙΚΟ ΜΗΧΑΝΙΚΟ ΠΡΟΣ ΕΓΚΡΙΣΗ. ΚΑΜΙΑ ΕΡΓΑΣΙΑ ΚΟΠΗΣ Η ΕΠΕΞΕΡΓΑΣΙΑΣ ΔΕΝ ΘΑ ΠΡΑΓΜΑΤΟΠΟΙΗΘΕΙ ΠΡΙΝ ΤΗΝ ΕΓΚΡΙΣΗ ΤΟΥ ΠΟΛΙΤΙΚΟΥ ΜΗΧΑΝΙΚΟΥ.
- ΤΑ FILLET WELDS ΘΑ ΕΙΝΑΙ 6mm ΕΚΤΟΣ ΑΝ ΑΝΑΓΡΑΦΟΝΤΑΙ ΔΙΑΦΟΡΕΤΙΚΑ ΣΤΑ ΣΧΕΔΙΑ .
- ΟΙ ΗΛΕΚΤΡΟΣΥΓΚΟΛΛΗΣΕΙΣ ΘΑ ΓΙΝΟΝΤΑΙ ΑΠΟ ΕΜΠΕΙΡΟΥΣ-ΠΙΣΤΟΠΟΙΗΜΕΝΟΥΣ ΣΥΓΚΟΛΛΗΤΕΣ.
- ΟΛΕΣ ΟΙ ΜΕΤΑΛΛΙΚΕΣ ΚΑΤΑΣΚΕΥΕΣ ΑΦΟΥ ΑΜΜΟΒΟΛΗΘΟΥΝ ΘΑ ΒΑΦΤΟΥΝ ΜΕ ΕΝΑ ΧΕΡΙ ZINC PHOSPHATE , ΔΥΟ ΧΕΡΙΑ UNDERCOAT ΚΑΙ ΔΥΟ ΧΕΡΙΑ FINISH COAT , ΟΛΑ ΤΗΣ SIGMA COATING.
- Ο ΥΠΕΡΓΟΛΑΒΟΣ ΤΩΝ ΜΕΤΑΛΛΙΚΩΝ ΚΑΤΑΣΚΕΥΩΝ ΘΑ ΕΤΟΙΜΑΣΕΙ ΠΛΗΡΗ ΠΡΟΣΦΟΡΑ ΓΙΑ ΟΛΕΣ ΤΙΣ ΕΡΓΑΣΙΕΣ , ΛΕΠΤΟΜΕΡΕΙΕΣ ΧΡΩΜΑΤΕΜΟΥΣ , FLASHINGS , ΑΦΑΝΕΙΕ ΕΡΓΑΣΙΕΣ , ΣΚΑΛΕΣ Κ.Λ.Π.
- ΟΛΕΣ ΟΙ ΜΕΤΑΛΛΙΚΕΣ ΔΙΑΤΟΜΕΣ ΚΑΙ ΦΛΑΝΤΖΕΣ ΘΑ ΕΙΝΑΙ GRADE 43 ($f_y = 275\ N/mm^2$) , ΕΚΤΟΣ ΑΝ ΑΝΑΓΡΑΦΕΤΑΙ ΔΙΑΦΟΡΕΤΙΚΑ .
- ΟΛΑ ΤΑ ΜΠΟΛΟΝια ΘΑ ΕΙΝΑΙ ΓΑΛΒΑΝΙΣΜΕΝΑ , ΘΑ ΦΕΡΟΥΝ ΡΟΔΕΛΕΣ ΚΑΙ ΘΑ ΕΙΝΑΙ GRADE 8.8.
- Ο ΥΠΕΡΓΟΛΑΒΟΣ ΤΩΝ ΜΕΤΑΛΛΙΚΩΝ ΚΑΤΑΣΚΕΥΩΝ ΘΑ ΥΠΟΒΑΛΕΙ ΠΡΟΣ ΕΓΚΡΙΣΗ ΟΛΑ ΤΑ MILL TEST CERTIFICATES ΤΩΝ ΔΙΑΤΟΜΩΝ.

Καμία εργασία δεν θα αρχίσει πριν την έκδοση άδειας οικοδομής , σε αντίθετη περίπτωση οι μελετητές δεν φέρουν καμία ευθύνη.

ΚΑΤΑΛΟΓΟΣ ΜΕΤΑΛΛΙΚΩΝ ΔΙΑΤΟΜΩΝ
ΚΟΛΩΝΕΣ
C1 - HEB550
C2 - HEB500
C3 - HEB360
C4 - HEB300
C5 - HEB220
C6 - SHS120x6.3mm
C7 - SHS150x150x8mm
ΚΕΚΛΙΜΕΝΕΣ ΔΟΚΟΙ ΟΡΟΦΗΣ
R1 - IPE450
R2 - IPE300
ΔΟΚΟΙ
B0 - HEA550
B1 - HEA500
B2 - HEA400
B3 - HEA360
B4 - IPE450
B5 - IPE360
B6 - IPE330
B7 - IPE300
B8 - IPE270
B9 - IPE240
B10 - IPE220
B11 - RHS150x100x6.3mm
ΑΝΤΙΑΝΕΜΙΑ ΚΟΛΩΝΩΝ
BR1-SHS150x8mm
ΑΝΤΙΑΝΕΜΙΑ ΟΡΟΦΗΣ
BR2-SHS100x5mm

www.theodotou.com.cy

ANDREAS THEODOTOU L.L.C.
E.T.E.K. Reg. No. C00230
THA:99667278/FAX:22254114
email:info@theodotou.com.cy

Eur. Ing. ΘΕΟΔΟΤΟΥ ΑΝΔΡΕΑΣ , A.M. E.T.E.K. A090164
ΠΟΛΙΤΙΚΟΣ ΜΗΧΑΝΙΚΟΣ ΑΠΘ , BSc, MSc

ΕΡΓΟ: ΒΙΟΜΗΧΑΝΙΚΟ ΚΤΙΡΙΟ

ΣΧΕΔΙΟ: ΤΟΜΕΣ ΜΕΤΑΛΛΙΚΟΥ ΣΚΕΛΕΤΟΥ

ΑΡ.ΣΧ:	Κ.Ε:	ΣΧΕΔΙΟ: Σ.Π.	ΚΛΙΜΑΚΑ: 1:100 (A1)
Σ8	2032	ΕΛΕΓΧΟΣ: Α.Θ.	ΗΜΕΡΟΜΗΝΙΑ: 03/09/2020

ΓΕΝΙΚΕΣ ΠΑΡΑΤΗΡΗΣΕΙΣ

1. Όλες οι διαστάσεις να λαμβάνονται από τα αρχιτεκτονικά σχέδια .
2. Όλα τα στατικά σχέδια να μελετηθούν σε σχέση με τους τεχνικούς όρους και όλα τα σχετικά αρχιτεκτονικά και ηλεκτρομηχανολογικά σχέδια (αν υπάρχουν οποιοδήποτε ασυμφωνίες να αναφέρονται άμεσα στον επιβλέποντα αρχιτέκτονα / πολιτικό μηχανικό.
3. Ο εργολάβος θα πρέπει να εκπονήσει και υποβάλα σχέδιο ασφάλειας και υγείας πριν την έναρξη οποιοδήποτε εργασίας σύμφωνα με τις πρόνοιες του σχετικού νόμου και να διορίσει υπεύθυνο συντονιστή ασφάλειας.
4. Ο εργολάβος θα τηρά καθημερινά ημερολόγιο εργοταξίου.
5. Μπετόν C37 (C30/37) για όλη την οικοδομή (ο εργολάβος να υποβάλα mix design.Ο λλιγος ανταχής θα γίνεται με τη λήψη κύβων πλευράς 15cm και με τη δοκιμή τους σε συνθλιψη στις 7 και 28 ημέρες. Οι δοκιμές θα γίνουν με έξοδα του εργολάβου από ανεξάρτητο , εγκεκριμένο εργαστήριο.
6. Οπλισμός γενικά B500C .
7. Κάτω από τις νέες θεμελιώσεις τοποθετείται γκρό-μπετόν πάχους 10 cm.
8. Σε όλες τις πλευρές των θεμελίων και σιδηροσυνδέσεων γίνεται μόνωση.
9. Επικάλυψη οπλισμών;
   Πέδιλα: 6cm
   Δοκοί: 5cm
   Κολώνες ; 3cm από συνδετήρα.
   Η απαιτούμενη κάλυψη του οπλισμού επιτυγχάνεται με τη χρήση πλαστικών spacers βαρετού τύπου της εγκρίσεως του Π.Μ.
10. Τα σίδερα να άνοιγα όσο το δυνατόν μονοκόμματα .Όταν θα ενώνονται ,το μήκος ένωσης (Lap Length) θα άναι 60 φορές η διάμετρος του σιδήρου.
11. Χρήση δονητή σε όλες τις φάσεις της σκυροδέτησης.
12. Ο εργολάβος θα πρέπει να φροντίσει ώστε να στηρίξει/ανιστηρίξει κατάλληλα τις γειτονικές περιουσίες και να φροντίσει για την όσο το δυνατό ασφαλέστερη μέθοδο εργασίας του.

Καμία εργασία δεν θα αρχίσει πριν την έκδοση άδειας οικοδομής , σε αντίθετη περίπτωση οι μελετητές δεν φέρουν καμία ευθύνη.

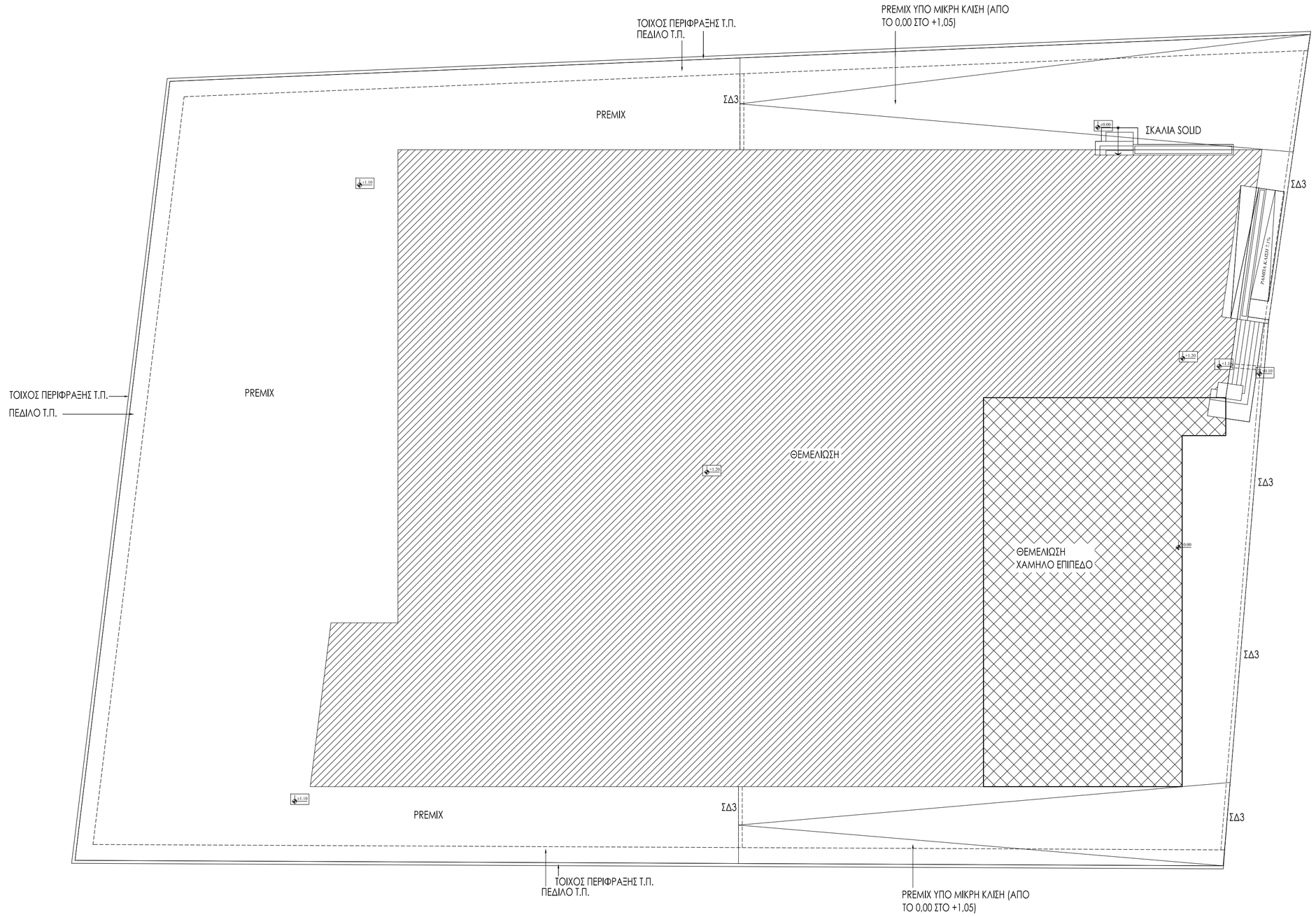

ΕΞΩΤΕΡΙΚΕΣ ΕΡΓΑΣΙΕΣ

www.theodotou.com.cy

ANDREAS THEODOTOU L.L.C.
E.T.E.K. Reg. No. C00230
ΤΗΛ:99667278/FAX:22254114
email:info@theodotou.com.cy

Eur. Ing. ΘΕΟΔΟΤΟΥ ΑΝΔΡΕΑΣ , Α.Μ. Ε.Τ.Ε.Κ. Α090164
ΠΟΛΙΤΙΚΟΣ ΜΗΧΑΝΙΚΟΣ ΑΠΘ , BSc, MSc

ΕΡΓΟ: ΒΙΟΜΗΧΑΝΙΚΟ ΚΤΙΡΙΟ

ΣΧΕΔΙΟ: ΕΞΩΤΕΡΙΚΕΣ ΕΡΓΑΣΙΕΣ

ΑΡ.ΣΧ:	Κ.Ε:	ΣΧΕΔΙΟ: Κ.Μ.	ΚΛΙΜΑΚΑ: 1:200 (Α1)
Σ9	2032	ΕΛΕΓΧΟΣ: Α.Θ.	ΗΜΕΡΟΜΗΝΙΑ: 03/09/2020

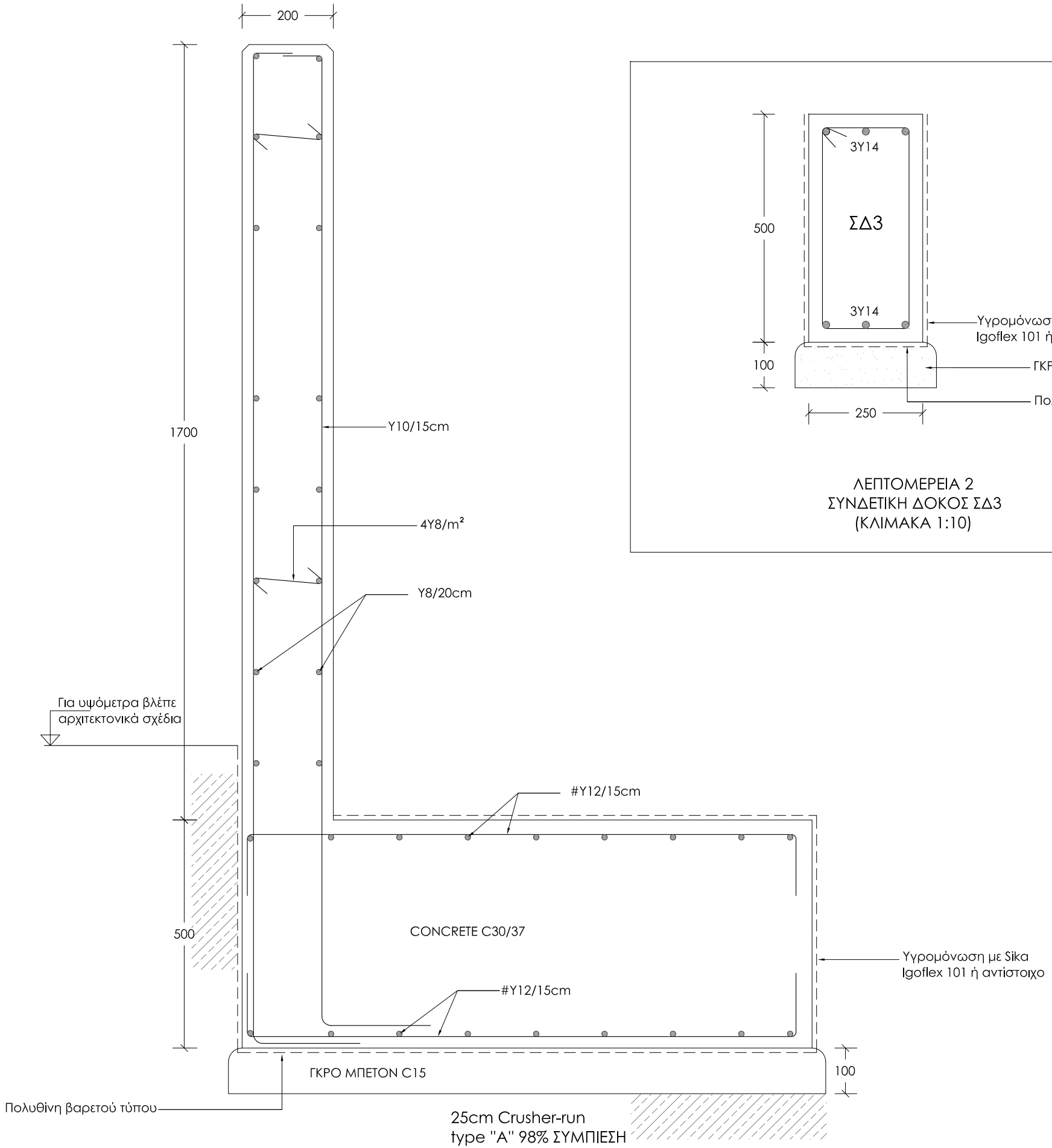

ΛΕΠΤΟΜΕΡΕΙΑ 1
ΤΟΙΧΟΣ ΠΕΡΙΦΡΑΞΗΣ - ΤΠ
(ΚΛΙΜΑΚΑ 1:10)

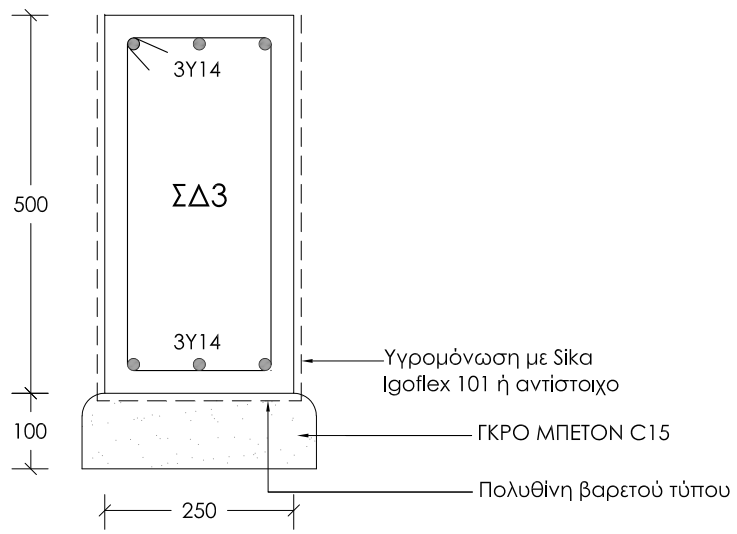

ΛΕΠΤΟΜΕΡΕΙΑ 2
ΣΥΝΔΕΤΙΚΗ ΔΟΚΟΣ ΣΔ3
(ΚΛΙΜΑΚΑ 1:10)

ΓΕΝΙΚΕΣ ΠΑΡΑΤΗΡΗΣΕΙΣ

1. Όλες οι διαστάσεις να λαμβάνονται από τα αρχιτεκτονικά σχέδια .
2. Όλα τα στατικά σχέδια να μελετηθούν σε σχέση με τους τεχνικούς όρους και όλα τα σχετικά αρχιτεκτονικά και ηλεκτρομηχανολογικά σχέδια (αν υπάρχουν οποιεσδήποτε ασυμφωνίες να αναφέρονται άμεσα στον επιβλέποντα αρχιτέκτονα / πολιτικό μηχανικό.
3. Ο εργολάβος θα πρέπει να εκπονήσει και υποβάλει σχέδιο ασφάλειας και υγείας πριν την έναρξη οποιασδήποτε εργασίας σύμφωνα με τις πρόνοιες του σχετικού νόμου και να διορίσει υπεύθυνο συντονιστή ασφάλειας.
4. Ο εργολάβος θα τηρά καθημερινά ημερολόγιο εργοταξίου.
5. Μπετόν C37 (C30/37) για όλη την οικοδομή (ο εργολάβος να υποβάλει mix design.Ο έλεγχος αντοχής θα γίνεται με τη λήψη κύβων πλευράς 15cm και με τη δοκιμή τους σε σύνθλιψη στις 7 και 28 ημέρες. Οι δοκιμές θα γίνουν με έξοδα του εργολάβου από ανεξάρτητο , εγκεκριμένο εργαστήριο.
6. Οπλισμός γενικά B500C .
7. Κάτω από τις νέες θεμελιώσεις τοποθετείται γκρό-μπετόν πάχους 10 cm.
8. Σε όλες τις πλευρές των θεμελίων και σιδηροσυνδέσεων γίνεται μόνωση.
9. Επικάλυψη οπλισμών:
   Πέδιλα: 6cm
   Σιδηροσυνδέσεις: 5cm
   Κολώνες : 3cm από συνδετήρα.
   Η απαιτούμενη κάλυψη του οπλισμού επιτυγχάνεται με τη χρήση πλαστικών spacers βαρετού τύπου της εγκρίσεως του Π.Μ.
10. Τα σίδερα να είναι όσο το δυνατόν μονοκόμματα ,όταν θα ενώνονται ,το μήκος ένωσης (Lap Length) θα είναι 60 φορές η διάμετρος του σιδήρου.
11. Χρήση δονητή σε όλες τις φάσεις της σκυροδέτησης.
12. Ο εργολάβος θα πρέπει να φροντίσει ώστε να στηρίξει/ αντιστηρίξει κατάλληλα τις γειτονικές περιουσίες και να φροντίσει για την όσο το δυνατό ασφαλέστερη μέθοδο εργασίας του.

Καμία εργασία δεν θα αρχίσει πριν την έκδοση άδειας οικοδομής , σε αντίθετη περίπτωση οι μελετητές δεν φέρουν καμία ευθύνη.

www.theodotou.com.cy

ANDREAS THEODOTOU L.L.C.
E.T.E.K. Reg. No. C00230
ΤΗΛ:99667278/FAX:22254114
email:info@theodotou.com.cy

Eur. Ing. ΘΕΟΔΟΤΟΥ ΑΝΔΡΕΑΣ , A.M. E.T.E.K. A090164
ΠΟΛΙΤΙΚΟΣ ΜΗΧΑΝΙΚΟΣ ΑΠΘ , BSc, MSc

ΕΡΓΟ: ΒΙΟΜΗΧΑΝΙΚΟ ΚΤΙΡΙΟ

ΣΧΕΔΙΟ: ΛΕΠΤΟΜΕΡΕΙΕΣ

ΑΡ.ΣΧ:	Κ.Ε:	ΣΧΕΔΙΟ: Κ.Μ.	ΚΛΙΜΑΚΑ: 1:10 (A3)
Σ10	2032	ΕΛΕΓΧΟΣ: Α.Θ.	ΗΜΕΡΟΜΗΝΙΑ: 03/09/2020

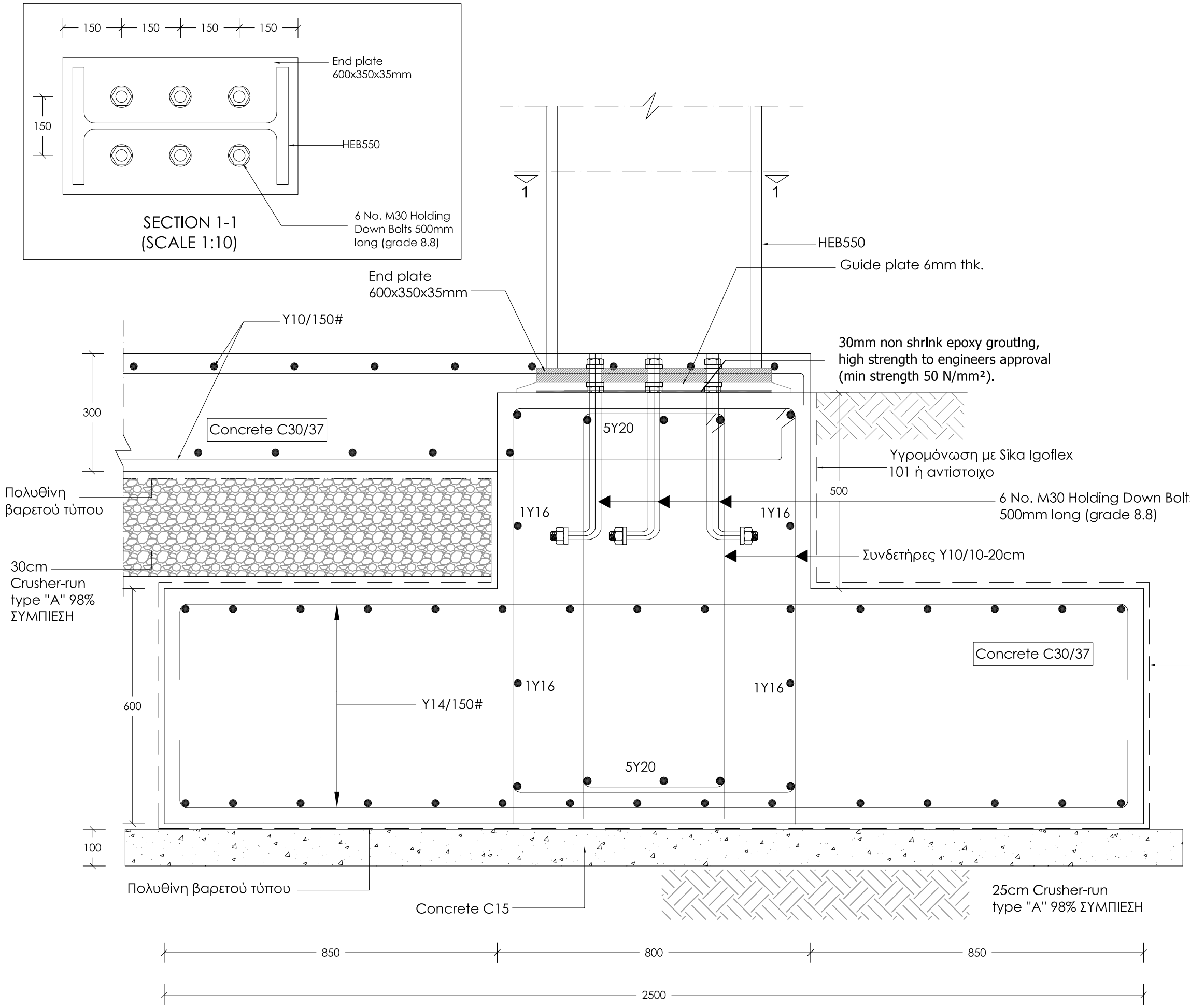

ΛΕΠΤΟΜΕΡΕΙΑ 3
ΠΕΔΙΛΟ ΠΔ1
(ΚΛΙΜΑΚΑ 1:10)

ΓΕΝΙΚΕΣ ΠΑΡΑΤΗΡΗΣΕΙΣ

1. Όλες οι διαστάσεις να λαμβάνονται από τα αρχιτεκτονικά σχέδια .
2. Όλα τα στατικά σχέδια να μελετηθούν σε σχέση με τους τεχνικούς όρους και όλα τα σχετικά αρχιτεκτονικά και ηλεκτρομηχανολογικά σχέδια (αν υπάρχουν οποιεσδήποτε ασυμφωνίες να αναφέρονται άμεσα στον επιβλέποντα αρχιτέκτονα / πολιτικό μηχανικό.
3. Ο εργολάβος θα πρέπει να εκπονήσει και υποβάλει σχέδιο ασφάλειας και υγείας πριν την έναρξη οποιασδήποτε εργασίας σύμφωνα με τις πρόνοιες του σχετικού νόμου και να διορίσει υπεύθυνο συντονιστή ασφάλειας.
4. Ο εργολάβος θα τηρά καθημερινά ημερολόγιο εργοταξίου.
5. Μπετόν C37 (C30/37) για όλη την οικοδομή (ο εργολάβος να υποβάλει mix design.Ο έλεγχος αντοχής θα γίνεται με τη λήψη κύβων πλευράς 15cm και με τη δοκιμή τους σε σύνθλιψη στις 7 και 28 ημέρες. Οι δοκιμές θα γίνουν με έξοδα του εργολάβου από ανεξάρτητο , εγκεκριμένο εργαστήριο.
6. Οπλισμός γενικά B500C .
7. Κάτω από τις νέες θεμελιώσεις τοποθετείται γκρό-μπετόν πάχους 10 cm.
8. Σε όλες τις πλευρές των θεμελίων και σιδηροσυνδέσεων γίνεται μόνωση.
9. Επικάλυψη οπλισμών:
   Πέδιλα: 6cm
   Σιδηροσυνδέσεις: 5cm
   Κολώνες : 3cm από συνδετήρα.
   Η απαιτούμενη κάλυψη του οπλισμού επιτυγχάνεται με τη χρήση πλαστικών spacers βαρετού τύπου της εγκρίσεως του Π.Μ.
10. Τα σίδερα να είναι όσο το δυνατόν μονοκόμματα ,όταν θα ενώνονται ,το μήκος ένωσης (Lap Length) θα είναι 60 φορές η διάμετρος του σιδήρου.
11. Χρήση δονητή σε όλες τις φάσεις της σκυροδέτησης.
12. Ο εργολάβος θα πρέπει να φροντίσει ώστε να στηρίξει/ αντιστηρίξει κατάλληλα τις γειτονικές περιουσίες και να φροντίσει για την όσο το δυνατό ασφαλέστερη μέθοδο εργασίας του.

Καμία εργασία δεν θα αρχίσει πριν την έκδοση άδειας οικοδομής , σε αντίθετη περίπτωση οι μελετητές δεν φέρουν καμία ευθύνη.

www.theodotou.com.cy

ANDREAS THEODOTOU L.L.C.
E.T.E.K. Reg. No. C00230
ΤΗΛ:99667278/FAX:22254114
email:info@theodotou.com.cy

Eur. Ing. ΘΕΟΔΟΤΟΥ ΑΝΔΡΕΑΣ , A.M. E.T.E.K. A090164
ΠΟΛΙΤΙΚΟΣ ΜΗΧΑΝΙΚΟΣ ΑΠΘ , BSc, MSc

ΕΡΓΟ: ΒΙΟΜΗΧΑΝΙΚΟ ΚΤΙΡΙΟ

ΣΧΕΔΙΟ: ΛΕΠΤΟΜΕΡΕΙΕΣ

ΑΡ.ΣΧ:	Κ.Ε:	ΣΧΕΔΙΟ: Κ.Μ.	ΚΛΙΜΑΚΑ: 1:10 (Α3)
Σ11	2032	ΕΛΕΓΧΟΣ: Α.Θ.	ΗΜΕΡΟΜΗΝΙΑ: 03/09/2020

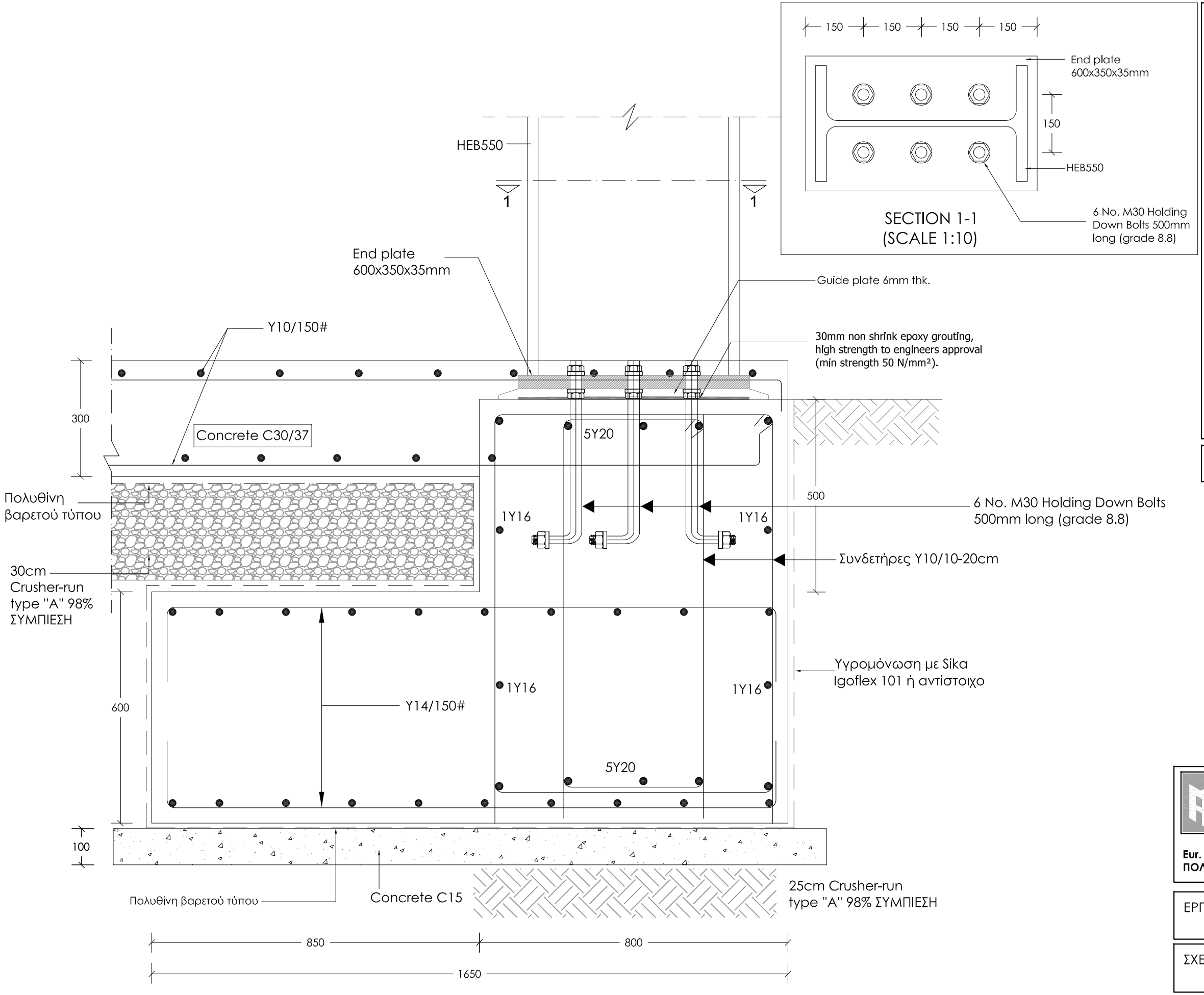

ΛΕΠΤΟΜΕΡΕΙΑ 4
ΠΕΔΙΛΟ ΠΔ2
(ΚΛΙΜΑΚΑ 1:10)

ΓΕΝΙΚΕΣ ΠΑΡΑΤΗΡΗΣΕΙΣ

1. Όλες οι διαστάσεις να λαμβάνονται από τα αρχιτεκτονικά σχέδια .
2. Όλα τα στατικά σχέδια να μελετηθούν σε σχέση με τους τεχνικούς όρους και όλα τα σχετικά αρχιτεκτονικά και ηλεκτρομηχανολογικά σχέδια (αν υπάρχουν οποιεσδήποτε ασυμφωνίες να αναφέρονται άμεσα στον επιβλέποντα αρχιτέκτονα / πολιτικό μηχανικό.
3. Ο εργολάβος θα πρέπει να εκπονήσει και υποβάλει σχέδιο ασφάλειας και υγείας πριν την έναρξη οποιασδήποτε εργασίας σύμφωνα με τις πρόνοιες του σχετικού νόμου και να διορίσει υπεύθυνο συντονιστή ασφάλειας.
4. Ο εργολάβος θα τηρά καθημερινά ημερολόγιο εργοταξίου.
5. Μπετόν C37 (C30/37) για όλη την οικοδομή (ο εργολάβος να υποβάλει mix design.Ο έλεγχος αντοχής θα γίνεται με τη λήψη κύβων πλευράς 15cm και με τη δοκιμή τους σε σύνθλιψη στις 7 και 28 ημέρες. Οι δοκιμές θα γίνουν με έξοδα του εργολάβου από ανεξάρτητο , εγκεκριμένο εργαστήριο.
6. Οπλισμός γενικά B500C .
7. Κάτω από τις νέες θεμελιώσεις τοποθετείται γκρό-μπετόν πάχους 10 cm.
8. Σε όλες τις πλευρές των θεμελίων και σιδηροσυνδέσεων γίνεται μόνωση.
9. Επικάλυψη οπλισμών:
   Πέδιλα: 6cm
   Σιδηροσυνδέσεις: 5cm
   Κολώνες : 3cm από συνδετήρα.
   Η απαιτούμενη κάλυψη του οπλισμού επιτυγχάνεται με τη χρήση πλαστικών spacers βαρετού τύπου της εγκρίσεως του Π.Μ.
10. Τα σίδερα να είναι όσο το δυνατόν μονοκόμματα ,όταν θα ενώνονται ,το μήκος ένωσης (Lap Length) θα είναι 60 φορές η διάμετρος του σιδήρου.
11. Χρήση δονητή σε όλες τις φάσεις της σκυροδέτησης.
12. Ο εργολάβος θα πρέπει να φροντίσει ώστε να στηρίξει/ αντιστηρίξει κατάλληλα τις γειτονικές περιουσίες και να φροντίσει για την όσο το δυνατό ασφαλέστερη μέθοδο εργασίας του.

Καμία εργασία δεν θα αρχίσει πριν την έκδοση άδειας οικοδομής , σε αντίθετη περίπτωση οι μελετητές δεν φέρουν καμία ευθύνη.

www.theodotou.com.cy

ANDREAS THEODOTOU L.L.C.
E.T.E.K. Reg. No. C00230
ΤΗΛ:99667278/FAX:22254114
email:info@theodotou.com.cy

Eur. Ing. ΘΕΟΔΟΤΟΥ ΑΝΔΡΕΑΣ , A.M. E.T.E.K. A090164
ΠΟΛΙΤΙΚΟΣ ΜΗΧΑΝΙΚΟΣ ΑΠΘ , BSc, MSc

ΕΡΓΟ: ΒΙΟΜΗΧΑΝΙΚΟ ΚΤΙΡΙΟ

ΣΧΕΔΙΟ: ΛΕΠΤΟΜΕΡΕΙΕΣ

ΑΡ.ΣΧ:	Κ.Ε:	ΣΧΕΔΙΟ: Κ.Μ.	ΚΛΙΜΑΚΑ: 1:10 (Α3)
Σ12	2032	ΕΛΕΓΧΟΣ: Α.Θ.	ΗΜΕΡΟΜΗΝΙΑ: 03/09/2020

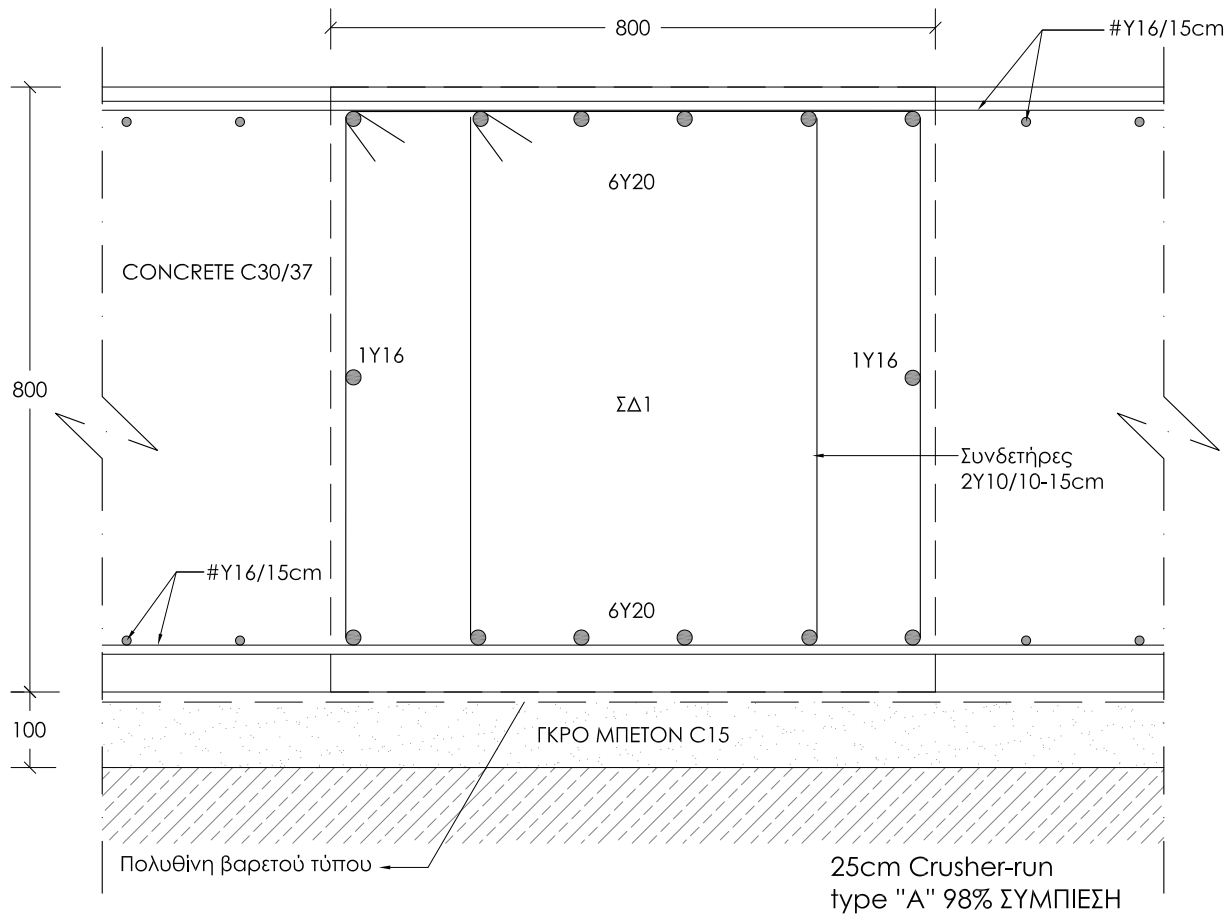

ΛΕΠΤΟΜΕΡΕΙΑ 5
ΤΥΠΙΚΗ ΤΟΜΗ ΚΕΝΤΡΙΚΗΣ ΔΟΚΟΥ ΠΕΔΙΛΟΠΛΑΚΑΣ - ΣΔ1
(ΚΛΙΜΑΚΑ 1:10)

ΓΕΝΙΚΕΣ ΠΑΡΑΤΗΡΗΣΕΙΣ

1. Όλες οι διαστάσεις να λαμβάνονται από τα αρχιτεκτονικά σχέδια .
2. Όλα τα στατικά σχέδια να μελετηθούν σε σχέση με τους τεχνικούς όρους και όλα τα σχετικά αρχιτεκτονικά και ηλεκτρομηχανολογικά σχέδια (αν υπάρχουν οποιεσδήποτε ασυμφωνίες να αναφέρονται άμεσα στον επιβλέποντα αρχιτέκτονα / πολιτικό μηχανικό.
3. Ο εργολάβος θα πρέπει να εκπονήσει και υποβάλει σχέδιο ασφάλειας και υγείας πριν την έναρξη οποιασδήποτε εργασίας σύμφωνα με τις πρόνοιες του σχετικού νόμου και να διορίσει υπεύθυνο συντονιστή ασφάλειας.
4. Ο εργολάβος θα τηρά καθημερινά ημερολόγιο εργοταξίου.
5. Μπετόν C37 (C30/37) για όλη την οικοδομή (ο εργολάβος να υποβάλει mix design.Ο έλεγχος αντοχής θα γίνεται με τη λήψη κύβων πλευράς 15cm και με τη δοκιμή τους σε σύνθλιψη στις 7 και 28 ημέρες. Οι δοκιμές θα γίνουν με έξοδα του εργολάβου από ανεξάρτητο , εγκεκριμένο εργαστήριο.
6. Οπλισμός γενικά B500C .
7. Κάτω από τις νέες θεμελιώσεις τοποθετείται γκρό-μπετόν πάχους 10 cm.
8. Σε όλες τις πλευρές των θεμελίων και σιδηροσυνδέσεων γίνεται μόνωση.
9. Επικάλυψη οπλισμών:
   Πέδιλα: 6cm
   Σιδηροσυνδέσεις: 5cm
   Κολώνες : 3cm από συνδετήρα.
   Η απαιτούμενη κάλυψη του οπλισμού επιτυγχάνεται με τη χρήση πλαστικών spacers βαρετού τύπου της εγκρίσεως του Π.Μ.
10. Τα σίδερα να είναι όσο το δυνατόν μονοκόμματα ,όταν θα ενώνονται ,το μήκος ένωσης (Lap Length) θα είναι 60 φορές η διάμετρος του σιδήρου.
11. Χρήση δονητή σε όλες τις φάσεις της σκυροδέτησης.
12. Ο εργολάβος θα πρέπει να φροντίσει ώστε να στηρίξει/ αντιστηρίξει κατάλληλα τις γειτονικές περιουσίες και να φροντίσει για την όσο το δυνατό ασφαλέστερη μέθοδο εργασίας του.

Καμία εργασία δεν θα αρχίσει πριν την έκδοση άδειας οικοδομής , σε αντίθετη περίπτωση οι μελετητές δεν φέρουν καμία ευθύνη.

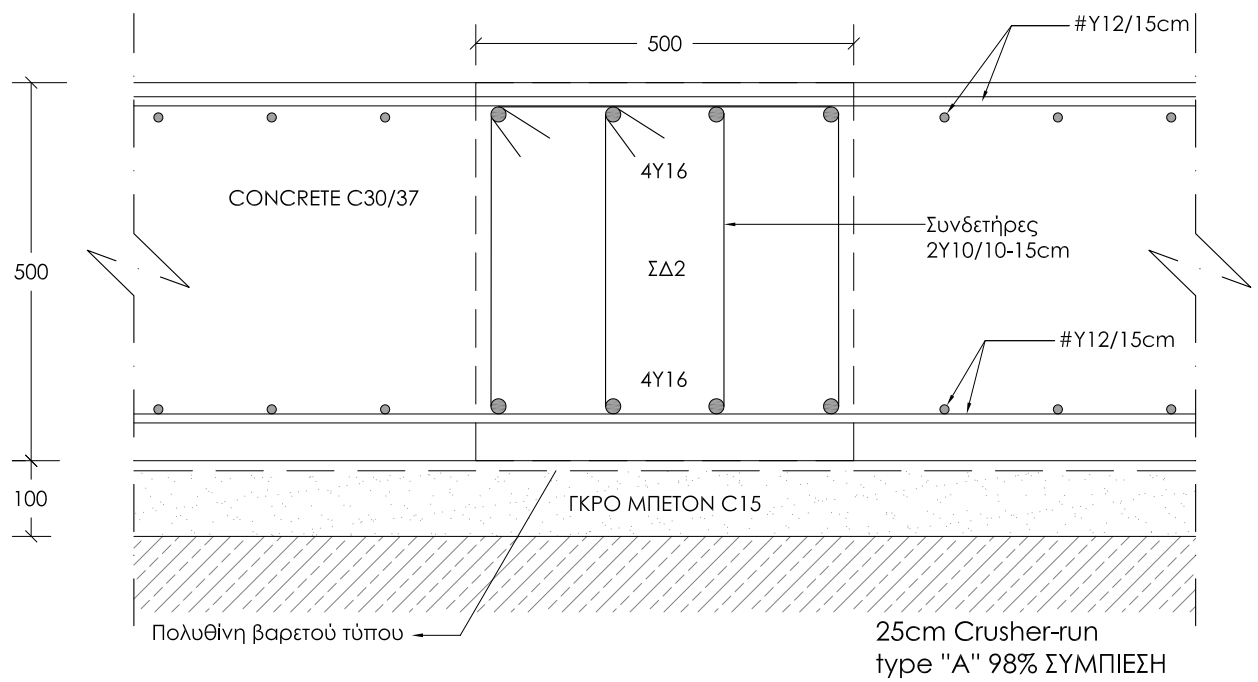

ΛΕΠΤΟΜΕΡΕΙΑ 6
ΤΥΠΙΚΗ ΤΟΜΗ ΚΕΝΤΡΙΚΗΣ ΔΟΚΟΥ ΠΕΔΙΛΟΠΛΑΚΑΣ - ΣΔ2
(ΚΛΙΜΑΚΑ 1:10)

www.theodotou.com.cy

ANDREAS THEODOTOU L.L.C.
E.T.E.K. Reg. No. C00230
ΤΗΛ:99667278/FAX:22254114
email:info@theodotou.com.cy

Eur. Ing. ΘΕΟΔΟΤΟΥ ΑΝΔΡΕΑΣ , A.M. E.T.E.K. A090164
ΠΟΛΙΤΙΚΟΣ ΜΗΧΑΝΙΚΟΣ ΑΠΘ , BSc, MSc

ΕΡΓΟ: ΒΙΟΜΗΧΑΝΙΚΟ ΚΤΙΡΙΟ

ΣΧΕΔΙΟ: ΛΕΠΤΟΜΕΡΕΙΕΣ

ΑΡ.ΣΧ:	Κ.Ε:	ΣΧΕΔΙΟ: Κ.Μ.	ΚΛΙΜΑΚΑ: 1:10 (Α3)
Σ13	2032	ΕΛΕΓΧΟΣ: Α.Θ.	ΗΜΕΡΟΜΗΝΙΑ: 03/09/2020

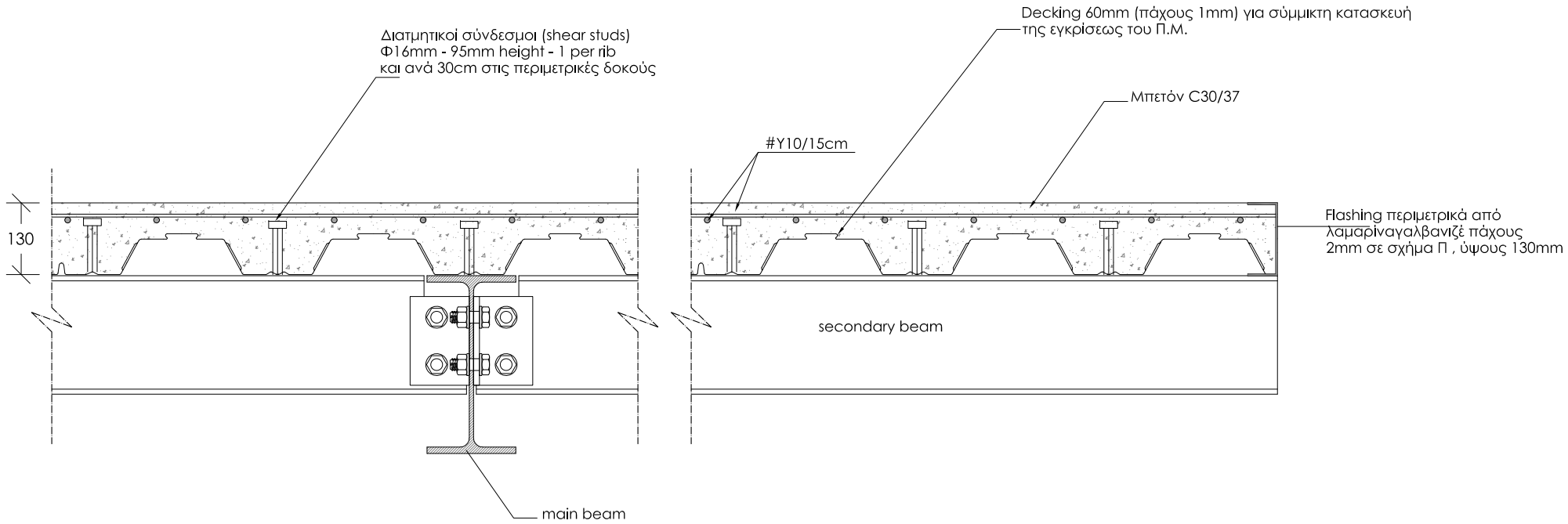

ΛΕΠΤΟΜΕΡΕΙΑ 7
ΤΟΜΗ ΠΑΤΩΜΑΤΟΣ ΜΕΤΑΛΛΙΚΟΥ ΦΟΡΕΑ (ΚΛΙΜΑΚΑ 1:10)

ΠΑΡΑΤΗΡΗΣΕΙΣ ΜΕΤΑΛΛΙΚΩΝ

- Ο ΥΠΕΡΓΟΛΑΒΟΣ ΤΩΝ ΜΕΤΑΛΛΙΚΩΝ ΚΑΤΑΣΚΕΥΩΝ ΘΑ ΕΤΟΙΜΑΣΕΙ ΠΛΗΡΗ SHOP DRAWINGS ΚΑΙ CONNECTION DETAILS ΚΑΙ ΝΑ ΤΑ ΥΠΟΒΑΛΕΙ ΣΤΟΝ ΠΟΛΙΤΙΚΟ ΜΗΧΑΝΙΚΟ ΠΡΟΣ ΕΓΚΡΙΣΗ. ΚΑΜΙΑ ΕΡΓΑΣΙΑ ΚΟΠΗΣ Η' ΕΠΕΞΕΡΓΑΣΙΑΣ ΔΕΝ ΘΑ ΠΡΑΓΜΑΤΟΠΟΙΗΘΕΙ ΠΡΙΝ ΤΗΝ ΕΓΚΡΙΣΗ ΤΟΥ ΠΟΛΙΤΙΚΟΥ ΜΗΧΑΝΙΚΟΥ.
- ΤΑ FILLET WELDS ΘΑ ΕΙΝΑΙ 6mm ΕΚΤΟΣ ΑΝ ΑΝΑΓΡΑΦΟΝΤΑΙ ΔΙΑΦΟΡΕΤΙΚΑ ΣΤΑ ΣΧΕΔΙΑ .
- ΟΙ ΗΛΕΚΤΡΟΣΥΓΚΟΛΛΗΣΕΙΣ ΘΑ ΓΙΝΟΝΤΑΙ ΑΠΟ ΕΜΠΕΙΡΟΥΣ-ΠΙΣΤΟΠΟΙΗΜΕΝΟΥΣ ΣΥΓΚΟΛΛΗΤΕΣ.
- ΟΛΕΣ ΟΙ ΜΕΤΑΛΛΙΚΕΣ ΚΑΤΑΣΚΕΥΕΣ ΑΦΟΥ ΑΜΜΟΒΟΛΗΘΟΥΝ ΘΑ ΒΑΦΤΟΥΝ ΜΕ ΕΝΑ ΧΕΡΙ ZINC PHOSPHATE , ΔΥΟ ΧΕΡΙΑ UNDERCOAT ΚΑΙ ΔΥΟ ΧΕΡΙΑ FINISH COAT , ΟΛΑ ΤΗΣ SIGMA COATING.
- Ο ΥΠΕΡΓΟΛΑΒΟΣ ΤΩΝ ΜΕΤΑΛΛΙΚΩΝ ΚΑΤΑΣΚΕΥΩΝ ΘΑ ΕΤΟΙΜΑΣΕΙ ΠΛΗΡΗ ΠΡΟΣΦΟΡΑ ΓΙΑ ΟΛΕΣ ΤΙΣ ΕΡΓΑΣΙΕΣ , ΛΕΠΤΟΜΕΡΕΙΕΣ , ΧΡΩΜΑΤΙΣΜΟΥΣ , FLASHINGS , ΑΦΑΝΕΙΣ ΕΡΓΑΣΙΕΣ , ΣΚΑΛΕΣ Κ.Λ.Π.
- ΟΛΕΣ ΟΙ ΜΕΤΑΛΛΙΚΕΣ ΔΙΑΤΟΜΕΣ ΚΑΙ ΦΛΑΝΤΖΕΣ ΘΑ ΕΙΝΑΙ GRADE 43 (fy = 275 N/mm²) , ΕΚΤΟΣ ΑΝ ΑΝΑΓΡΑΦΕΤΑΙ ΔΙΑΦΟΡΕΤΙΚΑ .
- ΟΛΑ ΤΑ ΜΠΟΛΩΝΙΑ ΘΑ ΕΙΝΑΙ ΓΑΛΒΑΝΙΣΜΕΝΑ , ΘΑ ΦΕΡΟΥΝ ΡΟΔΕΛΛΕΣ ΚΑΙ ΘΑ ΕΙΝΑΙ GRADE 8.8.
- Ο ΥΠΕΡΓΟΛΑΒΟΣ ΤΩΝ ΜΕΤΑΛΛΙΚΩΝ ΚΑΤΑΣΚΕΥΩΝ ΘΑ ΥΠΟΒΑΛΕΙ ΠΡΟΣ ΕΓΚΡΙΣΗ ΟΛΑ ΤΑ MILL TEST CERTIFICATES ΤΩΝ ΔΙΑΤΟΜΩΝ.

Καμία εργασία δεν θα αρχίσει πριν την έκδοση άδειας οικοδομής , σε αντίθετη περίπτωση οι μελετητές δεν φέρουν καμία ευθύνη.

www.theodotou.com.cy

ANDREAS THEODOTOU L.L.C.
E.T.E.K. Reg. No. C00230
ΤΗΛ:99667278/FAX:22254114
email:info@theodotou.com.cy

Eur. Ing. ΘΕΟΔΟΤΟΥ ΑΝΔΡΕΑΣ , Α.Μ. Ε.Τ.Ε.Κ. Α090164
ΠΟΛΙΤΙΚΟΣ ΜΗΧΑΝΙΚΟΣ ΑΠΘ , BSc, MSc

ΕΡΓΟ: ΒΙΟΜΗΧΑΝΙΚΟ ΚΤΙΡΙΟ

ΣΧΕΔΙΟ: ΛΕΠΤΟΜΕΡΕΙΑ ΠΑΤΩΜΑΤΟΣ

ΑΡ.ΣΧ:	Κ.Ε:	ΣΧΕΔΙΟ: Σ.Π.	ΚΛΙΜΑΚΑ: 1:10 (Α3)
Σ14	2032	ΕΛΕΓΧΟΣ: Α.Θ.	ΗΜΕΡΟΜΗΝΙΑ: 14/07/2020

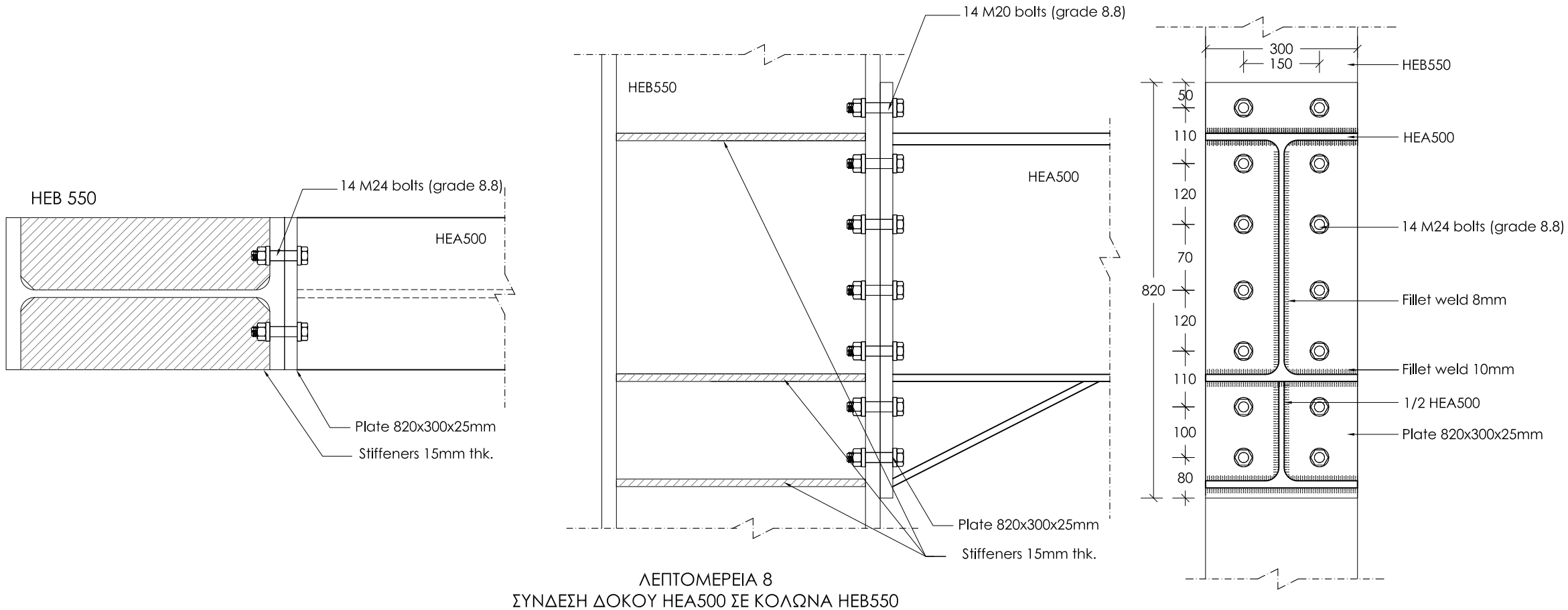

ΛΕΠΤΟΜΕΡΕΙΑ 8
ΣΥΝΔΕΣΗ ΔΟΚΟΥ HEA500 ΣΕ ΚΟΛΩΝΑ HEB550
(ΚΛΙΜΑΚΑ 1:10)

ΠΑΡΑΤΗΡΗΣΕΙΣ ΜΕΤΑΛΛΙΚΩΝ

- Ο ΥΠΕΡΓΟΛΑΒΟΣ ΤΩΝ ΜΕΤΑΛΛΙΚΩΝ ΚΑΤΑΣΚΕΥΩΝ ΘΑ ΕΤΟΙΜΑΣΕΙ ΠΛΗΡΗ SHOP DRAWINGS ΚΑΙ CONNECTION DETAILS ΚΑΙ ΝΑ ΤΑ ΥΠΟΒΑΛΕΙ ΣΤΟΝ ΠΟΛΙΤΙΚΟ ΜΗΧΑΝΙΚΟ ΠΡΟΣ ΕΓΚΡΙΣΗ. ΚΑΜΙΑ ΕΡΓΑΣΙΑ ΚΟΠΗΣ Η' ΕΠΕΞΕΡΓΑΣΙΑΣ ΔΕΝ ΘΑ ΠΡΑΓΜΑΤΟΠΟΙΗΘΕΙ ΠΡΙΝ ΤΗΝ ΕΓΚΡΙΣΗ ΤΟΥ ΠΟΛΙΤΙΚΟΥ ΜΗΧΑΝΙΚΟΥ.
- ΤΑ FILLET WELDS ΘΑ ΕΙΝΑΙ 6mm ΕΚΤΟΣ ΑΝ ΑΝΑΓΡΑΦΟΝΤΑΙ ΔΙΑΦΟΡΕΤΙΚΑ ΣΤΑ ΣΧΕΔΙΑ .
- ΟΙ ΗΛΕΚΤΡΟΣΥΓΚΟΛΛΗΣΕΙΣ ΘΑ ΓΙΝΟΝΤΑΙ ΑΠΟ ΕΜΠΕΙΡΟΥΣ-ΠΙΣΤΟΠΟΙΗΜΕΝΟΥΣ ΣΥΓΚΟΛΛΗΤΕΣ.
- ΟΛΕΣ ΟΙ ΜΕΤΑΛΛΙΚΕΣ ΚΑΤΑΣΚΕΥΕΣ ΑΦΟΥ ΑΜΜΟΒΟΛΗΘΟΥΝ ΘΑ ΒΑΦΤΟΥΝ ΜΕ ΕΝΑ ΧΕΡΙ ZINC PHOSPHATE , ΔΥΟ ΧΕΡΙΑ UNDERCOAT ΚΑΙ ΔΥΟ ΧΕΡΙΑ FINISH COAT , ΟΛΑ ΤΗΣ SIGMA COATING.
- Ο ΥΠΕΡΓΟΛΑΒΟΣ ΤΩΝ ΜΕΤΑΛΛΙΚΩΝ ΚΑΤΑΣΚΕΥΩΝ ΘΑ ΕΤΟΙΜΑΣΕΙ ΠΛΗΡΗ ΠΡΟΣΦΟΡΑ ΓΙΑ ΟΛΕΣ ΤΙΣ ΕΡΓΑΣΙΕΣ , ΛΕΠΤΟΜΕΡΕΙΕΣ , ΧΡΩΜΑΤΙΣΜΟΥΣ , FLASHINGS , ΑΦΑΝΕΙΣ ΕΡΓΑΣΙΕΣ , ΣΚΑΛΕΣ Κ.Λ.Π.
- ΟΛΕΣ ΟΙ ΜΕΤΑΛΛΙΚΕΣ ΔΙΑΤΟΜΕΣ ΚΑΙ ΦΛΑΝΤΖΕΣ ΘΑ ΕΙΝΑΙ GRADE 43 (fy = 275 N/mm²) , ΕΚΤΟΣ ΑΝ ΑΝΑΓΡΑΦΕΤΑΙ ΔΙΑΦΟΡΕΤΙΚΑ .
- ΟΛΑ ΤΑ ΜΠΟΛΩΝΙΑ ΘΑ ΕΙΝΑΙ ΓΑΛΒΑΝΙΣΜΕΝΑ , ΘΑ ΦΕΡΟΥΝ ΡΟΔΕΛΛΕΣ ΚΑΙ ΘΑ ΕΙΝΑΙ GRADE 8.8.
- Ο ΥΠΕΡΓΟΛΑΒΟΣ ΤΩΝ ΜΕΤΑΛΛΙΚΩΝ ΚΑΤΑΣΚΕΥΩΝ ΘΑ ΥΠΟΒΑΛΕΙ ΠΡΟΣ ΕΓΚΡΙΣΗ ΟΛΑ ΤΑ MILL TEST CERTIFICATES ΤΩΝ ΔΙΑΤΟΜΩΝ.

Καμία εργασία δεν θα αρχίσει πριν την έκδοση άδειας οικοδομής , σε αντίθετη περίπτωση οι μελετητές δεν φέρουν καμία ευθύνη.

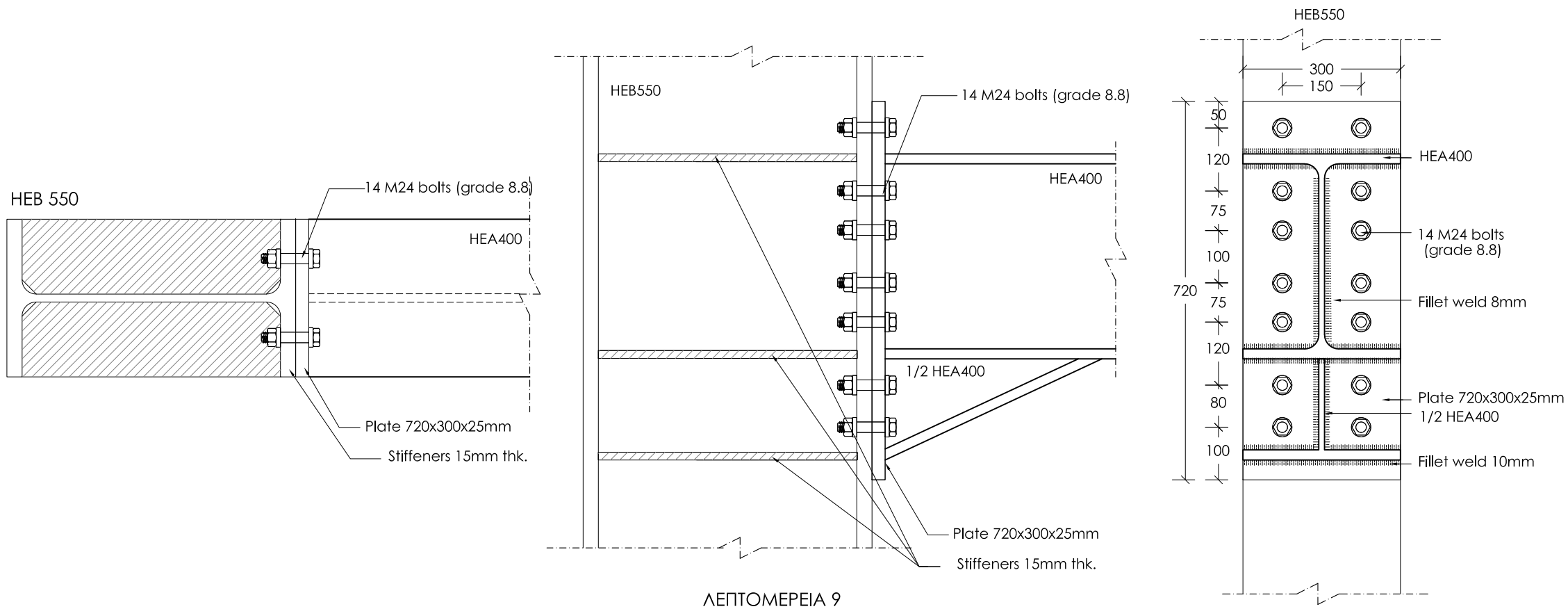

ΛΕΠΤΟΜΕΡΕΙΑ 9
ΣΥΝΔΕΣΗ ΔΟΚΟΥ HEA400 ΣΕ ΚΟΛΩΝΑ HEB550
(ΚΛΙΜΑΚΑ 1:10)

www.theodotou.com.cy

ANDREAS THEODOTOU L.L.C.
E.T.E.K. Reg. No. C00230
ΤΗΛ:99667278/FAX:22254114
email:info@theodotou.com.cy

Eur. Ing. ΘΕΟΔΟΤΟΥ ΑΝΔΡΕΑΣ , Α.Μ. Ε.Τ.Ε.Κ. Α090164
ΠΟΛΙΤΙΚΟΣ ΜΗΧΑΝΙΚΟΣ ΑΠΘ , BSc, MSc

ΕΡΓΟ: ΒΙΟΜΗΧΑΝΙΚΟ ΚΤΙΡΙΟ

ΣΧΕΔΙΟ: ΛΕΠΤΟΜΕΡΕΙΕΣ

ΑΡ.ΣΧ:	Κ.Ε:	ΣΧΕΔΙΟ: Σ.Π.	ΚΛΙΜΑΚΑ: 1:10 (Α3)
Σ15	2032	ΕΛΕΓΧΟΣ: Α.Θ.	ΗΜΕΡΟΜΗΝΙΑ: 03/09/2020

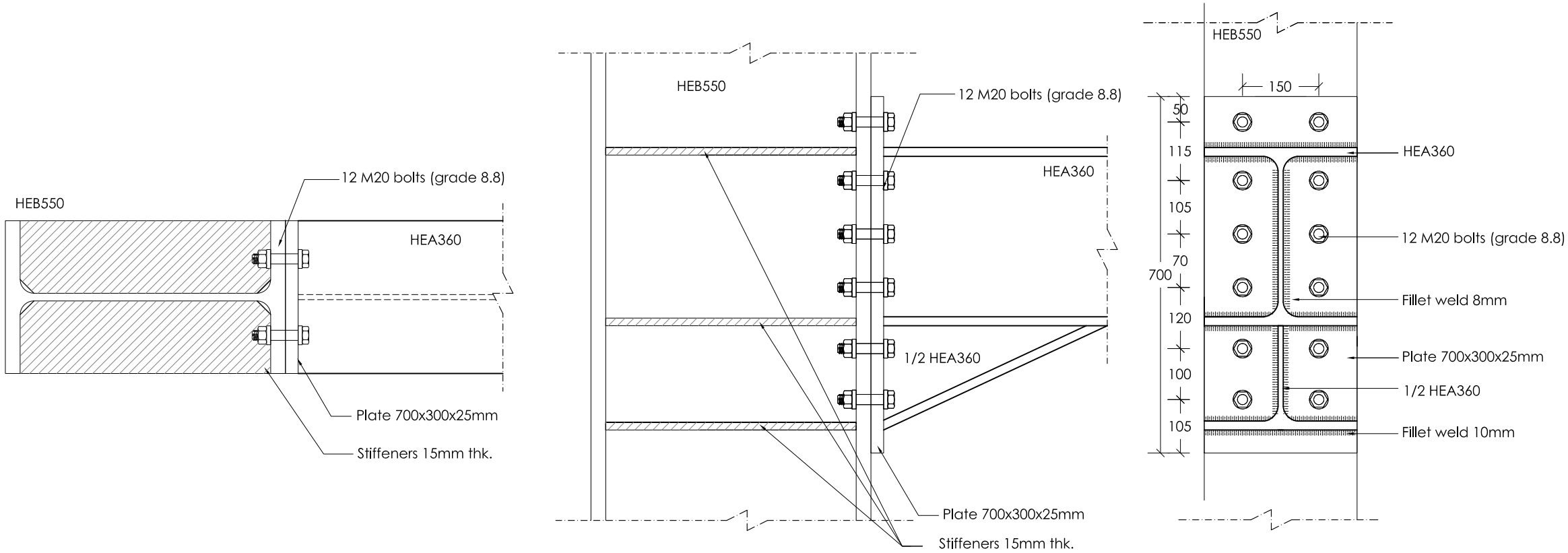

ΛΕΠΤΟΜΕΡΕΙΑ 10
ΣΥΝΔΕΣΗ ΔΟΚΟΥ HEA360 ΣΕ ΚΟΛΩΝΑ HEB550(ΚΛΙΜΑΚΑ 1:10)

ΠΑΡΑΤΗΡΗΣΕΙΣ ΜΕΤΑΛΛΙΚΩΝ

- Ο ΥΠΕΡΓΟΛΑΒΟΣ ΤΩΝ ΜΕΤΑΛΛΙΚΩΝ ΚΑΤΑΣΚΕΥΩΝ ΘΑ ΕΤΟΙΜΑΣΕΙ ΠΛΗΡΗ SHOP DRAWINGS ΚΑΙ CONNECTION DETAILS ΚΑΙ ΝΑ ΤΑ ΥΠΟΒΑΛΕΙ ΣΤΟΝ ΠΟΛΙΤΙΚΟ ΜΗΧΑΝΙΚΟ ΠΡΟΣ ΕΓΚΡΙΣΗ. ΚΑΜΙΑ ΕΡΓΑΣΙΑ ΚΟΠΗΣ Η' ΕΠΕΞΕΡΓΑΣΙΑΣ ΔΕΝ ΘΑ ΠΡΑΓΜΑΤΟΠΟΙΗΘΕΙ ΠΡΙΝ ΤΗΝ ΕΓΚΡΙΣΗ ΤΟΥ ΠΟΛΙΤΙΚΟΥ ΜΗΧΑΝΙΚΟΥ.
- ΤΑ FILLET WELDS ΘΑ ΕΙΝΑΙ 6mm ΕΚΤΟΣ ΑΝ ΑΝΑΓΡΑΦΟΝΤΑΙ ΔΙΑΦΟΡΕΤΙΚΑ ΣΤΑ ΣΧΕΔΙΑ .
- ΟΙ ΗΛΕΚΤΡΟΣΥΓΚΟΛΛΗΣΕΙΣ ΘΑ ΓΙΝΟΝΤΑΙ ΑΠΟ ΕΜΠΕΙΡΟΥΣ-ΠΙΣΤΟΠΟΙΗΜΕΝΟΥΣ ΣΥΓΚΟΛΛΗΤΕΣ.
- ΟΛΕΣ ΟΙ ΜΕΤΑΛΛΙΚΕΣ ΚΑΤΑΣΚΕΥΕΣ ΑΦΟΥ ΑΜΜΟΒΟΛΗΘΟΥΝ ΘΑ ΒΑΦΤΟΥΝ ΜΕ ΕΝΑ ΧΕΡΙ ZINC PHOSPHATE , ΔΥΟ ΧΕΡΙΑ UNDERCOAT ΚΑΙ ΔΥΟ ΧΕΡΙΑ FINISH COAT , ΟΛΑ ΤΗΣ SIGMA COATING.
- Ο ΥΠΕΡΓΟΛΑΒΟΣ ΤΩΝ ΜΕΤΑΛΛΙΚΩΝ ΚΑΤΑΣΚΕΥΩΝ ΘΑ ΕΤΟΙΜΑΣΕΙ ΠΛΗΡΗ ΠΡΟΣΦΟΡΑ ΓΙΑ ΟΛΕΣ ΤΙΣ ΕΡΓΑΣΙΕΣ , ΛΕΠΤΟΜΕΡΕΙΕΣ , ΧΡΩΜΑΤΙΣΜΟΥΣ , FLASHINGS , ΑΦΑΝΕΙΣ ΕΡΓΑΣΙΕΣ , ΣΚΑΛΕΣ Κ.Λ.Π.
- ΟΛΕΣ ΟΙ ΜΕΤΑΛΛΙΚΕΣ ΔΙΑΤΟΜΕΣ ΚΑΙ ΦΛΑΝΤΖΕΣ ΘΑ ΕΙΝΑΙ GRADE 43 (fy = 275 N/mm²) , ΕΚΤΟΣ ΑΝ ΑΝΑΓΡΑΦΕΤΑΙ ΔΙΑΦΟΡΕΤΙΚΑ .
- ΟΛΑ ΤΑ ΜΠΟΛΩΝΙΑ ΘΑ ΕΙΝΑΙ ΓΑΛΒΑΝΙΣΜΕΝΑ , ΘΑ ΦΕΡΟΥΝ ΡΟΔΕΛΛΕΣ ΚΑΙ ΘΑ ΕΙΝΑΙ GRADE 8.8.
- Ο ΥΠΕΡΓΟΛΑΒΟΣ ΤΩΝ ΜΕΤΑΛΛΙΚΩΝ ΚΑΤΑΣΚΕΥΩΝ ΘΑ ΥΠΟΒΑΛΕΙ ΠΡΟΣ ΕΓΚΡΙΣΗ ΟΛΑ ΤΑ MILL TEST CERTIFICATES ΤΩΝ ΔΙΑΤΟΜΩΝ.

Καμία εργασία δεν θα αρχίσει πριν την έκδοση άδειας οικοδομής , σε αντίθετη περίπτωση οι μελετητές δεν φέρουν καμία ευθύνη.

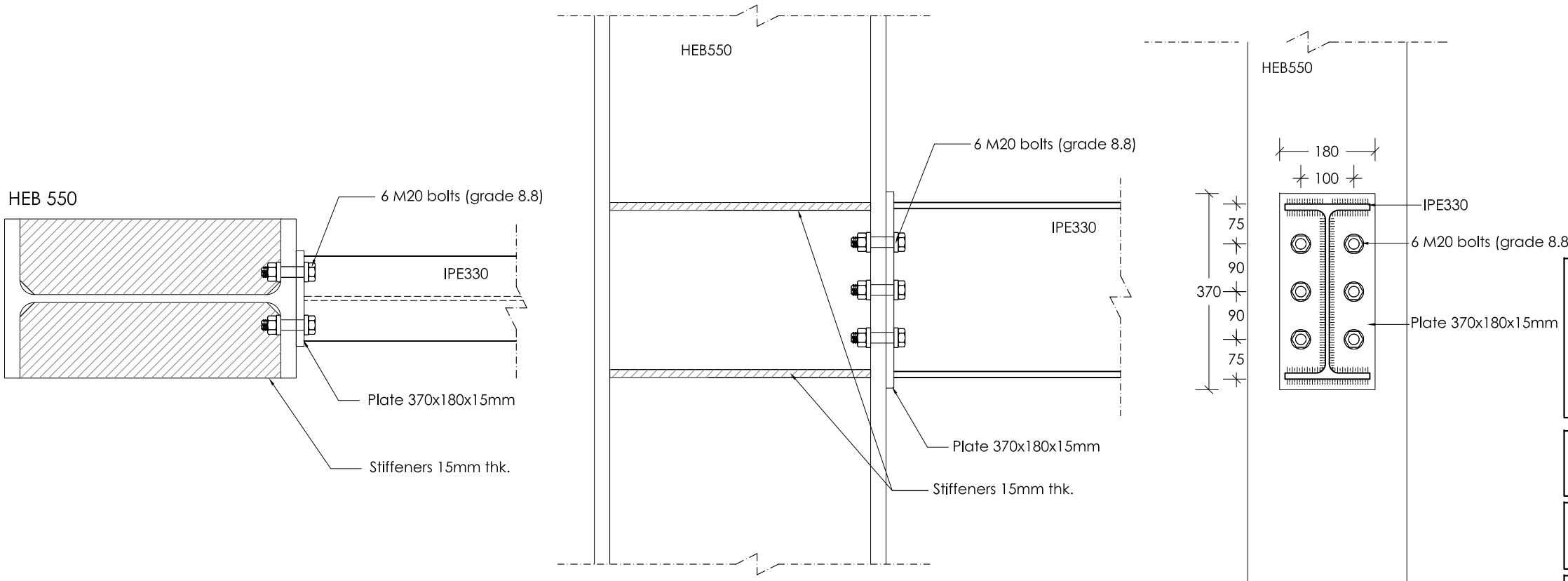

ΛΕΠΤΟΜΕΡΕΙΑ 11
ΣΥΝΔΕΣΗ ΔΟΚΟΥ IPE330 ΣΕ ΚΟΛΩΝΑ HEB500 (ΚΛΙΜΑΚΑ 1:10)

www.theodotou.com.cy

ANDREAS THEODOTOU L.L.C.
E.T.E.K. Reg. No. C00230
ΤΗΛ:99667278/FAX:22254114
email:info@theodotou.com.cy

Eur. Ing. ΘΕΟΔΟΤΟΥ ΑΝΔΡΕΑΣ , Α.Μ. Ε.Τ.Ε.Κ. Α090164
ΠΟΛΙΤΙΚΟΣ ΜΗΧΑΝΙΚΟΣ ΑΠΘ , BSc, MSc

ΕΡΓΟ: ΒΙΟΜΗΧΑΝΙΚΟ ΚΤΙΡΙΟ

ΣΧΕΔΙΟ: ΛΕΠΤΟΜΕΡΕΙΕΣ

ΑΡ.ΣΧ:	Κ.Ε:	ΣΧΕΔΙΟ: Σ.Π.	ΚΛΙΜΑΚΑ: 1:10 (Α3)
Σ16	2032	ΕΛΕΓΧΟΣ: Α.Θ.	ΗΜΕΡΟΜΗΝΙΑ: 03/09/2020

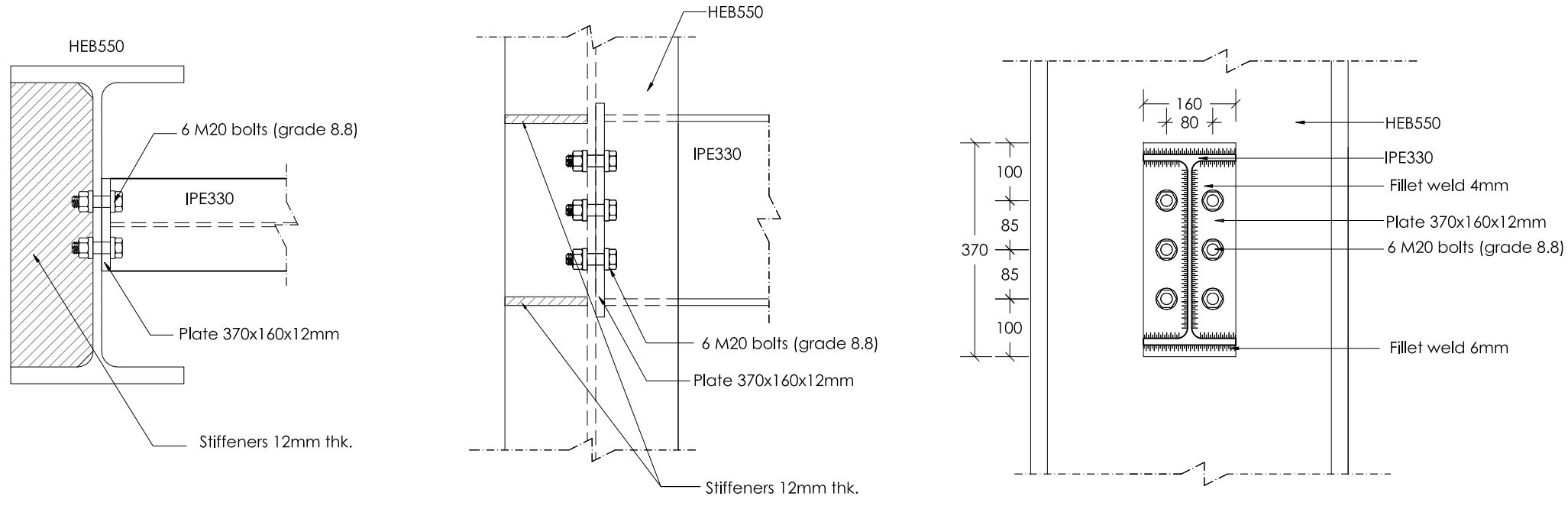

ΛΕΠΤΟΜΕΡΕΙΑ 12
ΣΥΝΔΕΣΗ ΔΟΚΟΥ IPE330 ΣΤΟΝ ΚΟΡΜΟ ΚΟΛΩΝΑΣ HEB550 (ΚΛΙΜΑΚΑ 1:10)

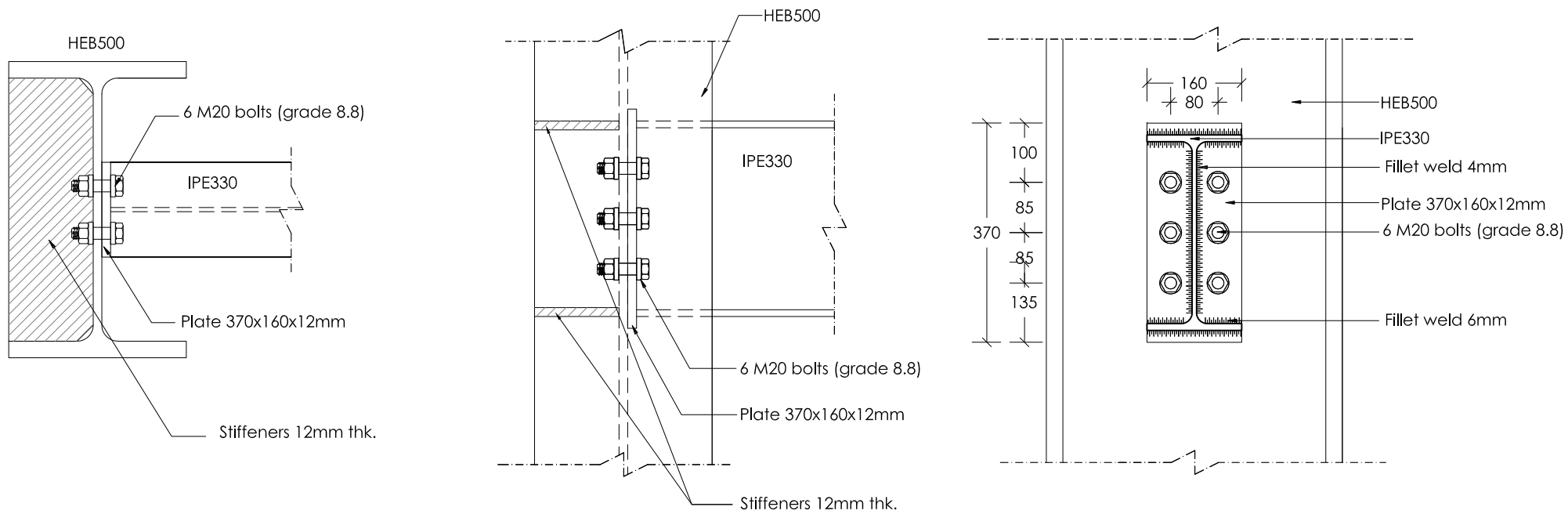

ΛΕΠΤΟΜΕΡΕΙΑ 13
ΣΥΝΔΕΣΗ ΔΟΚΟΥ IPE330 ΣΤΟΝ ΚΟΡΜΟ ΚΟΛΩΝΑΣ HEB500 (ΚΛΙΜΑΚΑ 1:10)

ΠΑΡΑΤΗΡΗΣΕΙΣ ΜΕΤΑΛΛΙΚΩΝ

- Ο ΥΠΕΡΓΟΛΑΒΟΣ ΤΩΝ ΜΕΤΑΛΛΙΚΩΝ ΚΑΤΑΣΚΕΥΩΝ ΘΑ ΕΤΟΙΜΑΣΕΙ ΠΛΗΡΗ SHOP DRAWINGS ΚΑΙ CONNECTION DETAILS ΚΑΙ ΝΑ ΤΑ ΥΠΟΒΑΛΕΙ ΣΤΟΝ ΠΟΛΙΤΙΚΟ ΜΗΧΑΝΙΚΟ ΠΡΟΣ ΕΓΚΡΙΣΗ. ΚΑΜΙΑ ΕΡΓΑΣΙΑ ΚΟΠΗΣ Η' ΕΠΕΞΕΡΓΑΣΙΑΣ ΔΕΝ ΘΑ ΠΡΑΓΜΑΤΟΠΟΙΗΘΕΙ ΠΡΙΝ ΤΗΝ ΕΓΚΡΙΣΗ ΤΟΥ ΠΟΛΙΤΙΚΟΥ ΜΗΧΑΝΙΚΟΥ.
- ΤΑ FILLET WELDS ΘΑ ΕΙΝΑΙ 6mm ΕΚΤΟΣ ΑΝ ΑΝΑΓΡΑΦΟΝΤΑΙ ΔΙΑΦΟΡΕΤΙΚΑ ΣΤΑ ΣΧΕΔΙΑ .
- ΟΙ ΗΛΕΚΤΡΟΣΥΓΚΟΛΛΗΣΕΙΣ ΘΑ ΓΙΝΟΝΤΑΙ ΑΠΟ ΕΜΠΕΙΡΟΥΣ-ΠΙΣΤΟΠΟΙΗΜΕΝΟΥΣ ΣΥΓΚΟΛΛΗΤΕΣ.
- ΟΛΕΣ ΟΙ ΜΕΤΑΛΛΙΚΕΣ ΚΑΤΑΣΚΕΥΕΣ ΑΦΟΥ ΑΜΜΟΒΟΛΗΘΟΥΝ ΘΑ ΒΑΦΤΟΥΝ ΜΕ ΕΝΑ ΧΕΡΙ ZINC PHOSPHATE , ΔΥΟ ΧΕΡΙΑ UNDERCOAT ΚΑΙ ΔΥΟ ΧΕΡΙΑ FINISH COAT , ΟΛΑ ΤΗΣ SIGMA COATING.
- Ο ΥΠΕΡΓΟΛΑΒΟΣ ΤΩΝ ΜΕΤΑΛΛΙΚΩΝ ΚΑΤΑΣΚΕΥΩΝ ΘΑ ΕΤΟΙΜΑΣΕΙ ΠΛΗΡΗ ΠΡΟΣΦΟΡΑ ΓΙΑ ΟΛΕΣ ΤΙΣ ΕΡΓΑΣΙΕΣ , ΛΕΠΤΟΜΕΡΕΙΕΣ , ΧΡΩΜΑΤΙΣΜΟΥΣ , FLASHINGS , ΑΦΑΝΕΙΣ ΕΡΓΑΣΙΕΣ , ΣΚΑΛΕΣ Κ.Λ.Π.
- ΟΛΕΣ ΟΙ ΜΕΤΑΛΛΙΚΕΣ ΔΙΑΤΟΜΕΣ ΚΑΙ ΦΛΑΝΤΖΕΣ ΘΑ ΕΙΝΑΙ GRADE 43 (f_y = 275 N/mm^2) , ΕΚΤΟΣ ΑΝ ΑΝΑΓΡΑΦΕΤΑΙ ΔΙΑΦΟΡΕΤΙΚΑ .
- ΟΛΑ ΤΑ ΜΠΟΛΩΝΙΑ ΘΑ ΕΙΝΑΙ ΓΑΛΒΑΝΙΣΜΕΝΑ , ΘΑ ΦΕΡΟΥΝ ΡΟΔΕΛΛΕΣ ΚΑΙ ΘΑ ΕΙΝΑΙ GRADE 8.8.
- Ο ΥΠΕΡΓΟΛΑΒΟΣ ΤΩΝ ΜΕΤΑΛΛΙΚΩΝ ΚΑΤΑΣΚΕΥΩΝ ΘΑ ΥΠΟΒΑΛΕΙ ΠΡΟΣ ΕΓΚΡΙΣΗ ΟΛΑ ΤΑ MILL TEST CERTIFICATES ΤΩΝ ΔΙΑΤΟΜΩΝ.

Καμία εργασία δεν θα αρχίσει πριν την έκδοση άδειας οικοδομής , σε αντίθετη περίπτωση οι μελετητές δεν φέρουν καμία ευθύνη.

www.theodotou.com.cy

ANDREAS THEODOTOU L.L.C.
E.T.E.K. Reg. No. C00230
ΤΗΛ:99667278/FAX:22254114
email:info@theodotou.com.cy

Eur. Ing. ΘΕΟΔΟΤΟΥ ΑΝΔΡΕΑΣ , A.M. E.T.E.K. A090164
ΠΟΛΙΤΙΚΟΣ ΜΗΧΑΝΙΚΟΣ ΑΠΘ , BSc, MSc

ΕΡΓΟ: ΒΙΟΜΗΧΑΝΙΚΟ ΚΤΙΡΙΟ

ΣΧΕΔΙΟ: ΛΕΠΤΟΜΕΡΕΙΕΣ

ΑΡ.ΣΧ:	Κ.Ε:	ΣΧΕΔΙΟ: Κ.Μ.	ΚΛΙΜΑΚΑ: 1:10 (Α3)
Σ17	2032	ΕΛΕΓΧΟΣ: Α.Θ.	ΗΜΕΡΟΜΗΝΙΑ: 03/09/2020

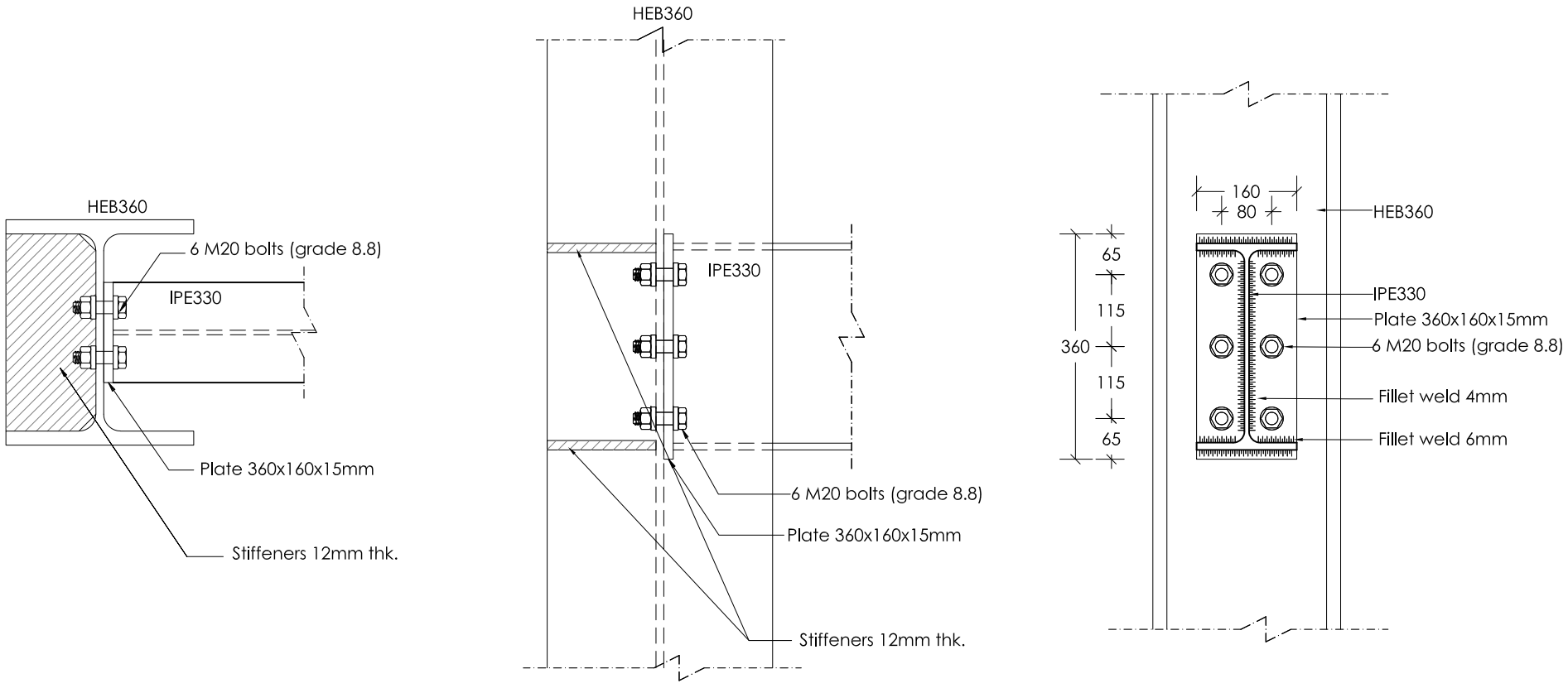

ΛΕΠΤΟΜΕΡΕΙΑ 14
ΣΥΝΔΕΣΗ ΔΟΚΟΥ IPE330 ΣΤΟΝ ΚΟΡΜΟ ΚΟΛΩΝΑΣ HEB360 (ΚΛΙΜΑΚΑ 1:10)

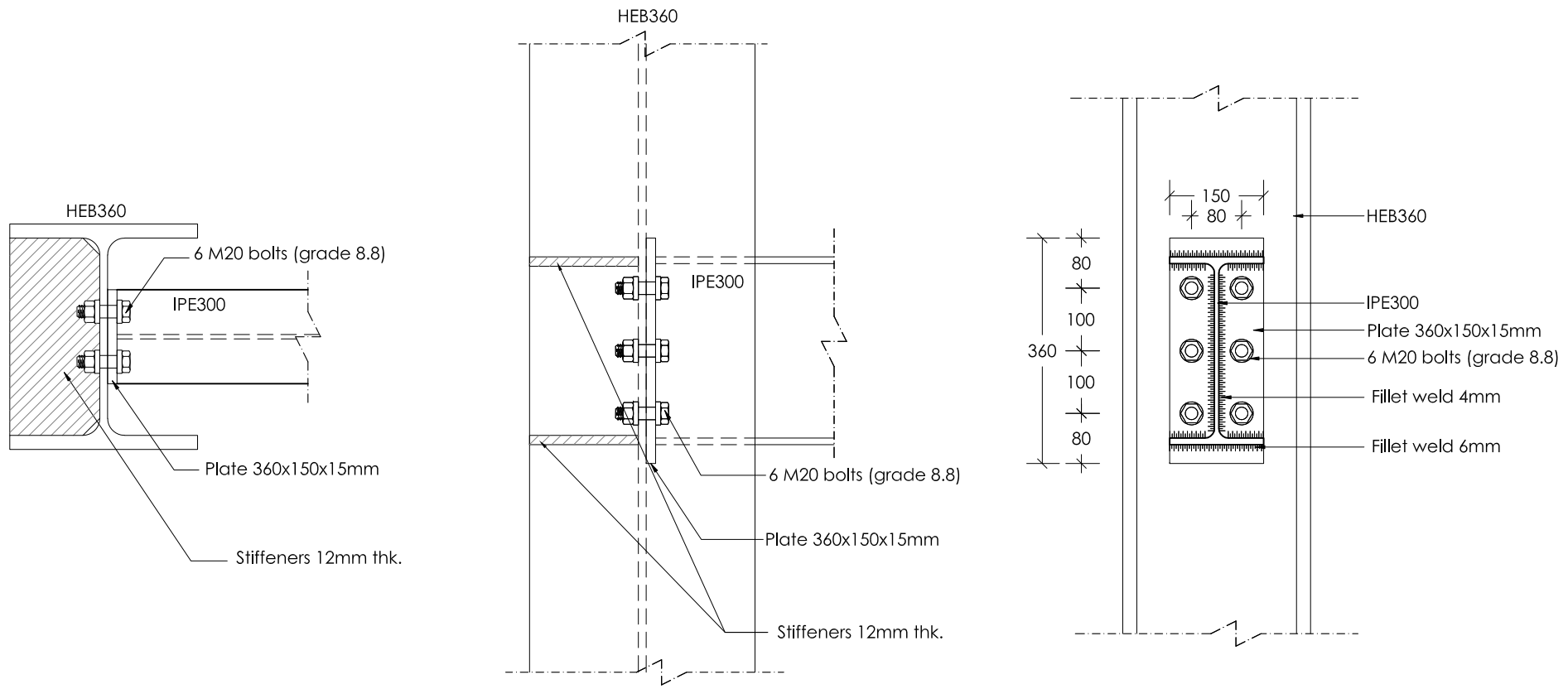

ΛΕΠΤΟΜΕΡΕΙΑ 15
ΣΥΝΔΕΣΗ ΔΟΚΟΥ IPE300 ΣΤΟΝ ΚΟΡΜΟ ΚΟΛΩΝΑΣ HEB360 (ΚΛΙΜΑΚΑ 1:10)

ΠΑΡΑΤΗΡΗΣΕΙΣ ΜΕΤΑΛΛΙΚΩΝ

- Ο ΥΠΕΡΓΟΛΑΒΟΣ ΤΩΝ ΜΕΤΑΛΛΙΚΩΝ ΚΑΤΑΣΚΕΥΩΝ ΘΑ ΕΤΟΙΜΑΣΕΙ ΠΛΗΡΗ SHOP DRAWINGS ΚΑΙ CONNECTION DETAILS ΚΑΙ ΝΑ ΤΑ ΥΠΟΒΑΛΕΙ ΣΤΟΝ ΠΟΛΙΤΙΚΟ ΜΗΧΑΝΙΚΟ ΠΡΟΣ ΕΓΚΡΙΣΗ. ΚΑΜΙΑ ΕΡΓΑΣΙΑ ΚΟΠΗΣ Η' ΕΠΕΞΕΡΓΑΣΙΑΣ ΔΕΝ ΘΑ ΠΡΑΓΜΑΤΟΠΟΙΗΘΕΙ ΠΡΙΝ ΤΗΝ ΕΓΚΡΙΣΗ ΤΟΥ ΠΟΛΙΤΙΚΟΥ ΜΗΧΑΝΙΚΟΥ.
- ΤΑ FILLET WELDS ΘΑ ΕΙΝΑΙ 6mm ΕΚΤΟΣ ΑΝ ΑΝΑΓΡΑΦΟΝΤΑΙ ΔΙΑΦΟΡΕΤΙΚΑ ΣΤΑ ΣΧΕΔΙΑ .
- ΟΙ ΗΛΕΚΤΡΟΣΥΓΚΟΛΛΗΣΕΙΣ ΘΑ ΓΙΝΟΝΤΑΙ ΑΠΟ ΕΜΠΕΙΡΟΥΣ-ΠΙΣΤΟΠΟΙΗΜΕΝΟΥΣ ΣΥΓΚΟΛΛΗΤΕΣ.
- ΟΛΕΣ ΟΙ ΜΕΤΑΛΛΙΚΕΣ ΚΑΤΑΣΚΕΥΕΣ ΑΦΟΥ ΑΜΜΟΒΟΛΗΘΟΥΝ ΘΑ ΒΑΦΤΟΥΝ ΜΕ ΕΝΑ ΧΕΡΙ ZINC PHOSPHATE , ΔΥΟ ΧΕΡΙΑ UNDERCOAT ΚΑΙ ΔΥΟ ΧΕΡΙΑ FINISH COAT , ΟΛΑ ΤΗΣ SIGMA COATING.
- Ο ΥΠΕΡΓΟΛΑΒΟΣ ΤΩΝ ΜΕΤΑΛΛΙΚΩΝ ΚΑΤΑΣΚΕΥΩΝ ΘΑ ΕΤΟΙΜΑΣΕΙ ΠΛΗΡΗ ΠΡΟΣΦΟΡΑ ΓΙΑ ΟΛΕΣ ΤΙΣ ΕΡΓΑΣΙΕΣ , ΛΕΠΤΟΜΕΡΕΙΕΣ , ΧΡΩΜΑΤΙΣΜΟΥΣ , FLASHINGS , ΑΦΑΝΕΙΣ ΕΡΓΑΣΙΕΣ , ΣΚΑΛΕΣ Κ.Λ.Π.
- ΟΛΕΣ ΟΙ ΜΕΤΑΛΛΙΚΕΣ ΔΙΑΤΟΜΕΣ ΚΑΙ ΦΛΑΝΤΖΕΣ ΘΑ ΕΙΝΑΙ GRADE 43 (f_y = 275 N/mm^2) , ΕΚΤΟΣ ΑΝ ΑΝΑΓΡΑΦΕΤΑΙ ΔΙΑΦΟΡΕΤΙΚΑ .
- ΟΛΑ ΤΑ ΜΠΟΛΩΝΙΑ ΘΑ ΕΙΝΑΙ ΓΑΛΒΑΝΙΣΜΕΝΑ , ΘΑ ΦΕΡΟΥΝ ΡΟΔΕΛΛΕΣ ΚΑΙ ΘΑ ΕΙΝΑΙ GRADE 8.8.
- Ο ΥΠΕΡΓΟΛΑΒΟΣ ΤΩΝ ΜΕΤΑΛΛΙΚΩΝ ΚΑΤΑΣΚΕΥΩΝ ΘΑ ΥΠΟΒΑΛΕΙ ΠΡΟΣ ΕΓΚΡΙΣΗ ΟΛΑ ΤΑ MILL TEST CERTIFICATES ΤΩΝ ΔΙΑΤΟΜΩΝ.

Καμία εργασία δεν θα αρχίσει πριν την έκδοση άδειας οικοδομής , σε αντίθετη περίπτωση οι μελετητές δεν φέρουν καμία ευθύνη.

www.theodotou.com.cy

ANDREAS THEODOTOU L.L.C.
E.T.E.K. Reg. No. C00230
ΤΗΛ:99667278/FAX:22254114
email:info@theodotou.com.cy

Eur. Ing. ΘΕΟΔΟΤΟΥ ΑΝΔΡΕΑΣ , A.M. E.T.E.K. A090164
ΠΟΛΙΤΙΚΟΣ ΜΗΧΑΝΙΚΟΣ ΑΠΘ , BSc, MSc

ΕΡΓΟ: ΒΙΟΜΗΧΑΝΙΚΟ ΚΤΙΡΙΟ

ΣΧΕΔΙΟ: ΛΕΠΤΟΜΕΡΕΙΕΣ

ΑΡ.ΣΧ:	Κ.Ε:	ΣΧΕΔΙΟ: Κ.Μ.	ΚΛΙΜΑΚΑ: 1:10 (Α3)
Σ18	2032	ΕΛΕΓΧΟΣ: Α.Θ.	ΗΜΕΡΟΜΗΝΙΑ: 03/09/2020

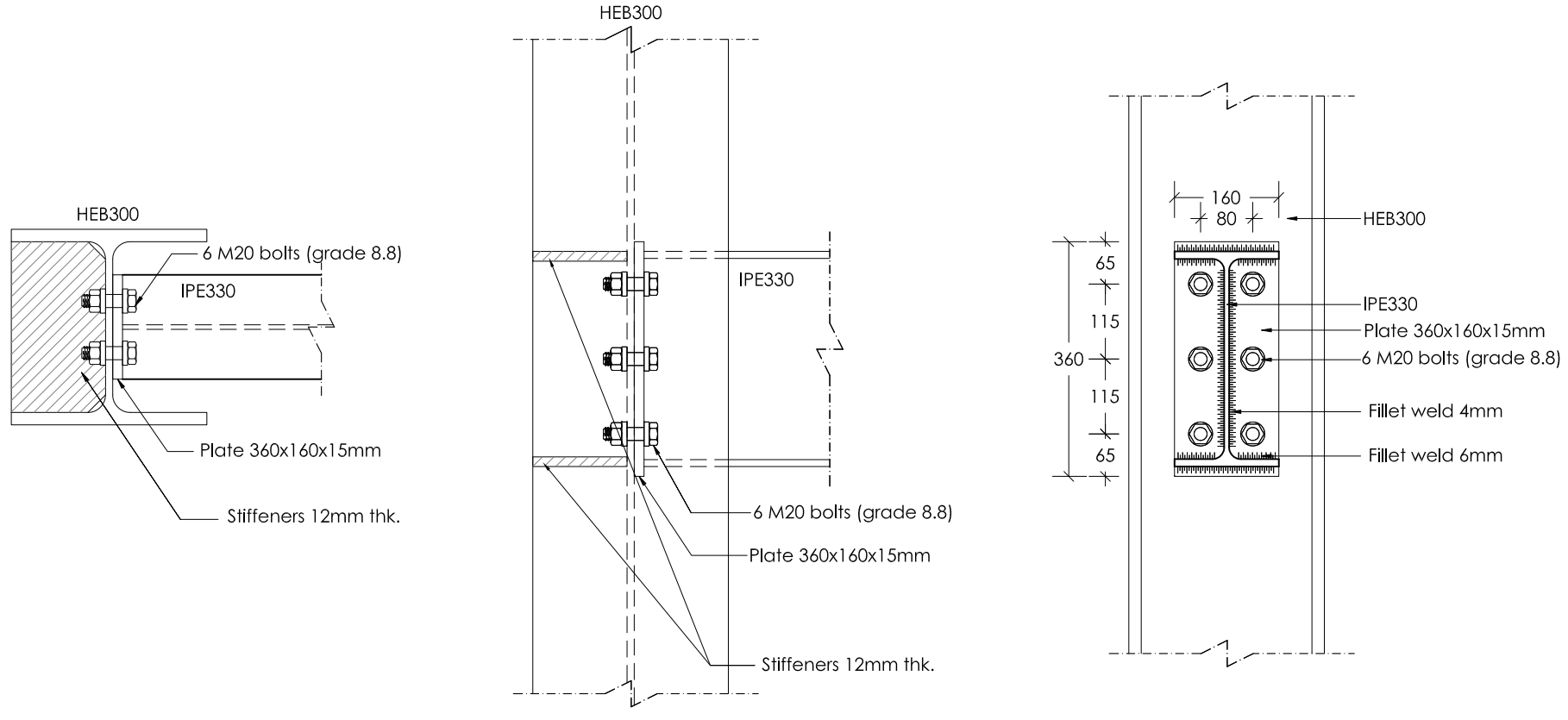

ΛΕΠΤΟΜΕΡΕΙΑ 16
ΣΥΝΔΕΣΗ ΔΟΚΟΥ IPE330 ΣΤΟΝ ΚΟΡΜΟ ΚΟΛΩΝΑΣ HEB300 (ΚΛΙΜΑΚΑ 1:10)

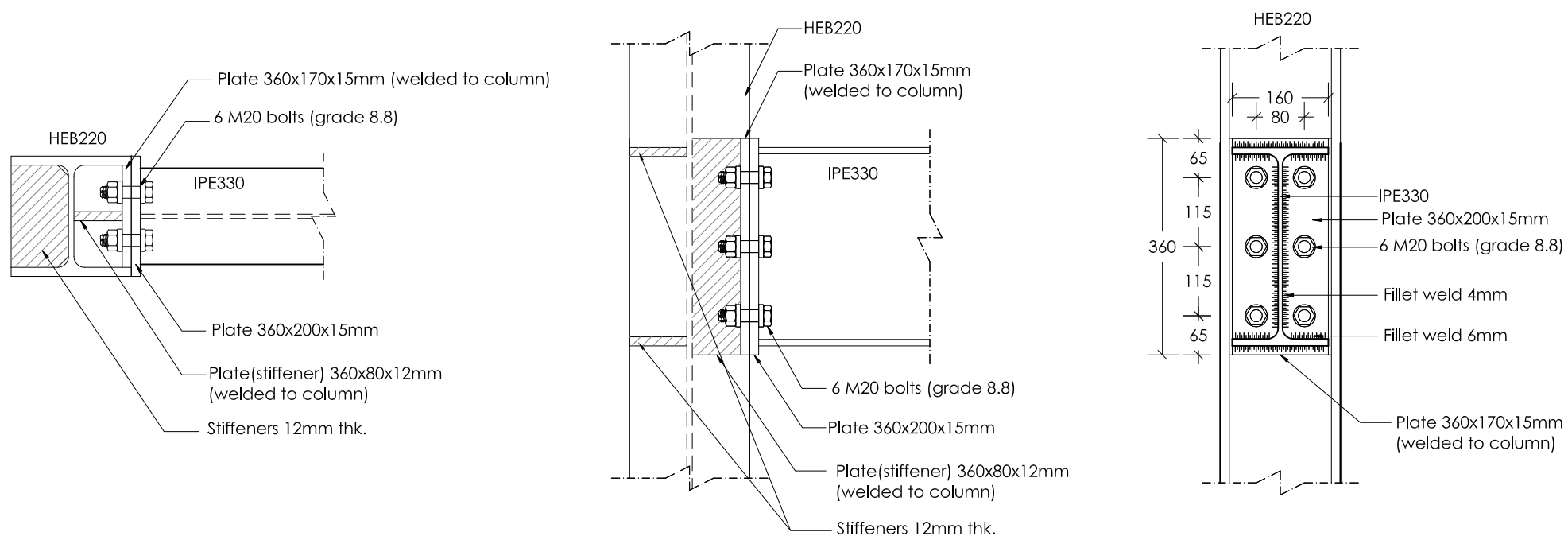

ΛΕΠΤΟΜΕΡΕΙΑ 17
ΣΥΝΔΕΣΗ ΔΟΚΟΥ IPE330 ΣΤΟΝ ΚΟΡΜΟ ΚΟΛΩΝΑΣ HEB220 (ΚΛΙΜΑΚΑ 1:10)

ΠΑΡΑΤΗΡΗΣΕΙΣ ΜΕΤΑΛΛΙΚΩΝ

- Ο ΥΠΕΡΓΟΛΑΒΟΣ ΤΩΝ ΜΕΤΑΛΛΙΚΩΝ ΚΑΤΑΣΚΕΥΩΝ ΘΑ ΕΤΟΙΜΑΣΕΙ ΠΛΗΡΗ SHOP DRAWINGS ΚΑΙ CONNECTION DETAILS ΚΑΙ ΝΑ ΤΑ ΥΠΟΒΑΛΕΙ ΣΤΟΝ ΠΟΛΙΤΙΚΟ ΜΗΧΑΝΙΚΟ ΠΡΟΣ ΕΓΚΡΙΣΗ. ΚΑΜΙΑ ΕΡΓΑΣΙΑ ΚΟΠΗΣ Η' ΕΠΕΞΕΡΓΑΣΙΑΣ ΔΕΝ ΘΑ ΠΡΑΓΜΑΤΟΠΟΙΗΘΕΙ ΠΡΙΝ ΤΗΝ ΕΓΚΡΙΣΗ ΤΟΥ ΠΟΛΙΤΙΚΟΥ ΜΗΧΑΝΙΚΟΥ.
- ΤΑ FILLET WELDS ΘΑ ΕΙΝΑΙ 6mm ΕΚΤΟΣ ΑΝ ΑΝΑΓΡΑΦΟΝΤΑΙ ΔΙΑΦΟΡΕΤΙΚΑ ΣΤΑ ΣΧΕΔΙΑ .
- ΟΙ ΗΛΕΚΤΡΟΣΥΓΚΟΛΛΗΣΕΙΣ ΘΑ ΓΙΝΟΝΤΑΙ ΑΠΟ ΕΜΠΕΙΡΟΥΣ-ΠΙΣΤΟΠΟΙΗΜΕΝΟΥΣ ΣΥΓΚΟΛΛΗΤΕΣ.
- ΟΛΕΣ ΟΙ ΜΕΤΑΛΛΙΚΕΣ ΚΑΤΑΣΚΕΥΕΣ ΑΦΟΥ ΑΜΜΟΒΟΛΗΘΟΥΝ ΘΑ ΒΑΦΤΟΥΝ ΜΕ ΕΝΑ ΧΕΡΙ ZINC PHOSPHATE , ΔΥΟ ΧΕΡΙΑ UNDERCOAT ΚΑΙ ΔΥΟ ΧΕΡΙΑ FINISH COAT , ΟΛΑ ΤΗΣ SIGMA COATING.
- Ο ΥΠΕΡΓΟΛΑΒΟΣ ΤΩΝ ΜΕΤΑΛΛΙΚΩΝ ΚΑΤΑΣΚΕΥΩΝ ΘΑ ΕΤΟΙΜΑΣΕΙ ΠΛΗΡΗ ΠΡΟΣΦΟΡΑ ΓΙΑ ΟΛΕΣ ΤΙΣ ΕΡΓΑΣΙΕΣ , ΛΕΠΤΟΜΕΡΕΙΕΣ , ΧΡΩΜΑΤΙΣΜΟΥΣ , FLASHINGS , ΑΦΑΝΕΙΣ ΕΡΓΑΣΙΕΣ , ΣΚΑΛΕΣ Κ.Λ.Π.
- ΟΛΕΣ ΟΙ ΜΕΤΑΛΛΙΚΕΣ ΔΙΑΤΟΜΕΣ ΚΑΙ ΦΛΑΝΤΖΕΣ ΘΑ ΕΙΝΑΙ GRADE 43 (f_y = 275 N/mm^2) , ΕΚΤΟΣ ΑΝ ΑΝΑΓΡΑΦΕΤΑΙ ΔΙΑΦΟΡΕΤΙΚΑ .
- ΟΛΑ ΤΑ ΜΠΟΛΩΝΙΑ ΘΑ ΕΙΝΑΙ ΓΑΛΒΑΝΙΣΜΕΝΑ , ΘΑ ΦΕΡΟΥΝ ΡΟΔΕΛΛΕΣ ΚΑΙ ΘΑ ΕΙΝΑΙ GRADE 8.8.
- Ο ΥΠΕΡΓΟΛΑΒΟΣ ΤΩΝ ΜΕΤΑΛΛΙΚΩΝ ΚΑΤΑΣΚΕΥΩΝ ΘΑ ΥΠΟΒΑΛΕΙ ΠΡΟΣ ΕΓΚΡΙΣΗ ΟΛΑ ΤΑ MILL TEST CERTIFICATES ΤΩΝ ΔΙΑΤΟΜΩΝ.

Καμία εργασία δεν θα αρχίσει πριν την έκδοση άδειας οικοδομής , σε αντίθετη περίπτωση οι μελετητές δεν φέρουν καμία ευθύνη.

www.theodotou.com.cy

ANDREAS THEODOTOU L.L.C.
E.T.E.K. Reg. No. C00230
ΤΗΛ:99667278/FAX:22254114
email:info@theodotou.com.cy

Eur. Ing. ΘΕΟΔΟΤΟΥ ΑΝΔΡΕΑΣ , A.M. E.T.E.K. A090164
ΠΟΛΙΤΙΚΟΣ ΜΗΧΑΝΙΚΟΣ ΑΠΘ , BSc, MSc

ΕΡΓΟ: ΒΙΟΜΗΧΑΝΙΚΟ ΚΤΙΡΙΟ

ΣΧΕΔΙΟ: ΛΕΠΤΟΜΕΡΕΙΕΣ

ΑΡ.ΣΧ:	Κ.Ε:	ΣΧΕΔΙΟ: Κ.Μ.	ΚΛΙΜΑΚΑ: 1:10 (Α3)
Σ19	2032	ΕΛΕΓΧΟΣ: Α.Θ.	ΗΜΕΡΟΜΗΝΙΑ: 03/09/2020

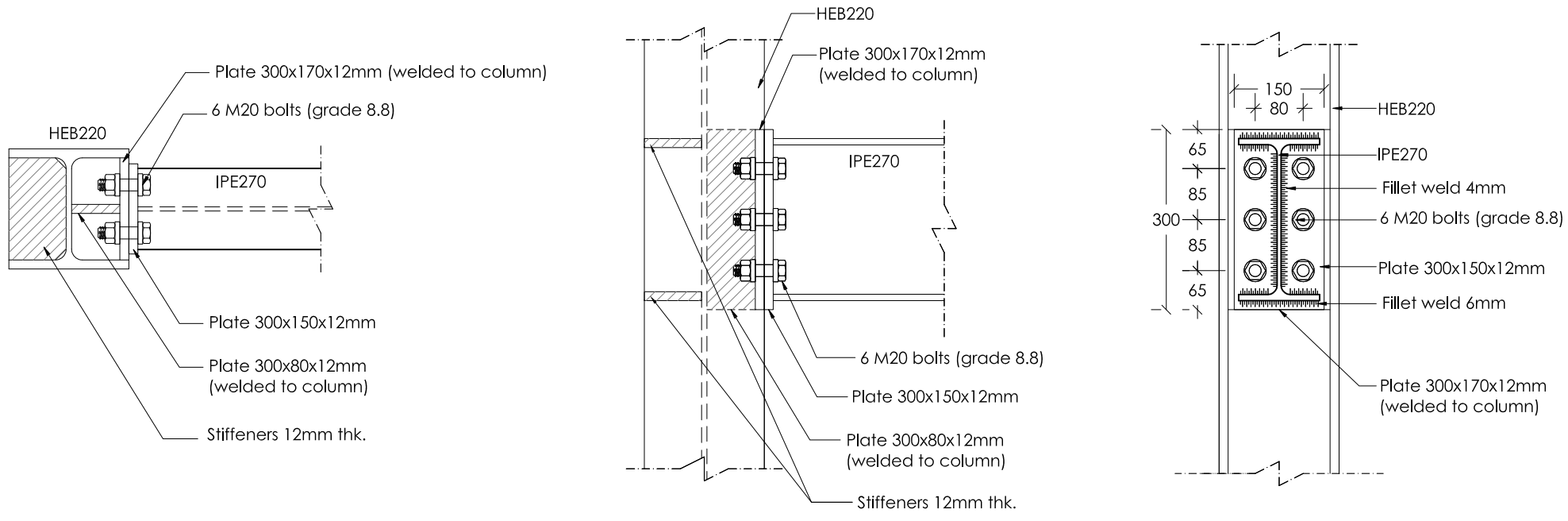

ΛΕΠΤΟΜΕΡΕΙΑ 18
ΣΥΝΔΕΣΗ ΔΟΚΟΥ IPE270 ΣΤΟΝ ΚΟΡΜΟ ΚΟΛΩΝΑΣ HEB220 (ΚΛΙΜΑΚΑ 1:10)

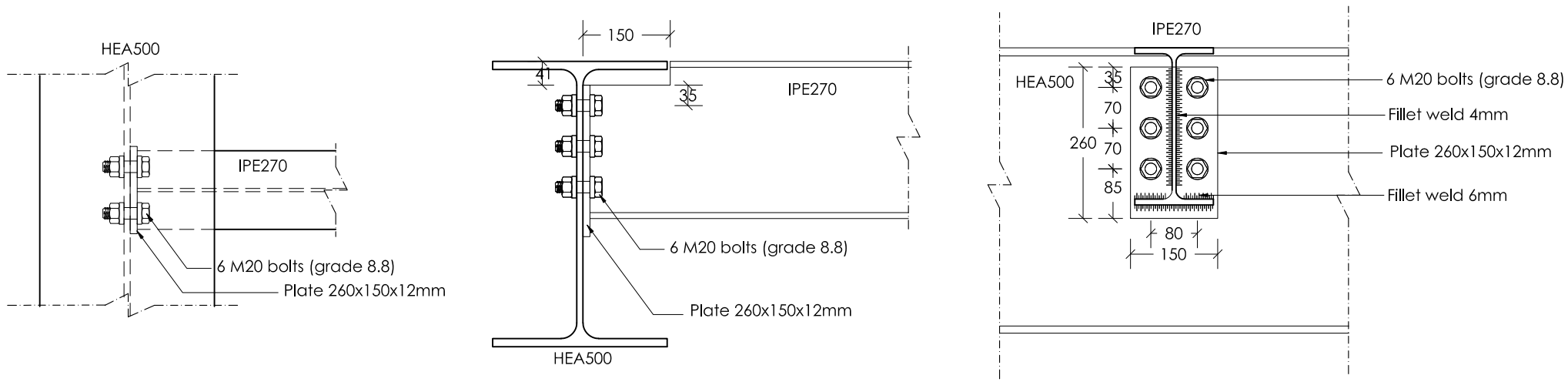

ΛΕΠΤΟΜΕΡΕΙΑ 19
ΣΥΝΔΕΣΗ ΔΟΚΟΥ IPE270 ΣΕ ΔΟΚΟ HEA500 (ΚΛΙΜΑΚΑ 1:10)

ΠΑΡΑΤΗΡΗΣΕΙΣ ΜΕΤΑΛΛΙΚΩΝ

- Ο ΥΠΕΡΓΟΛΑΒΟΣ ΤΩΝ ΜΕΤΑΛΛΙΚΩΝ ΚΑΤΑΣΚΕΥΩΝ ΘΑ ΕΤΟΙΜΑΣΕΙ ΠΛΗΡΗ SHOP DRAWINGS ΚΑΙ CONNECTION DETAILS ΚΑΙ ΝΑ ΤΑ ΥΠΟΒΑΛΕΙ ΣΤΟΝ ΠΟΛΙΤΙΚΟ ΜΗΧΑΝΙΚΟ ΠΡΟΣ ΕΓΚΡΙΣΗ. ΚΑΜΙΑ ΕΡΓΑΣΙΑ ΚΟΠΗΣ Η' ΕΠΕΞΕΡΓΑΣΙΑΣ ΔΕΝ ΘΑ ΠΡΑΓΜΑΤΟΠΟΙΗΘΕΙ ΠΡΙΝ ΤΗΝ ΕΓΚΡΙΣΗ ΤΟΥ ΠΟΛΙΤΙΚΟΥ ΜΗΧΑΝΙΚΟΥ.
- ΤΑ FILLET WELDS ΘΑ ΕΙΝΑΙ 6mm ΕΚΤΟΣ ΑΝ ΑΝΑΓΡΑΦΟΝΤΑΙ ΔΙΑΦΟΡΕΤΙΚΑ ΣΤΑ ΣΧΕΔΙΑ .
- ΟΙ ΗΛΕΚΤΡΟΣΥΓΚΟΛΛΗΣΕΙΣ ΘΑ ΓΙΝΟΝΤΑΙ ΑΠΟ ΕΜΠΕΙΡΟΥΣ-ΠΙΣΤΟΠΟΙΗΜΕΝΟΥΣ ΣΥΓΚΟΛΛΗΤΕΣ.
- ΟΛΕΣ ΟΙ ΜΕΤΑΛΛΙΚΕΣ ΚΑΤΑΣΚΕΥΕΣ ΑΦΟΥ ΑΜΜΟΒΟΛΗΘΟΥΝ ΘΑ ΒΑΦΤΟΥΝ ΜΕ ΕΝΑ ΧΕΡΙ ZINC PHOSPHATE , ΔΥΟ ΧΕΡΙΑ UNDERCOAT ΚΑΙ ΔΥΟ ΧΕΡΙΑ FINISH COAT , ΟΛΑ ΤΗΣ SIGMA COATING.
- Ο ΥΠΕΡΓΟΛΑΒΟΣ ΤΩΝ ΜΕΤΑΛΛΙΚΩΝ ΚΑΤΑΣΚΕΥΩΝ ΘΑ ΕΤΟΙΜΑΣΕΙ ΠΛΗΡΗ ΠΡΟΣΦΟΡΑ ΓΙΑ ΟΛΕΣ ΤΙΣ ΕΡΓΑΣΙΕΣ , ΛΕΠΤΟΜΕΡΕΙΕΣ , ΧΡΩΜΑΤΙΣΜΟΥΣ , FLASHINGS , ΑΦΑΝΕΙΣ ΕΡΓΑΣΙΕΣ , ΣΚΑΛΕΣ Κ.Λ.Π.
- ΟΛΕΣ ΟΙ ΜΕΤΑΛΛΙΚΕΣ ΔΙΑΤΟΜΕΣ ΚΑΙ ΦΛΑΝΤΖΕΣ ΘΑ ΕΙΝΑΙ GRADE 43 (f_y = 275 N/mm^2) , ΕΚΤΟΣ ΑΝ ΑΝΑΓΡΑΦΕΤΑΙ ΔΙΑΦΟΡΕΤΙΚΑ .
- ΟΛΑ ΤΑ ΜΠΟΛΩΝΙΑ ΘΑ ΕΙΝΑΙ ΓΑΛΒΑΝΙΣΜΕΝΑ , ΘΑ ΦΕΡΟΥΝ ΡΟΔΕΛΛΕΣ ΚΑΙ ΘΑ ΕΙΝΑΙ GRADE 8.8.
- Ο ΥΠΕΡΓΟΛΑΒΟΣ ΤΩΝ ΜΕΤΑΛΛΙΚΩΝ ΚΑΤΑΣΚΕΥΩΝ ΘΑ ΥΠΟΒΑΛΕΙ ΠΡΟΣ ΕΓΚΡΙΣΗ ΟΛΑ ΤΑ MILL TEST CERTIFICATES ΤΩΝ ΔΙΑΤΟΜΩΝ.

Καμία εργασία δεν θα αρχίσει πριν την έκδοση άδειας οικοδομής , σε αντίθετη περίπτωση οι μελετητές δεν φέρουν καμία ευθύνη.

www.theodotou.com.cy

ANDREAS THEODOTOU L.L.C.
E.T.E.K. Reg. No. C00230
ΤΗΛ:99667278/FAX:22254114
email:info@theodotou.com.cy

Eur. Ing. ΘΕΟΔΟΤΟΥ ΑΝΔΡΕΑΣ , A.M. E.T.E.K. A090164
ΠΟΛΙΤΙΚΟΣ ΜΗΧΑΝΙΚΟΣ ΑΠΘ , BSc, MSc

ΕΡΓΟ: ΒΙΟΜΗΧΑΝΙΚΟ ΚΤΙΡΙΟ

ΣΧΕΔΙΟ: ΛΕΠΤΟΜΕΡΕΙΕΣ

ΑΡ.ΣΧ:	Κ.Ε:	ΣΧΕΔΙΟ: Κ.Μ.	ΚΛΙΜΑΚΑ: 1:10 (Α3)
Σ20	2032	ΕΛΕΓΧΟΣ: Α.Θ.	ΗΜΕΡΟΜΗΝΙΑ: 03/09/2020

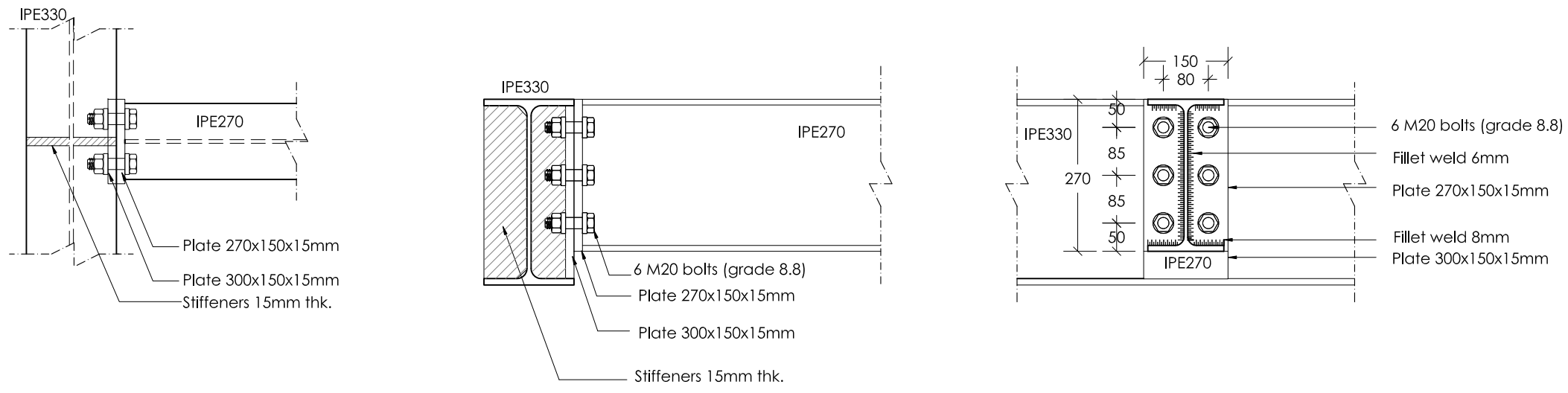

ΛΕΠΤΟΜΕΡΕΙΑ 20
ΣΥΝΔΕΣΗ ΔΟΚΟΥ IPE270 ΣΕ ΔΟΚΟ IPE330 (ΚΛΙΜΑΚΑ 1:10)

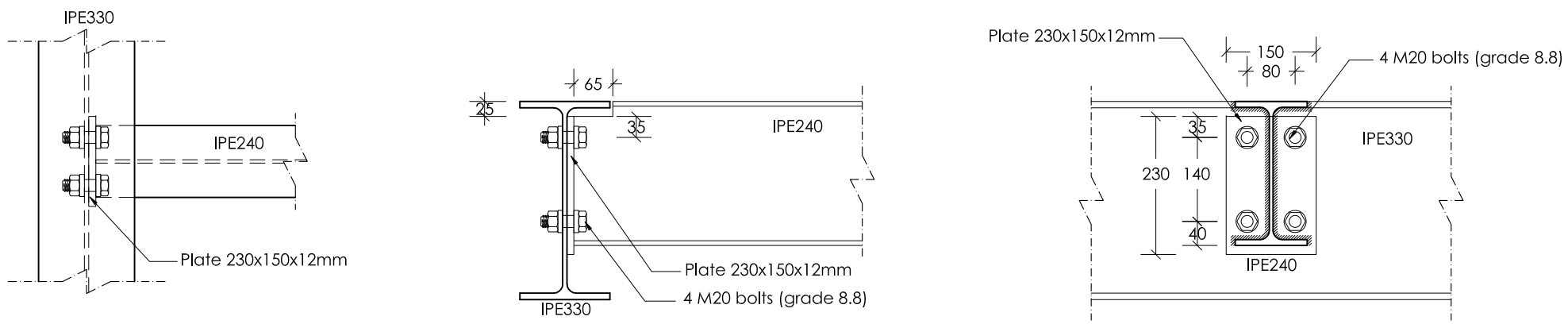

ΛΕΠΤΟΜΕΡΕΙΑ 21
ΣΥΝΔΕΣΗ ΔΟΚΟΥ IPE240 ΣΕ ΔΟΚΟ IPE330 (ΚΛΙΜΑΚΑ 1:10)

ΠΑΡΑΤΗΡΗΣΕΙΣ ΜΕΤΑΛΛΙΚΩΝ

- Ο ΥΠΕΡΓΟΛΑΒΟΣ ΤΩΝ ΜΕΤΑΛΛΙΚΩΝ ΚΑΤΑΣΚΕΥΩΝ ΘΑ ΕΤΟΙΜΑΣΕΙ ΠΛΗΡΗ SHOP DRAWINGS ΚΑΙ CONNECTION DETAILS ΚΑΙ ΝΑ ΤΑ ΥΠΟΒΑΛΕΙ ΣΤΟΝ ΠΟΛΙΤΙΚΟ ΜΗΧΑΝΙΚΟ ΠΡΟΣ ΕΓΚΡΙΣΗ. ΚΑΜΙΑ ΕΡΓΑΣΙΑ ΚΟΠΗΣ Η' ΕΠΕΞΕΡΓΑΣΙΑΣ ΔΕΝ ΘΑ ΠΡΑΓΜΑΤΟΠΟΙΗΘΕΙ ΠΡΙΝ ΤΗΝ ΕΓΚΡΙΣΗ ΤΟΥ ΠΟΛΙΤΙΚΟΥ ΜΗΧΑΝΙΚΟΥ.
- ΤΑ FILLET WELDS ΘΑ ΕΙΝΑΙ 6mm ΕΚΤΟΣ ΑΝ ΑΝΑΓΡΑΦΟΝΤΑΙ ΔΙΑΦΟΡΕΤΙΚΑ ΣΤΑ ΣΧΕΔΙΑ .
- ΟΙ ΗΛΕΚΤΡΟΣΥΓΚΟΛΛΗΣΕΙΣ ΘΑ ΓΙΝΟΝΤΑΙ ΑΠΟ ΕΜΠΕΙΡΟΥΣ-ΠΙΣΤΟΠΟΙΗΜΕΝΟΥΣ ΣΥΓΚΟΛΛΗΤΕΣ.
- ΟΛΕΣ ΟΙ ΜΕΤΑΛΛΙΚΕΣ ΚΑΤΑΣΚΕΥΕΣ ΑΦΟΥ ΑΜΜΟΒΟΛΗΘΟΥΝ ΘΑ ΒΑΦΤΟΥΝ ΜΕ ΕΝΑ ΧΕΡΙ ZINC PHOSPHATE , ΔΥΟ ΧΕΡΙΑ UNDERCOAT ΚΑΙ ΔΥΟ ΧΕΡΙΑ FINISH COAT , ΟΛΑ ΤΗΣ SIGMA COATING.
- Ο ΥΠΕΡΓΟΛΑΒΟΣ ΤΩΝ ΜΕΤΑΛΛΙΚΩΝ ΚΑΤΑΣΚΕΥΩΝ ΘΑ ΕΤΟΙΜΑΣΕΙ ΠΛΗΡΗ ΠΡΟΣΦΟΡΑ ΓΙΑ ΟΛΕΣ ΤΙΣ ΕΡΓΑΣΙΕΣ , ΛΕΠΤΟΜΕΡΕΙΕΣ , ΧΡΩΜΑΤΙΣΜΟΥΣ , FLASHINGS , ΑΦΑΝΕΙΣ ΕΡΓΑΣΙΕΣ , ΣΚΑΛΕΣ Κ.Λ.Π.
- ΟΛΕΣ ΟΙ ΜΕΤΑΛΛΙΚΕΣ ΔΙΑΤΟΜΕΣ ΚΑΙ ΦΛΑΝΤΖΕΣ ΘΑ ΕΙΝΑΙ GRADE 43 (f_y = 275 N/mm^2) , ΕΚΤΟΣ ΑΝ ΑΝΑΓΡΑΦΕΤΑΙ ΔΙΑΦΟΡΕΤΙΚΑ .
- ΟΛΑ ΤΑ ΜΠΟΛΩΝΙΑ ΘΑ ΕΙΝΑΙ ΓΑΛΒΑΝΙΣΜΕΝΑ , ΘΑ ΦΕΡΟΥΝ ΡΟΔΕΛΛΕΣ ΚΑΙ ΘΑ ΕΙΝΑΙ GRADE 8.8.
- Ο ΥΠΕΡΓΟΛΑΒΟΣ ΤΩΝ ΜΕΤΑΛΛΙΚΩΝ ΚΑΤΑΣΚΕΥΩΝ ΘΑ ΥΠΟΒΑΛΕΙ ΠΡΟΣ ΕΓΚΡΙΣΗ ΟΛΑ ΤΑ MILL TEST CERTIFICATES ΤΩΝ ΔΙΑΤΟΜΩΝ.

Καμία εργασία δεν θα αρχίσει πριν την έκδοση άδειας οικοδομής , σε αντίθετη περίπτωση οι μελετητές δεν φέρουν καμία ευθύνη.

www.theodotou.com.cy

ANDREAS THEODOTOU L.L.C.
E.T.E.K. Reg. No. C00230
ΤΗΛ:99667278/FAX:22254114
email:info@theodotou.com.cy

Eur. Ing. ΘΕΟΔΟΤΟΥ ΑΝΔΡΕΑΣ , Α.Μ. Ε.Τ.Ε.Κ. Α090164
ΠΟΛΙΤΙΚΟΣ ΜΗΧΑΝΙΚΟΣ ΑΠΘ , BSc, MSc

ΕΡΓΟ: ΒΙΟΜΗΧΑΝΙΚΟ ΚΤΙΡΙΟ

ΣΧΕΔΙΟ: ΛΕΠΤΟΜΕΡΕΙΕΣ

ΑΡ.ΣΧ:	Κ.Ε:	ΣΧΕΔΙΟ: Κ.Μ.	ΚΛΙΜΑΚΑ: 1:10 (Α3)
Σ21	2032	ΕΛΕΓΧΟΣ: Α.Θ.	ΗΜΕΡΟΜΗΝΙΑ: 03/09/2020

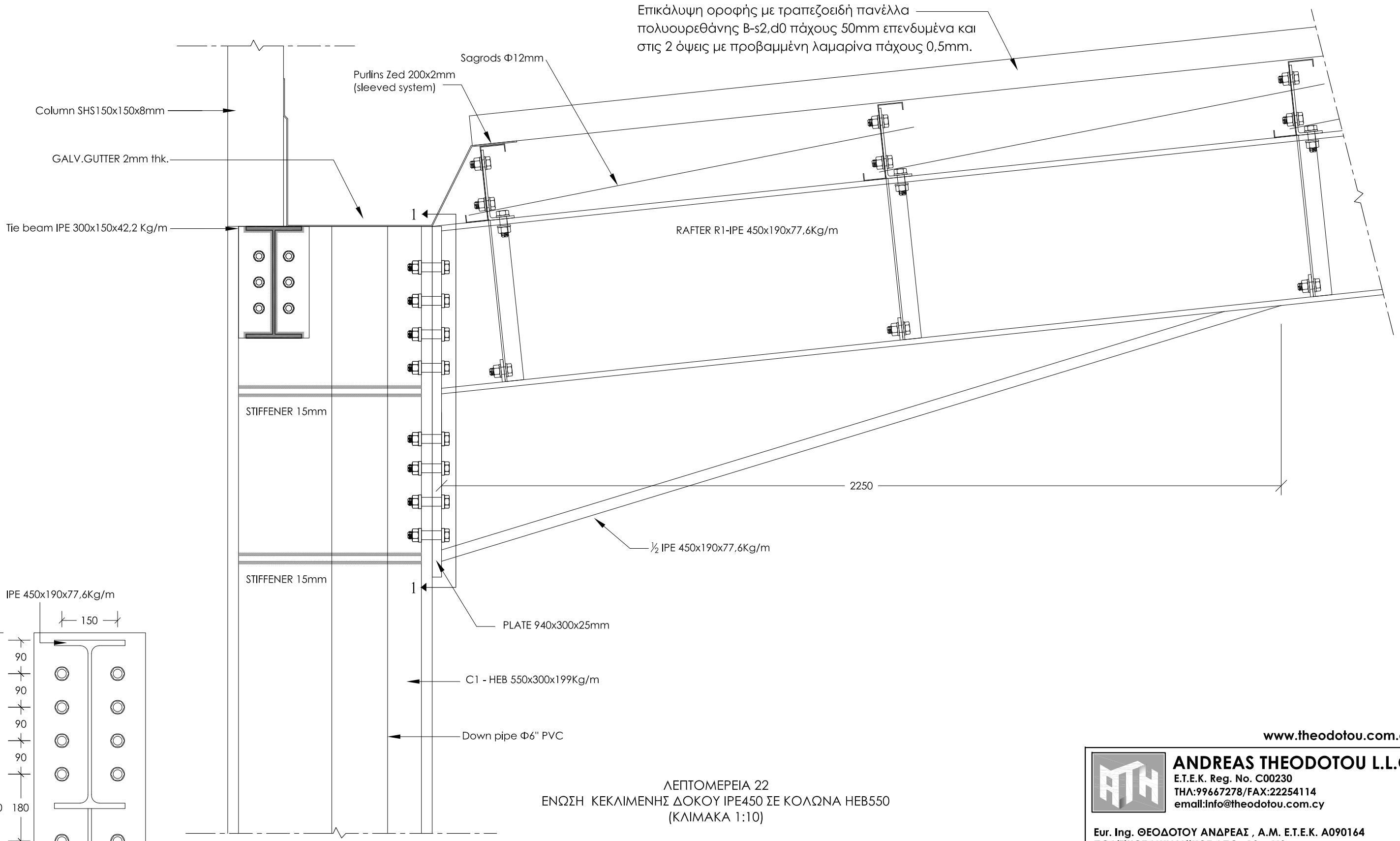

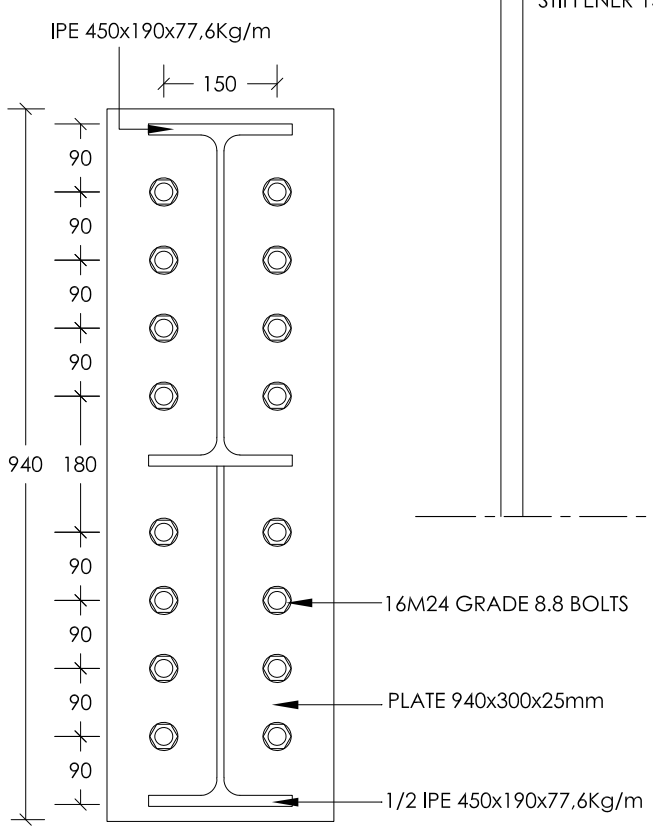

ΤΟΜΗ 1-1

ΛΕΠΤΟΜΕΡΕΙΑ 22
ΕΝΩΣΗ ΚΕΚΛΙΜΕΝΗΣ ΔΟΚΟΥ IPE450 ΣΕ ΚΟΛΩΝΑ HEB550
(ΚΛΙΜΑΚΑ 1:10)

www.theodotou.com.cy

ANDREAS THEODOTOU L.L.C.
E.T.E.K. Reg. No. C00230
ΤΗΛ:99667278/FAX:22254114
email:info@theodotou.com.cy

Eur. Ing. ΘΕΟΔΟΤΟΥ ΑΝΔΡΕΑΣ , A.M. E.T.E.K. A090164
ΠΟΛΙΤΙΚΟΣ ΜΗΧΑΝΙΚΟΣ ΑΠΘ , BSc, MSc

ΕΡΓΟ: ΒΙΟΜΗΧΑΝΙΚΟ ΚΤΙΡΙΟ

ΣΧΕΔΙΟ: ΛΕΠΤΟΜΕΡΕΙΕΣ

ΑΡ.ΣΧ:	Κ.Ε:	ΣΧΕΔΙΟ: Σ.Π.	ΚΛΙΜΑΚΑ: 1:10 (Α3)
Σ22	2032	ΕΛΕΓΧΟΣ: Α.Θ.	ΗΜΕΡΟΜΗΝΙΑ: 03/09/2020

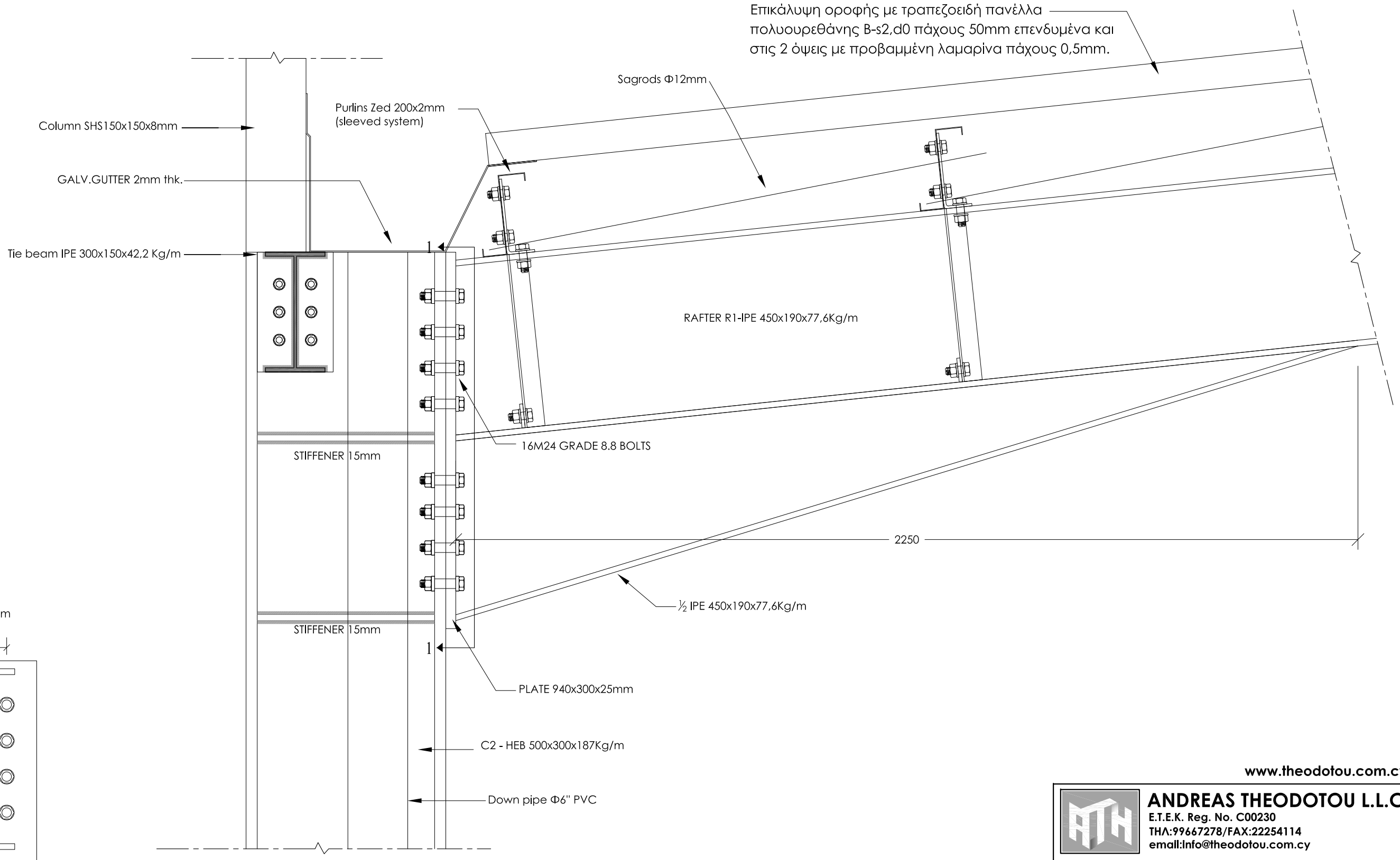

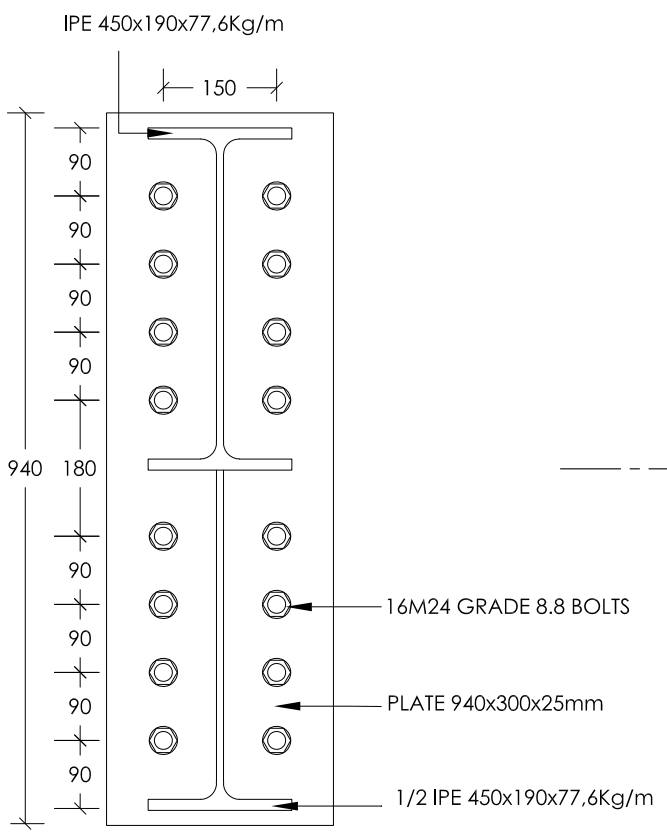

ΤΟΜΗ 1-1

ΛΕΠΤΟΜΕΡΕΙΑ 23
ΕΝΩΣΗ ΚΕΚΛΙΜΕΝΗΣ ΔΟΚΟΥ IPE450 ΣΕ ΚΟΛΩΝΑ HEB500
(ΚΛΙΜΑΚΑ 1:10)

www.theodotou.com.cy

ANDREAS THEODOTOU L.L.C.
E.T.E.K. Reg. No. C00230
ΤΗΛ:99667278/FAX:22254114
email:info@theodotou.com.cy

Eur. Ing. ΘΕΟΔΟΤΟΥ ΑΝΔΡΕΑΣ , A.M. E.T.E.K. A090164
ΠΟΛΙΤΙΚΟΣ ΜΗΧΑΝΙΚΟΣ ΑΠΘ , BSc, MSc

ΕΡΓΟ: ΒΙΟΜΗΧΑΝΙΚΟ ΚΤΙΡΙΟ

ΣΧΕΔΙΟ: ΛΕΠΤΟΜΕΡΕΙΕΣ

ΑΡ.ΣΧ:	Κ.Ε:	ΣΧΕΔΙΟ: Σ.Π.	ΚΛΙΜΑΚΑ: 1:10 (Α3)
Σ23	2032	ΕΛΕΓΧΟΣ: Α.Θ.	ΗΜΕΡΟΜΗΝΙΑ: 03/09/2020

Επικάλυψη οροφής με τραπεζοειδή πανέλλα
πολυουρεθάνης B-s2,d0 πάχους 50mm επενδυμένα και
στις 2 όψεις με προβαμμένη λαμαρίνα πάχους 0,5mm.

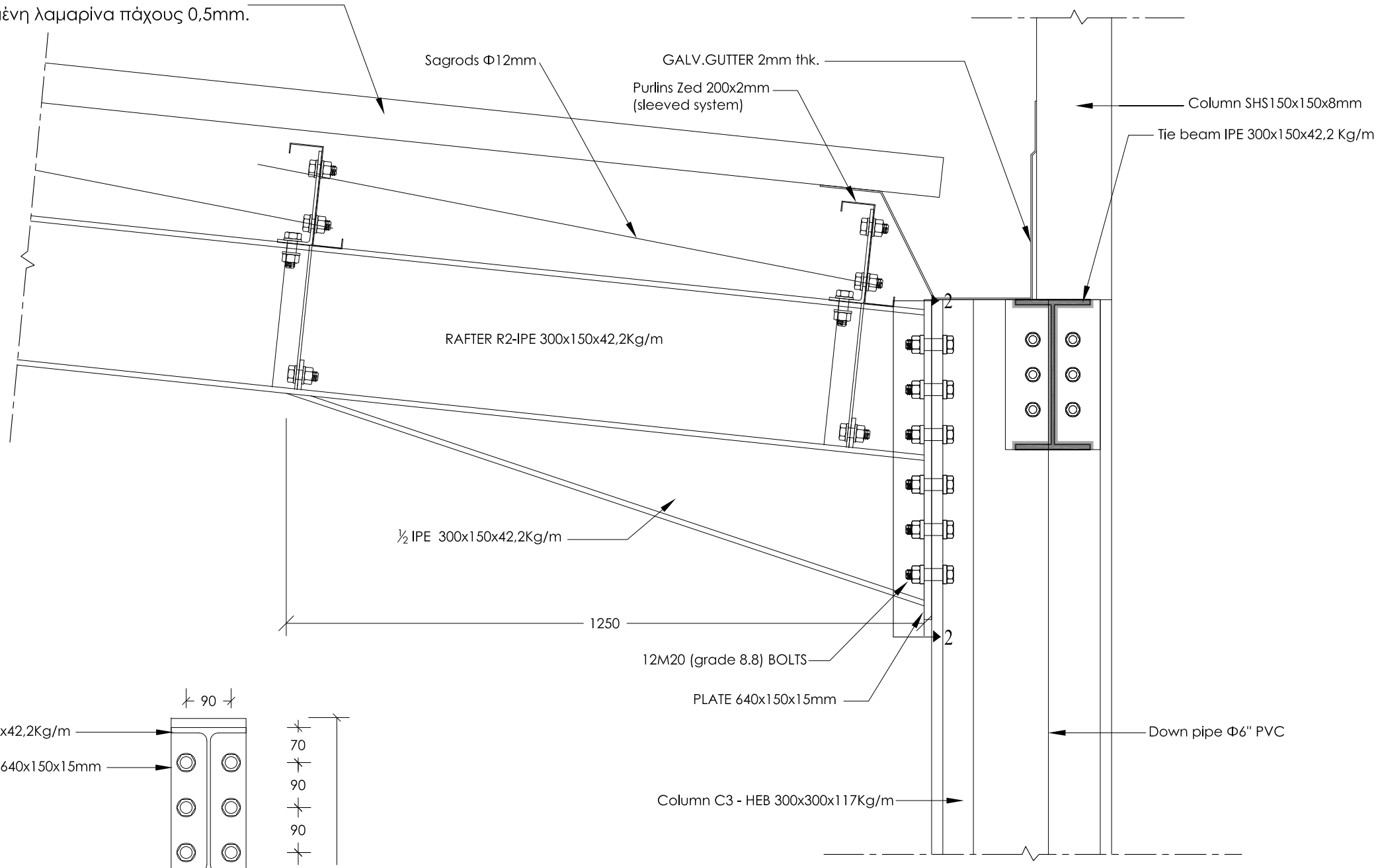

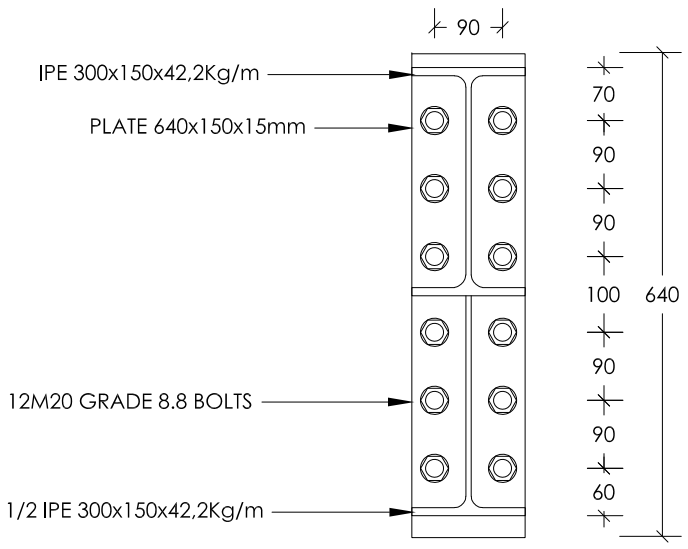

ΤΟΜΗ 2-2

ΛΕΠΤΟΜΕΡΕΙΑ 24
ΕΝΩΣΗ ΚΕΚΛΙΜΕΝΗΣ ΔΟΚΟΥ IPE300 ΣΕ ΚΟΛΩΝΑ HEB500
(ΚΛΙΜΑΚΑ 1:10)

www.theodotou.com.cy

ANDREAS THEODOTOU L.L.C.
E.T.E.K. Reg. No. C00230
ΤΗΛ:99667278/FAX:22254114
email:info@theodotou.com.cy

Eur. Ing. ΘΕΟΔΟΤΟΥ ΑΝΔΡΕΑΣ , A.M. E.T.E.K. A090164
ΠΟΛΙΤΙΚΟΣ ΜΗΧΑΝΙΚΟΣ ΑΠΘ , BSc, MSc

ΕΡΓΟ: ΒΙΟΜΗΧΑΝΙΚΟ ΚΤΙΡΙΟ

ΣΧΕΔΙΟ: ΛΕΠΤΟΜΕΡΕΙΕΣ

ΑΡ.ΣΧ:	Κ.Ε:	ΣΧΕΔΙΟ: Σ.Π.	ΚΛΙΜΑΚΑ: 1:10 (A3)
Σ24	2032	ΕΛΕΓΧΟΣ: Α.Θ.	ΗΜΕΡΟΜΗΝΙΑ: 03/09/2020

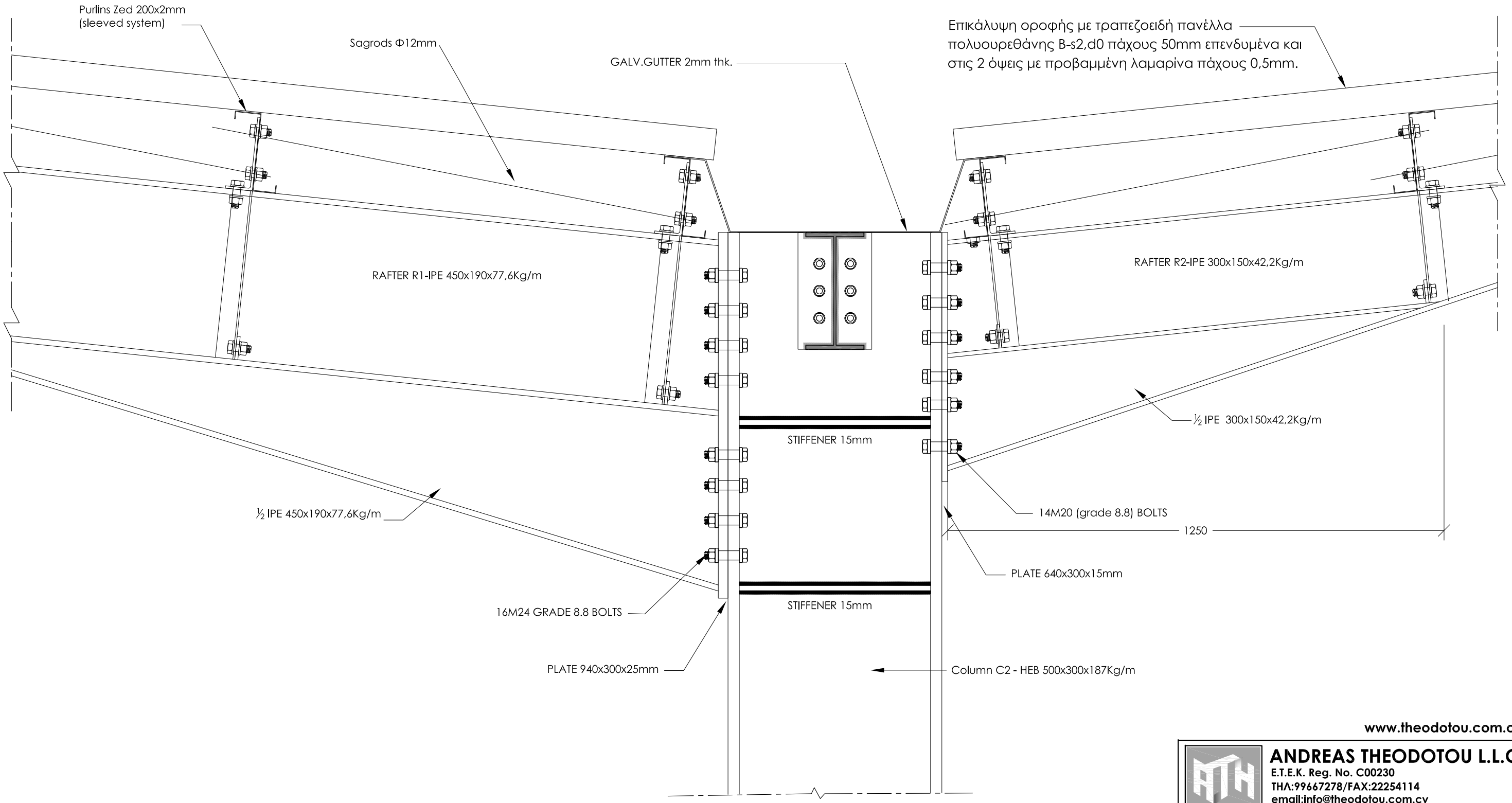

ΛΕΠΤΟΜΕΡΕΙΑ 25
ΣΥΝΔΕΣΗ ΚΕΚΛΙΜΕΝΩΝ ΔΟΚΩΝ IPE450 ΚΑΙ IPE300 ΣΕ ΚΟΛΩΝΑ HEB550
(ΚΛΙΜΑΚΑ 1:10)

www.theodotou.com.cy

ANDREAS THEODOTOU L.L.C.
E.T.E.K. Reg. No. C00230
ΤΗΛ:99667278/FAX:22254114
email:info@theodotou.com.cy

Eur. Ing. ΘΕΟΔΟΤΟΥ ΑΝΔΡΕΑΣ , A.M. E.T.E.K. A090164
ΠΟΛΙΤΙΚΟΣ ΜΗΧΑΝΙΚΟΣ ΑΠΘ , BSc, MSc

ΕΡΓΟ: ΒΙΟΜΗΧΑΝΙΚΟ ΚΤΙΡΙΟ

ΣΧΕΔΙΟ: ΛΕΠΤΟΜΕΡΕΙΕΣ

ΑΡ.ΣΧ:	Κ.Ε:	ΣΧΕΔΙΟ: Σ.Π.	ΚΛΙΜΑΚΑ: 1:10 (A3)
Σ25	2032	ΕΛΕΓΧΟΣ: Α.Θ.	ΗΜΕΡΟΜΗΝΙΑ: 03/09/2020

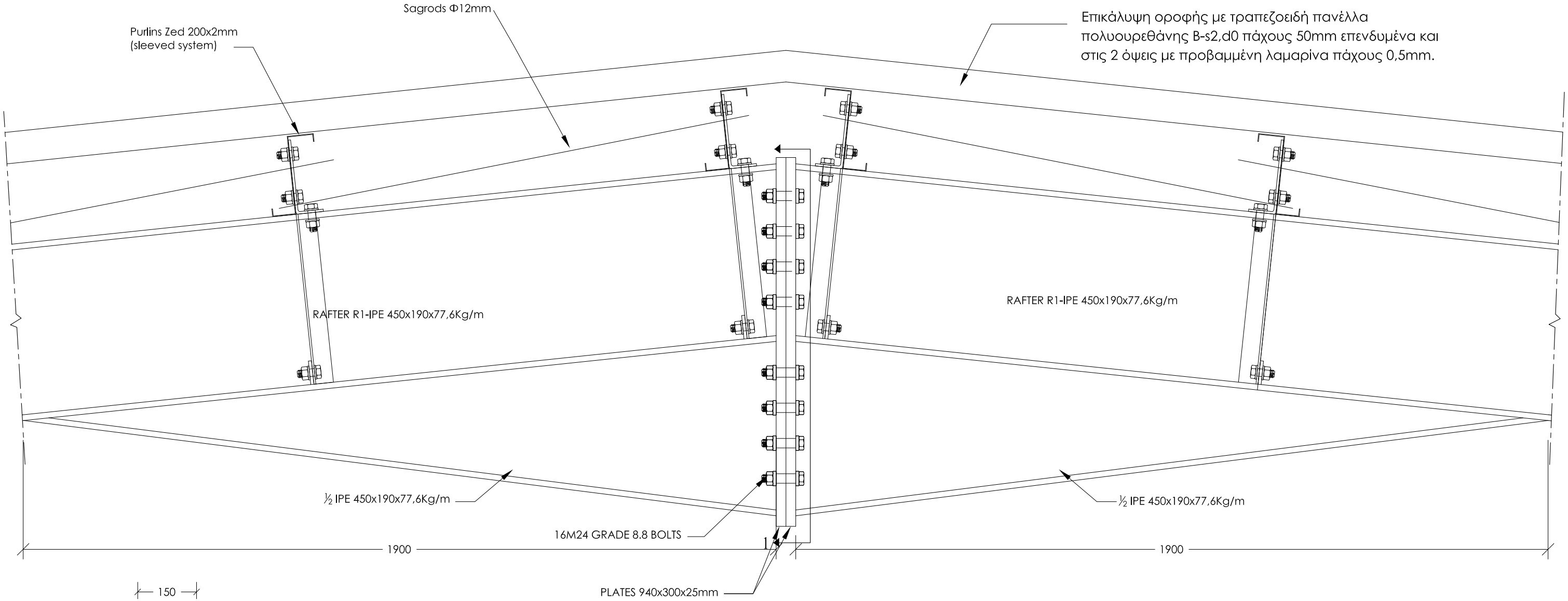

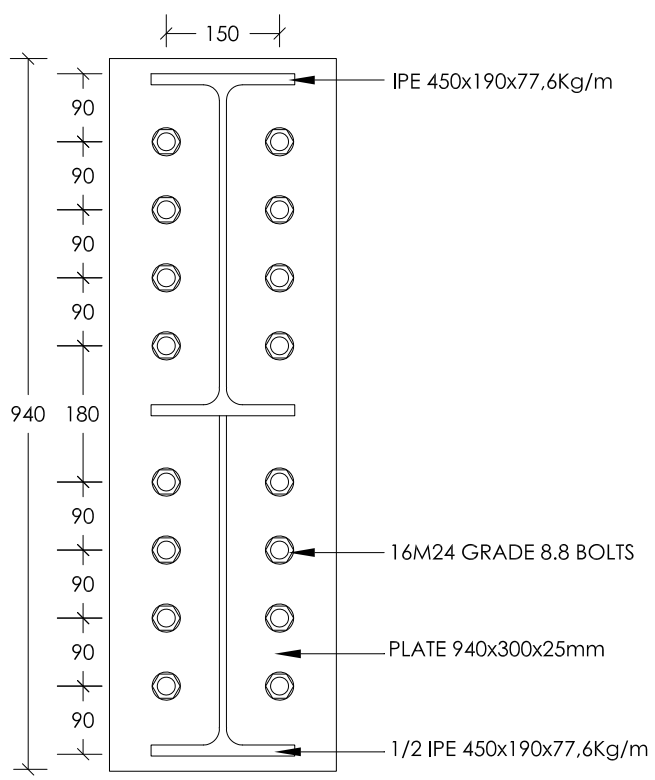

ΤΟΜΗ 1-1

ΛΕΠΤΟΜΕΡΕΙΑ 26
ΣΥΝΔΕΣΗ ΚΕΚΛΙΜΕΝΩΝ ΔΟΚΩΝ IPE450 ΚΑΙ IPE450
(ΚΛΙΜΑΚΑ 1:10)

www.theodotou.com.cy

ANDREAS THEODOTOU L.L.C.
E.T.E.K. Reg. No. C00230
ΤΗΛ:99667278/FAX:22254114
email:info@theodotou.com.cy

Eur. Ing. ΘΕΟΔΟΤΟΥ ΑΝΔΡΕΑΣ , A.M. E.T.E.K. A090164
ΠΟΛΙΤΙΚΟΣ ΜΗΧΑΝΙΚΟΣ ΑΠΘ , BSc, MSc

ΕΡΓΟ: ΒΙΟΜΗΧΑΝΙΚΟ ΚΤΙΡΙΟ

ΣΧΕΔΙΟ: ΛΕΠΤΟΜΕΡΕΙΕΣ

ΑΡ.ΣΧ:	Κ.Ε:	ΣΧΕΔΙΟ: Σ.Π.	ΚΛΙΜΑΚΑ: 1:10 (Α3)
Σ26	2032	ΕΛΕΓΧΟΣ: Α.Θ.	ΗΜΕΡΟΜΗΝΙΑ: 03/09/2020

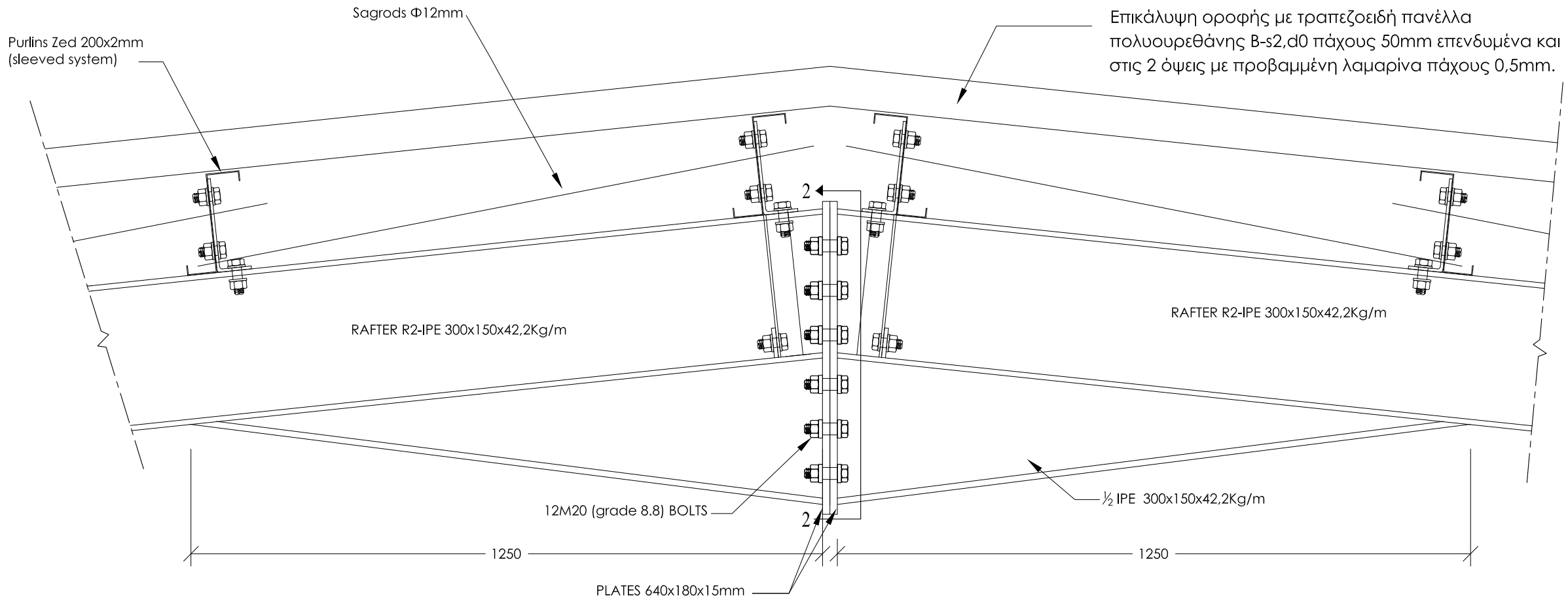

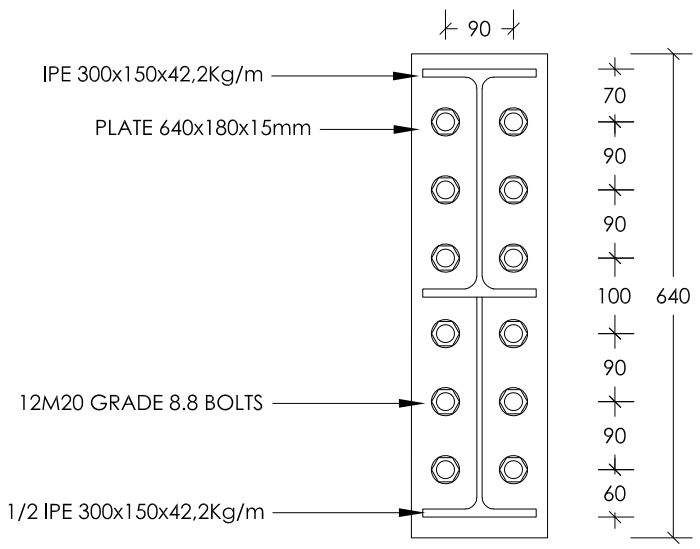

ΤΟΜΗ 2-2

ΛΕΠΤΟΜΕΡΕΙΑ 27
ΣΥΝΔΕΣΗ ΚΕΚΛΙΜΕΝΩΝ ΔΟΚΩΝ IPE300
(ΚΛΙΜΑΚΑ 1:10)

www.theodotou.com.cy

ANDREAS THEODOTOU L.L.C.
E.T.E.K. Reg. No. C00230
ΤΗΛ:99667278/FAX:22254114
email:info@theodotou.com.cy

Eur. Ing. ΘΕΟΔΟΤΟΥ ΑΝΔΡΕΑΣ , A.M. E.T.E.K. A090164
ΠΟΛΙΤΙΚΟΣ ΜΗΧΑΝΙΚΟΣ ΑΠΘ , BSc, MSc

ΕΡΓΟ: ΒΙΟΜΗΧΑΝΙΚΟ ΚΤΙΡΙΟ

ΣΧΕΔΙΟ: ΛΕΠΤΟΜΕΡΕΙΕΣ

ΑΡ.ΣΧ:	Κ.Ε:	ΣΧΕΔΙΟ: Σ.Π.	ΚΛΙΜΑΚΑ: 1:10 (A3)
Σ27	2032	ΕΛΕΓΧΟΣ: Α.Θ.	ΗΜΕΡΟΜΗΝΙΑ: 03/09/2020

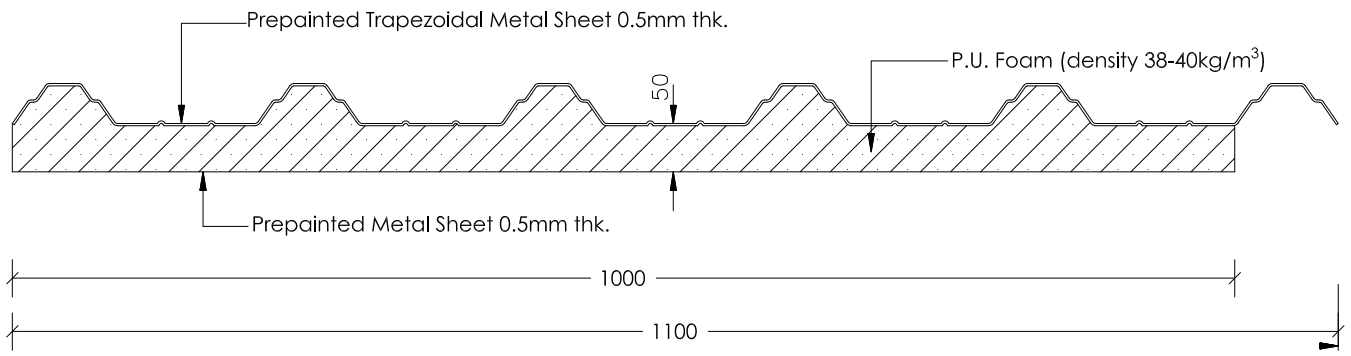

ΛΕΠΤΟΜΕΡΕΙΑ 28
DETAIL FOR ROOF PANEL

ΠΑΡΑΤΗΡΗΣΕΙΣ ΜΕΤΑΛΛΙΚΩΝ

- Ο ΥΠΕΡΓΟΛΑΒΟΣ ΤΩΝ ΜΕΤΑΛΛΙΚΩΝ ΚΑΤΑΣΚΕΥΩΝ ΘΑ ΕΤΟΙΜΑΣΕΙ ΠΛΗΡΗ SHOP DRAWINGS ΚΑΙ CONNECTION DETAILS ΚΑΙ ΝΑ ΤΑ ΥΠΟΒΑΛΕΙ ΣΤΟΝ ΠΟΛΙΤΙΚΟ ΜΗΧΑΝΙΚΟ ΠΡΟΣ ΕΓΚΡΙΣΗ. ΚΑΜΙΑ ΕΡΓΑΣΙΑ ΚΟΠΗΣ Η' ΕΠΕΞΕΡΓΑΣΙΑΣ ΔΕΝ ΘΑ ΠΡΑΓΜΑΤΟΠΟΙΗΘΕΙ ΠΡΙΝ ΤΗΝ ΕΓΚΡΙΣΗ ΤΟΥ ΠΟΛΙΤΙΚΟΥ ΜΗΧΑΝΙΚΟΥ.
- ΤΑ FILLET WELDS ΘΑ ΕΙΝΑΙ 6mm ΕΚΤΟΣ ΑΝ ΑΝΑΓΡΑΦΟΝΤΑΙ ΔΙΑΦΟΡΕΤΙΚΑ ΣΤΑ ΣΧΕΔΙΑ .
- ΟΙ ΗΛΕΚΤΡΟΣΥΓΚΟΛΛΗΣΕΙΣ ΘΑ ΓΙΝΟΝΤΑΙ ΑΠΟ ΕΜΠΕΙΡΟΥΣ-ΠΙΣΤΟΠΟΙΗΜΕΝΟΥΣ ΣΥΓΚΟΛΛΗΤΕΣ.
- ΟΛΕΣ ΟΙ ΜΕΤΑΛΛΙΚΕΣ ΚΑΤΑΣΚΕΥΕΣ ΑΦΟΥ ΑΜΜΟΒΟΛΗΘΟΥΝ ΘΑ ΒΑΦΤΟΥΝ ΜΕ ΕΝΑ ΧΕΡΙ ZINC PHOSPHATE , ΔΥΟ ΧΕΡΙΑ UNDERCOAT ΚΑΙ ΔΥΟ ΧΕΡΙΑ FINISH COAT , ΟΛΑ ΤΗΣ SIGMA COATING.
- Ο ΥΠΕΡΓΟΛΑΒΟΣ ΤΩΝ ΜΕΤΑΛΛΙΚΩΝ ΚΑΤΑΣΚΕΥΩΝ ΘΑ ΕΤΟΙΜΑΣΕΙ ΠΛΗΡΗ ΠΡΟΣΦΟΡΑ ΓΙΑ ΟΛΕΣ ΤΙΣ ΕΡΓΑΣΙΕΣ , ΛΕΠΤΟΜΕΡΕΙΕΣ , ΧΡΩΜΑΤΙΣΜΟΥΣ , FLASHINGS , ΑΦΑΝΕΙΣ ΕΡΓΑΣΙΕΣ , ΣΚΑΛΕΣ Κ.Λ.Π.
- ΟΛΕΣ ΟΙ ΜΕΤΑΛΛΙΚΕΣ ΔΙΑΤΟΜΕΣ ΚΑΙ ΦΛΑΝΤΖΕΣ ΘΑ ΕΙΝΑΙ GRADE 43 (f_y = 275 N/mm^2) , ΕΚΤΟΣ ΑΝ ΑΝΑΓΡΑΦΕΤΑΙ ΔΙΑΦΟΡΕΤΙΚΑ .
- ΟΛΑ ΤΑ ΜΠΟΛΩΝΙΑ ΘΑ ΕΙΝΑΙ ΓΑΛΒΑΝΙΣΜΕΝΑ , ΘΑ ΦΕΡΟΥΝ ΡΟΔΕΛΛΕΣ ΚΑΙ ΘΑ ΕΙΝΑΙ GRADE 8.8.
- Ο ΥΠΕΡΓΟΛΑΒΟΣ ΤΩΝ ΜΕΤΑΛΛΙΚΩΝ ΚΑΤΑΣΚΕΥΩΝ ΘΑ ΥΠΟΒΑΛΕΙ ΠΡΟΣ ΕΓΚΡΙΣΗ ΟΛΑ ΤΑ MILL TEST CERTIFICATES ΤΩΝ ΔΙΑΤΟΜΩΝ.

Καμία εργασία δεν θα αρχίσει πριν την έκδοση άδειας οικοδομής , σε αντίθετη περίπτωση οι μελετητές δεν φέρουν καμία ευθύνη.

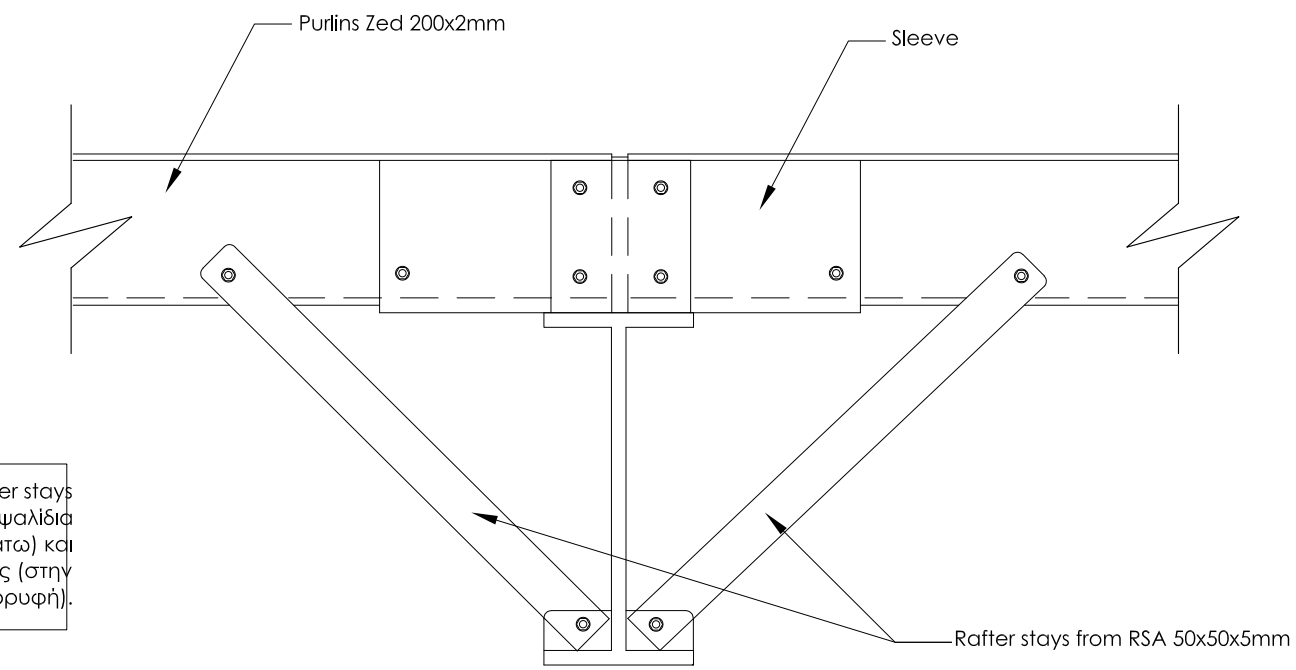

ΣΗΜΕΙΩΣΗ: Τα Rafter stays τοποθετούνται σε όλα τα ψαλίδια στις 3 πρώτες τεγίδες (κάτω) και στις 2 τελευταίες τεγίδες (στην κορυφή).

ΛΕΠΤΟΜΕΡΕΙΑ 29
ΛΕΠΤΟΜΕΡΕΙΑ RAFTER STAYS
(ΚΛΙΜΑΚΑ 1:10)

www.theodotou.com.cy
ANDREAS THEODOTOU L.L.C.
E.T.E.K. Reg. No. C00230
ΤΗΛ:99667278/FAX:22254114
email:info@theodotou.com.cy

Eur. Ing. ΘΕΟΔΟΤΟΥ ΑΝΔΡΕΑΣ , Α.Μ. Ε.Τ.Ε.Κ. Α090164
ΠΟΛΙΤΙΚΟΣ ΜΗΧΑΝΙΚΟΣ ΑΠΘ , BSc, MSc

ΕΡΓΟ: ΒΙΟΜΗΧΑΝΙΚΟ ΚΤΙΡΙΟ

ΣΧΕΔΙΟ: ΛΕΠΤΟΜΕΡΕΙΕΣ

ΑΡ.ΣΧ:	Κ.Ε:	ΣΧΕΔΙΟ: Σ.Π.	ΚΛΙΜΑΚΑ: 1:10 (Α3)
Σ28	2032	ΕΛΕΓΧΟΣ: Α.Θ.	ΗΜΕΡΟΜΗΝΙΑ: 03/09/2020

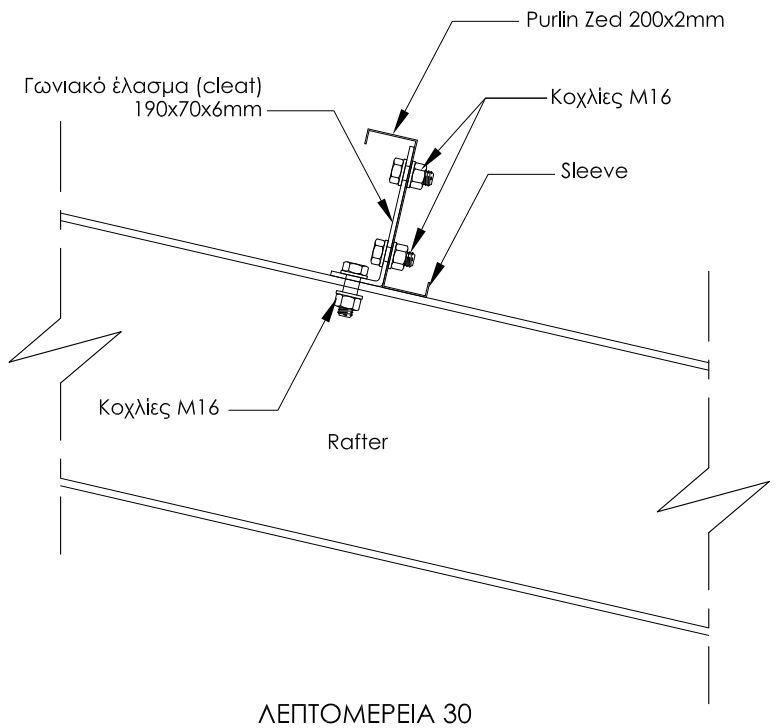

ΛΕΠΤΟΜΕΡΕΙΑ 30
ΛΕΠΤΟΜΕΡΕΙΑ ΤΕΓΙΔΑΣ
(ΚΛΙΜΑΚΑ 1:10)

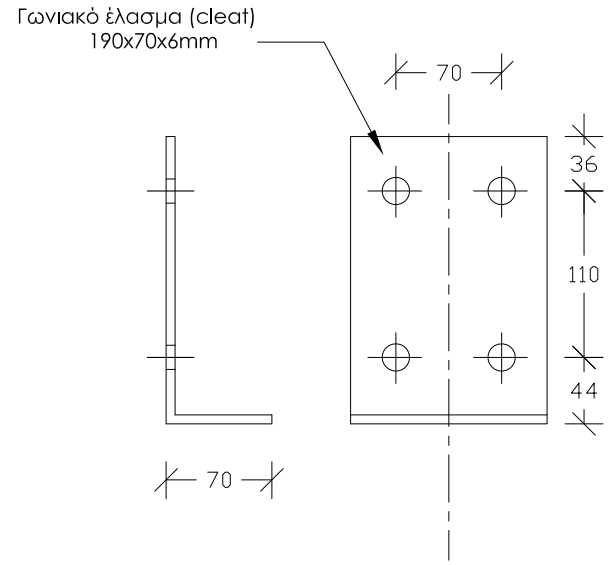

ΛΕΠΤΟΜΕΡΕΙΑ 31
ΟΨΗ ΚΑΙ ΤΟΜΗ ΓΩΝΙΑΚΟΥ ΕΛΑΣΜΑΤΟΣ ΣΤΗΡΙΞΕΩΣ ΤΕΓΙΔΑΣ - CLEAT
(ΚΛΙΜΑΚΑ 1:5)

ΠΑΡΑΤΗΡΗΣΕΙΣ ΜΕΤΑΛΛΙΚΩΝ

- Ο ΥΠΕΡΓΟΛΑΒΟΣ ΤΩΝ ΜΕΤΑΛΛΙΚΩΝ ΚΑΤΑΣΚΕΥΩΝ ΘΑ ΕΤΟΙΜΑΣΕΙ ΠΛΗΡΗ SHOP DRAWINGS ΚΑΙ CONNECTION DETAILS ΚΑΙ ΝΑ ΤΑ ΥΠΟΒΑΛΕΙ ΣΤΟΝ ΠΟΛΙΤΙΚΟ ΜΗΧΑΝΙΚΟ ΠΡΟΣ ΕΓΚΡΙΣΗ. ΚΑΜΙΑ ΕΡΓΑΣΙΑ ΚΟΠΗΣ Η' ΕΠΕΞΕΡΓΑΣΙΑΣ ΔΕΝ ΘΑ ΠΡΑΓΜΑΤΟΠΟΙΗΘΕΙ ΠΡΙΝ ΤΗΝ ΕΓΚΡΙΣΗ ΤΟΥ ΠΟΛΙΤΙΚΟΥ ΜΗΧΑΝΙΚΟΥ.
- ΤΑ FILLET WELDS ΘΑ ΕΙΝΑΙ 6mm ΕΚΤΟΣ ΑΝ ΑΝΑΓΡΑΦΟΝΤΑΙ ΔΙΑΦΟΡΕΤΙΚΑ ΣΤΑ ΣΧΕΔΙΑ .
- ΟΙ ΗΛΕΚΤΡΟΣΥΓΚΟΛΛΗΣΕΙΣ ΘΑ ΓΙΝΟΝΤΑΙ ΑΠΟ ΕΜΠΕΙΡΟΥΣ-ΠΙΣΤΟΠΟΙΗΜΕΝΟΥΣ ΣΥΓΚΟΛΛΗΤΕΣ.
- ΟΛΕΣ ΟΙ ΜΕΤΑΛΛΙΚΕΣ ΚΑΤΑΣΚΕΥΕΣ ΑΦΟΥ ΑΜΜΟΒΟΛΗΘΟΥΝ ΘΑ ΒΑΦΤΟΥΝ ΜΕ ΕΝΑ ΧΕΡΙ ZINC PHOSPHATE , ΔΥΟ ΧΕΡΙΑ UNDERCOAT ΚΑΙ ΔΥΟ ΧΕΡΙΑ FINISH COAT , ΟΛΑ ΤΗΣ SIGMA COATING.
- Ο ΥΠΕΡΓΟΛΑΒΟΣ ΤΩΝ ΜΕΤΑΛΛΙΚΩΝ ΚΑΤΑΣΚΕΥΩΝ ΘΑ ΕΤΟΙΜΑΣΕΙ ΠΛΗΡΗ ΠΡΟΣΦΟΡΑ ΓΙΑ ΟΛΕΣ ΤΙΣ ΕΡΓΑΣΙΕΣ , ΛΕΠΤΟΜΕΡΕΙΕΣ , ΧΡΩΜΑΤΙΣΜΟΥΣ , FLASHINGS , ΑΦΑΝΕΙΣ ΕΡΓΑΣΙΕΣ , ΣΚΑΛΕΣ Κ.Λ.Π.
- ΟΛΕΣ ΟΙ ΜΕΤΑΛΛΙΚΕΣ ΔΙΑΤΟΜΕΣ ΚΑΙ ΦΛΑΝΤΖΕΣ ΘΑ ΕΙΝΑΙ GRADE 43 (f_y = 275 N/mm^2) , ΕΚΤΟΣ ΑΝ ΑΝΑΓΡΑΦΕΤΑΙ ΔΙΑΦΟΡΕΤΙΚΑ .
- ΟΛΑ ΤΑ ΜΠΟΛΩΝΙΑ ΘΑ ΕΙΝΑΙ ΓΑΛΒΑΝΙΣΜΕΝΑ , ΘΑ ΦΕΡΟΥΝ ΡΟΔΕΛΛΕΣ ΚΑΙ ΘΑ ΕΙΝΑΙ GRADE 8.8.
- Ο ΥΠΕΡΓΟΛΑΒΟΣ ΤΩΝ ΜΕΤΑΛΛΙΚΩΝ ΚΑΤΑΣΚΕΥΩΝ ΘΑ ΥΠΟΒΑΛΕΙ ΠΡΟΣ ΕΓΚΡΙΣΗ ΟΛΑ ΤΑ MILL TEST CERTIFICATES ΤΩΝ ΔΙΑΤΟΜΩΝ.

Καμία εργασία δεν θα αρχίσει πριν την έκδοση άδειας οικοδομής , σε αντίθετη περίπτωση οι μελετητές δεν φέρουν καμία ευθύνη.

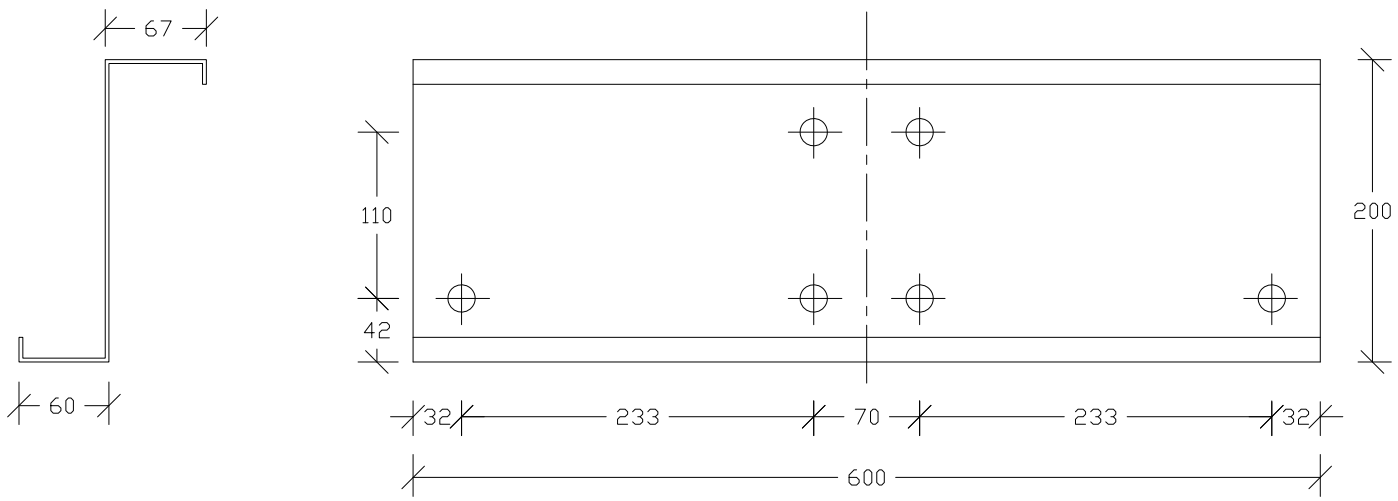

ΛΕΠΤΟΜΕΡΕΙΑ 32
ΟΨΗ ΚΑΙ ΤΟΜΗ ΤΕΜΑΧΙΟΥ ΕΝΩΣΕΩΣ - SLEEVE
(ΚΛΙΜΑΚΑ 1:5)

www.theodotou.com.cy

ANDREAS THEODOTOU L.L.C.
E.T.E.K. Reg. No. C00230
ΤΗΛ:99667278/FAX:22254114
email:info@theodotou.com.cy

Eur. Ing. ΘΕΟΔΟΤΟΥ ΑΝΔΡΕΑΣ , A.M. E.T.E.K. A090164
ΠΟΛΙΤΙΚΟΣ ΜΗΧΑΝΙΚΟΣ ΑΠΘ , BSc, MSc

ΕΡΓΟ: ΒΙΟΜΗΧΑΝΙΚΟ ΚΤΙΡΙΟ

ΣΧΕΔΙΟ: ΛΕΠΤΟΜΕΡΕΙΕΣ

ΑΡ.ΣΧ:	Κ.Ε:	ΣΧΕΔΙΟ: Σ.Π.	
Σ29	2032	ΕΛΕΓΧΟΣ: Α.Θ.	ΗΜΕΡΟΜΗΝΙΑ: 03/09/2020

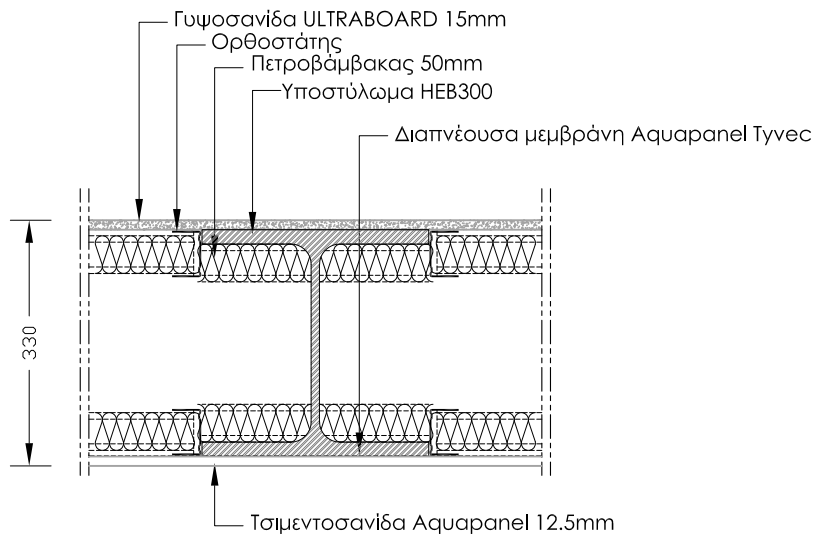

ΛΕΠΤΟΜΕΡΕΙΑ 33
ΚΑΤΟΨΗ ΕΞΩΤΕΡΙΚΟΥ ΤΟΙΧΟΥ ΓΡΑΦΕΙΩΝ
(ΚΛΙΜΑΚΑ 1:10)

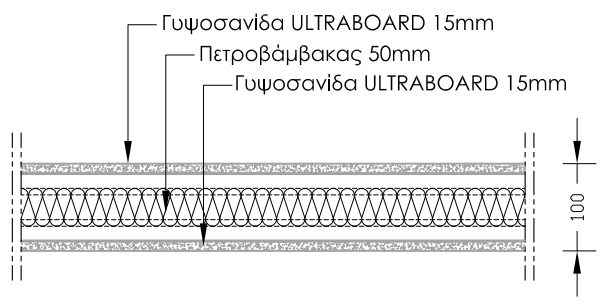

ΛΕΠΤΟΜΕΡΕΙΑ 34
ΚΑΤΟΨΗ ΕΣΩΤΕΡΙΚΟΥ ΤΟΙΧΟΥ ΓΡΑΦΕΙΩΝ
(ΚΛΙΜΑΚΑ 1:10)

ΠΑΡΑΤΗΡΗΣΕΙΣ ΜΕΤΑΛΛΙΚΩΝ

- Ο ΥΠΕΡΓΟΛΑΒΟΣ ΤΩΝ ΜΕΤΑΛΛΙΚΩΝ ΚΑΤΑΣΚΕΥΩΝ ΘΑ ΕΤΟΙΜΑΣΕΙ ΠΛΗΡΗ SHOP DRAWINGS ΚΑΙ CONNECTION DETAILS ΚΑΙ ΝΑ ΤΑ ΥΠΟΒΑΛΕΙ ΣΤΟΝ ΠΟΛΙΤΙΚΟ ΜΗΧΑΝΙΚΟ ΠΡΟΣ ΕΓΚΡΙΣΗ. ΚΑΜΙΑ ΕΡΓΑΣΙΑ ΚΟΠΗΣ Η' ΕΠΕΞΕΡΓΑΣΙΑΣ ΔΕΝ ΘΑ ΠΡΑΓΜΑΤΟΠΟΙΗΘΕΙ ΠΡΙΝ ΤΗΝ ΕΓΚΡΙΣΗ ΤΟΥ ΠΟΛΙΤΙΚΟΥ ΜΗΧΑΝΙΚΟΥ.
- ΤΑ FILLET WELDS ΘΑ ΕΙΝΑΙ 6mm ΕΚΤΟΣ ΑΝ ΑΝΑΓΡΑΦΟΝΤΑΙ ΔΙΑΦΟΡΕΤΙΚΑ ΣΤΑ ΣΧΕΔΙΑ .
- ΟΙ ΗΛΕΚΤΡΟΣΥΓΚΟΛΛΗΣΕΙΣ ΘΑ ΓΙΝΟΝΤΑΙ ΑΠΟ ΕΜΠΕΙΡΟΥΣ-ΠΙΣΤΟΠΟΙΗΜΕΝΟΥΣ ΣΥΓΚΟΛΛΗΤΕΣ.
- ΟΛΕΣ ΟΙ ΜΕΤΑΛΛΙΚΕΣ ΚΑΤΑΣΚΕΥΕΣ ΑΦΟΥ ΑΜΜΟΒΟΛΗΘΟΥΝ ΘΑ ΒΑΦΤΟΥΝ ΜΕ ΕΝΑ ΧΕΡΙ ZINC PHOSPHATE , ΔΥΟ ΧΕΡΙΑ UNDERCOAT ΚΑΙ ΔΥΟ ΧΕΡΙΑ FINISH COAT , ΟΛΑ ΤΗΣ SIGMA COATING.
- Ο ΥΠΕΡΓΟΛΑΒΟΣ ΤΩΝ ΜΕΤΑΛΛΙΚΩΝ ΚΑΤΑΣΚΕΥΩΝ ΘΑ ΕΤΟΙΜΑΣΕΙ ΠΛΗΡΗ ΠΡΟΣΦΟΡΑ ΓΙΑ ΟΛΕΣ ΤΙΣ ΕΡΓΑΣΙΕΣ , ΛΕΠΤΟΜΕΡΕΙΕΣ , ΧΡΩΜΑΤΙΣΜΟΥΣ , FLASHINGS , ΑΦΑΝΕΙΣ ΕΡΓΑΣΙΕΣ , ΣΚΑΛΕΣ Κ.Λ.Π.
- ΟΛΕΣ ΟΙ ΜΕΤΑΛΛΙΚΕΣ ΔΙΑΤΟΜΕΣ ΚΑΙ ΦΛΑΝΤΖΕΣ ΘΑ ΕΙΝΑΙ GRADE 43 (fy = 275 N/mm²) , ΕΚΤΟΣ ΑΝ ΑΝΑΓΡΑΦΕΤΑΙ ΔΙΑΦΟΡΕΤΙΚΑ .
- ΟΛΑ ΤΑ ΜΠΟΛΩΝΙΑ ΘΑ ΕΙΝΑΙ ΓΑΛΒΑΝΙΣΜΕΝΑ , ΘΑ ΦΕΡΟΥΝ ΡΟΔΕΛΛΕΣ ΚΑΙ ΘΑ ΕΙΝΑΙ GRADE 8.8.
- Ο ΥΠΕΡΓΟΛΑΒΟΣ ΤΩΝ ΜΕΤΑΛΛΙΚΩΝ ΚΑΤΑΣΚΕΥΩΝ ΘΑ ΥΠΟΒΑΛΕΙ ΠΡΟΣ ΕΓΚΡΙΣΗ ΟΛΑ ΤΑ MILL TEST CERTIFICATES ΤΩΝ ΔΙΑΤΟΜΩΝ.

Καμία εργασία δεν θα αρχίσει πριν την έκδοση άδειας οικοδομής , σε αντίθετη περίπτωση οι μελετητές δεν φέρουν καμία ευθύνη.

www.theodotou.com.cy

ANDREAS THEODOTOU L.L.C.
E.T.E.K. Reg. No. C00230
ΤΗΛ:99667278/FAX:22254114
email:info@theodotou.com.cy

Eur. Ing. ΘΕΟΔΟΤΟΥ ΑΝΔΡΕΑΣ , Α.Μ. Ε.Τ.Ε.Κ. Α090164
ΠΟΛΙΤΙΚΟΣ ΜΗΧΑΝΙΚΟΣ ΑΠΘ , BSc, MSc

ΕΡΓΟ: ΒΙΟΜΗΧΑΝΙΚΟ ΚΤΙΡΙΟ

ΣΧΕΔΙΟ: ΛΕΠΤΟΜΕΡΕΙΕΣ

ΑΡ.ΣΧ:	Κ.Ε:	ΣΧΕΔΙΟ: Κ.Μ.	ΚΛΙΜΑΚΑ: 1:10 (Α3)
Σ30	2032	ΕΛΕΓΧΟΣ: Α.Θ.	ΗΜΕΡΟΜΗΝΙΑ: 03/09/2020

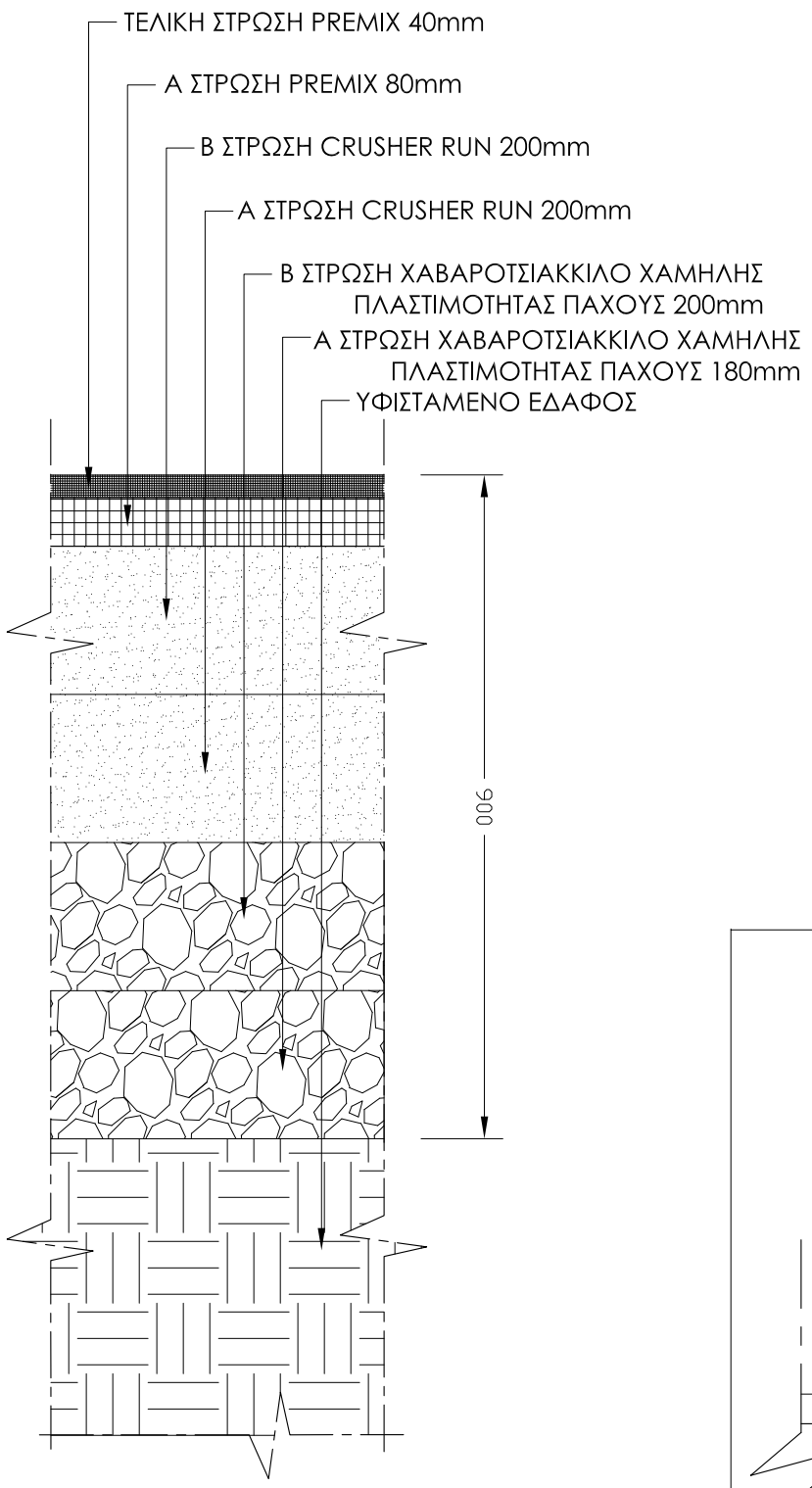

ΛΕΠΤΟΜΕΡΕΙΑ 35
ΛΕΠΤΟΜΕΡΕΙΑ ΑΣΦΑΛΤΟΣΤΡΩΣΗΣ
(ΚΛΙΜΑΚΑ 1:10)

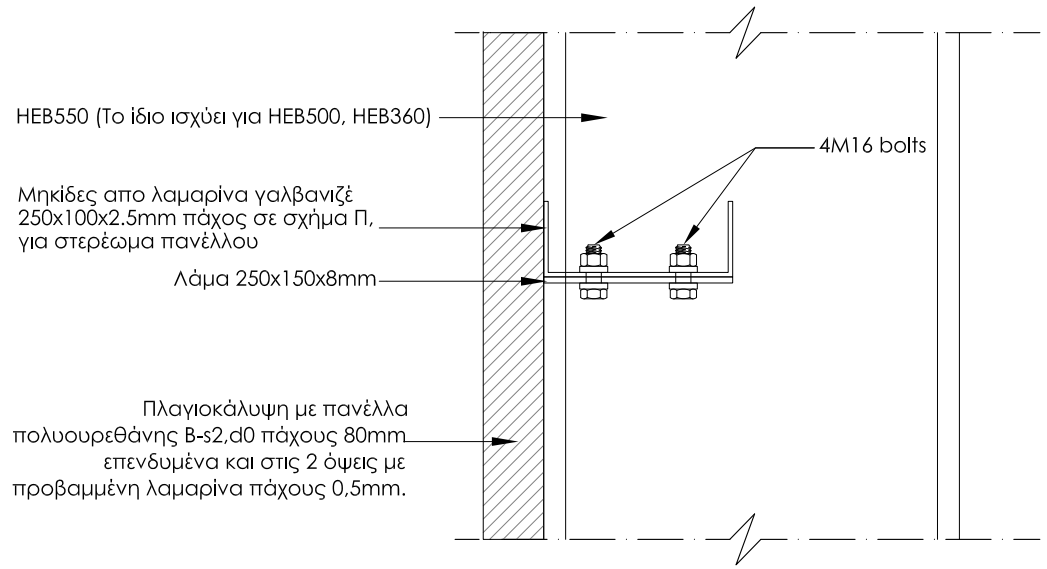

ΛΕΠΤΟΜΕΡΕΙΑ 36
ΛΕΠΤΟΜΕΡΕΙΑ ΣΤΗΡΙΞΗΣ ΜΗΚΙΔΑΣ ΣΕ ΚΟΛΩΝΑ
(ΚΛΙΜΑΚΑ 1:10)

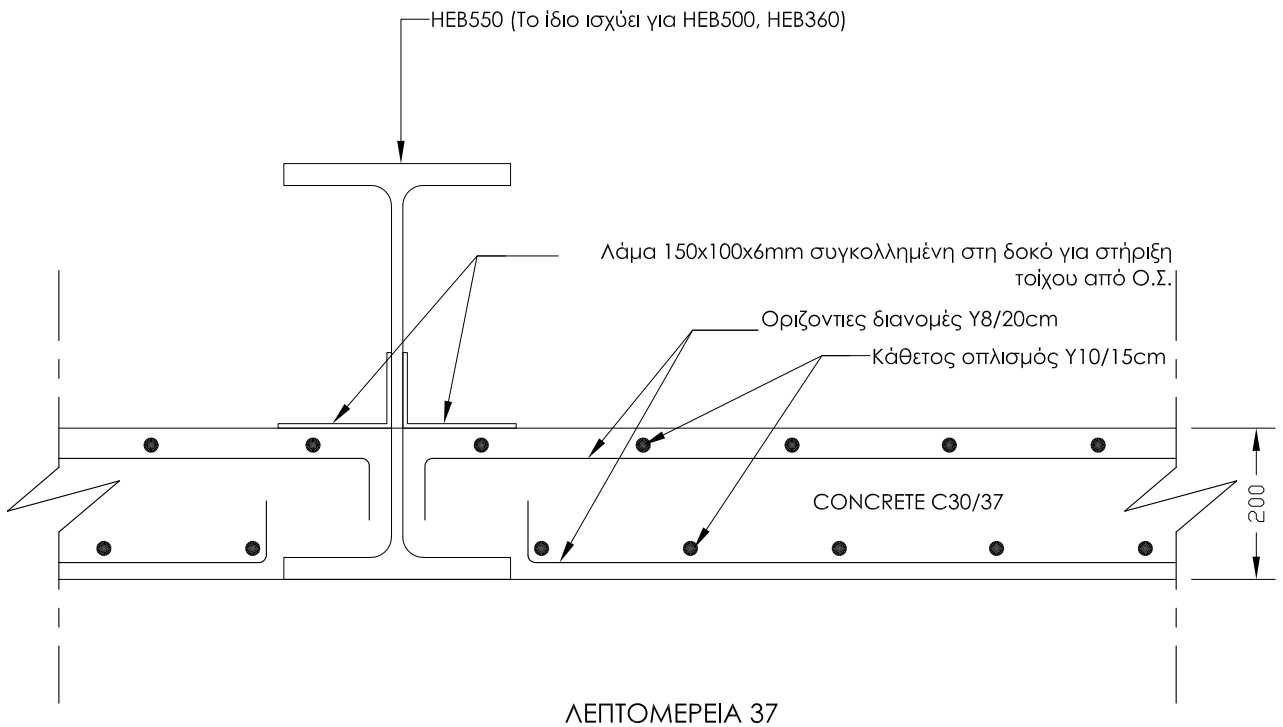

ΛΕΠΤΟΜΕΡΕΙΑ 37
ΛΕΠΤΟΜΕΡΕΙΑ ΚΑΤΟΨΗΣ ΠΕΡΙΜΕΤΡΙΚΟΥ ΤΟΙΧΟΥ ΥΨΟΥΣ 1.50m
(ΚΛΙΜΑΚΑ 1:10)

ΠΑΡΑΤΗΡΗΣΕΙΣ ΜΕΤΑΛΛΙΚΩΝ

- Ο ΥΠΕΡΓΟΛΑΒΟΣ ΤΩΝ ΜΕΤΑΛΛΙΚΩΝ ΚΑΤΑΣΚΕΥΩΝ ΘΑ ΕΤΟΙΜΑΣΕΙ ΠΛΗΡΗ SHOP DRAWINGS ΚΑΙ CONNECTION DETAILS ΚΑΙ ΝΑ ΤΑ ΥΠΟΒΑΛΕΙ ΣΤΟΝ ΠΟΛΙΤΙΚΟ ΜΗΧΑΝΙΚΟ ΠΡΟΣ ΕΓΚΡΙΣΗ. ΚΑΜΙΑ ΕΡΓΑΣΙΑ ΚΟΠΗΣ Η' ΕΠΕΞΕΡΓΑΣΙΑΣ ΔΕΝ ΘΑ ΠΡΑΓΜΑΤΟΠΟΙΗΘΕΙ ΠΡΙΝ ΤΗΝ ΕΓΚΡΙΣΗ ΤΟΥ ΠΟΛΙΤΙΚΟΥ ΜΗΧΑΝΙΚΟΥ.
- ΤΑ FILLET WELDS ΘΑ ΕΙΝΑΙ 6mm ΕΚΤΟΣ ΑΝ ΑΝΑΓΡΑΦΟΝΤΑΙ ΔΙΑΦΟΡΕΤΙΚΑ ΣΤΑ ΣΧΕΔΙΑ .
- ΟΙ ΗΛΕΚΤΡΟΣΥΓΚΟΛΛΗΣΕΙΣ ΘΑ ΓΙΝΟΝΤΑΙ ΑΠΟ ΕΜΠΕΙΡΟΥΣ-ΠΙΣΤΟΠΟΙΗΜΕΝΟΥΣ ΣΥΓΚΟΛΛΗΤΕΣ.
- ΟΛΕΣ ΟΙ ΜΕΤΑΛΛΙΚΕΣ ΚΑΤΑΣΚΕΥΕΣ ΑΦΟΥ ΑΜΜΟΒΟΛΗΘΟΥΝ ΘΑ ΒΑΦΤΟΥΝ ΜΕ ΕΝΑ ΧΕΡΙ ZINC PHOSPHATE , ΔΥΟ ΧΕΡΙΑ UNDERCOAT ΚΑΙ ΔΥΟ ΧΕΡΙΑ FINISH COAT , ΟΛΑ ΤΗΣ SIGMA COATING.
- Ο ΥΠΕΡΓΟΛΑΒΟΣ ΤΩΝ ΜΕΤΑΛΛΙΚΩΝ ΚΑΤΑΣΚΕΥΩΝ ΘΑ ΕΤΟΙΜΑΣΕΙ ΠΛΗΡΗ ΠΡΟΣΦΟΡΑ ΓΙΑ ΟΛΕΣ ΤΙΣ ΕΡΓΑΣΙΕΣ , ΛΕΠΤΟΜΕΡΕΙΕΣ , ΧΡΩΜΑΤΙΣΜΟΥΣ , FLASHINGS , ΑΦΑΝΕΙΣ ΕΡΓΑΣΙΕΣ , ΣΚΑΛΕΣ Κ.Λ.Π.
- ΟΛΕΣ ΟΙ ΜΕΤΑΛΛΙΚΕΣ ΔΙΑΤΟΜΕΣ ΚΑΙ ΦΛΑΝΤΖΕΣ ΘΑ ΕΙΝΑΙ GRADE 43 (f_y = 275 N/mm^2) , ΕΚΤΟΣ ΑΝ ΑΝΑΓΡΑΦΕΤΑΙ ΔΙΑΦΟΡΕΤΙΚΑ .
- ΟΛΑ ΤΑ ΜΠΟΛΩΝΙΑ ΘΑ ΕΙΝΑΙ ΓΑΛΒΑΝΙΣΜΕΝΑ , ΘΑ ΦΕΡΟΥΝ ΡΟΔΕΛΛΕΣ ΚΑΙ ΘΑ ΕΙΝΑΙ GRADE 8.8.
- Ο ΥΠΕΡΓΟΛΑΒΟΣ ΤΩΝ ΜΕΤΑΛΛΙΚΩΝ ΚΑΤΑΣΚΕΥΩΝ ΘΑ ΥΠΟΒΑΛΕΙ ΠΡΟΣ ΕΓΚΡΙΣΗ ΟΛΑ ΤΑ MILL TEST CERTIFICATES ΤΩΝ ΔΙΑΤΟΜΩΝ.

Καμία εργασία δεν θα αρχίσει πριν την έκδοση άδειας οικοδομής , σε αντίθετη περίπτωση οι μελετητές δεν φέρουν καμία ευθύνη.

www.theodotou.com.cy

ANDREAS THEODOTOU L.L.C.
E.T.E.K. Reg. No. C00230
ΤΗΛ:99667278/FAX:22254114
email:info@theodotou.com.cy

Eur. Ing. ΘΕΟΔΟΤΟΥ ΑΝΔΡΕΑΣ , Α.Μ. Ε.Τ.Ε.Κ. Α090164
ΠΟΛΙΤΙΚΟΣ ΜΗΧΑΝΙΚΟΣ ΑΠΘ , BSc, MSc

ΕΡΓΟ: ΒΙΟΜΗΧΑΝΙΚΟ ΚΤΙΡΙΟ

ΣΧΕΔΙΟ: ΛΕΠΤΟΜΕΡΕΙΕΣ

ΑΡ.ΣΧ:	Κ.Ε:	ΣΧΕΔΙΟ: Κ.Μ.	ΚΛΙΜΑΚΑ: 1:10 (Α3)
Σ31	2032	ΕΛΕΓΧΟΣ: Α.Θ.	ΗΜΕΡΟΜΗΝΙΑ: 03/09/2020

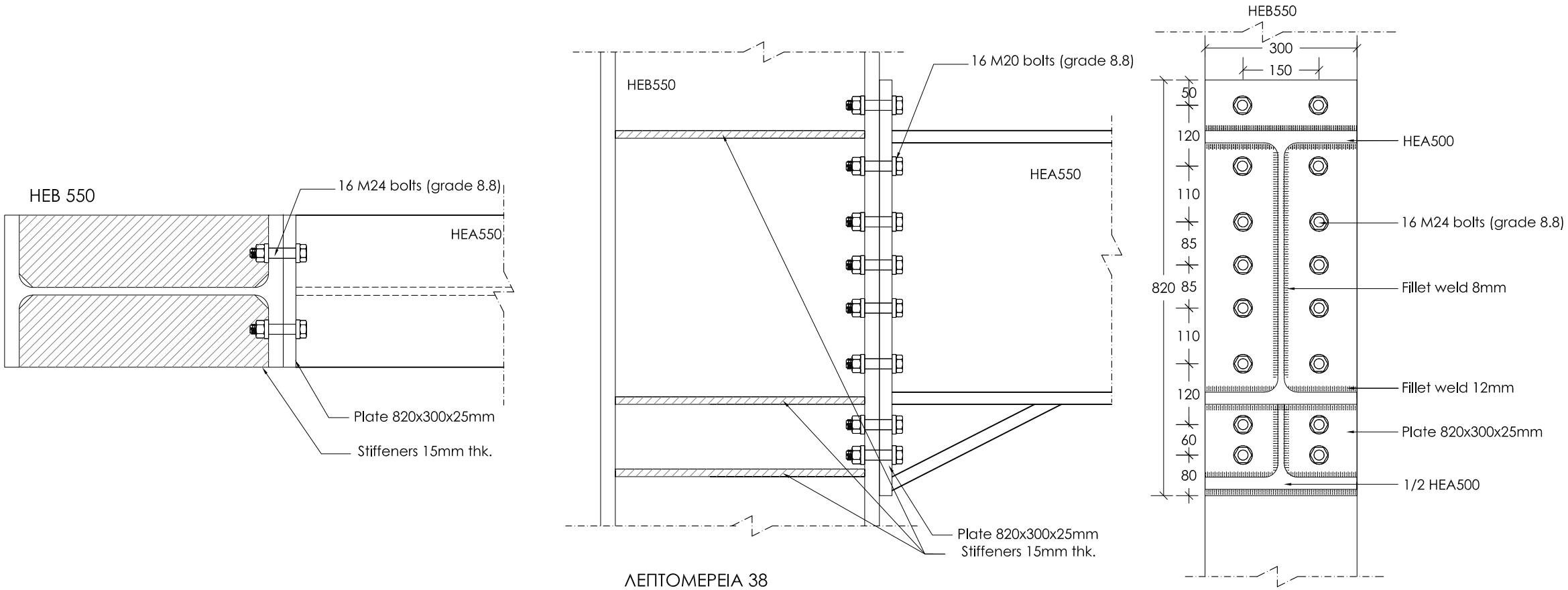

ΛΕΠΤΟΜΕΡΕΙΑ 38
ΣΥΝΔΕΣΗ ΔΟΚΟΥ HEA550 ΣΕ ΚΟΛΩΝΑ HEB550
(ΚΛΙΜΑΚΑ 1:10)

ΠΑΡΑΤΗΡΗΣΕΙΣ ΜΕΤΑΛΛΙΚΩΝ

- Ο ΥΠΕΡΓΟΛΑΒΟΣ ΤΩΝ ΜΕΤΑΛΛΙΚΩΝ ΚΑΤΑΣΚΕΥΩΝ ΘΑ ΕΤΟΙΜΑΣΕΙ ΠΛΗΡΗ SHOP DRAWINGS ΚΑΙ CONNECTION DETAILS ΚΑΙ ΝΑ ΤΑ ΥΠΟΒΑΛΕΙ ΣΤΟΝ ΠΟΛΙΤΙΚΟ ΜΗΧΑΝΙΚΟ ΠΡΟΣ ΕΓΚΡΙΣΗ. ΚΑΜΙΑ ΕΡΓΑΣΙΑ ΚΟΠΗΣ Η' ΕΠΕΞΕΡΓΑΣΙΑΣ ΔΕΝ ΘΑ ΠΡΑΓΜΑΤΟΠΟΙΗΘΕΙ ΠΡΙΝ ΤΗΝ ΕΓΚΡΙΣΗ ΤΟΥ ΠΟΛΙΤΙΚΟΥ ΜΗΧΑΝΙΚΟΥ.
- ΤΑ FILLET WELDS ΘΑ ΕΙΝΑΙ 6mm ΕΚΤΟΣ ΑΝ ΑΝΑΓΡΑΦΟΝΤΑΙ ΔΙΑΦΟΡΕΤΙΚΑ ΣΤΑ ΣΧΕΔΙΑ .
- ΟΙ ΗΛΕΚΤΡΟΣΥΓΚΟΛΛΗΣΕΙΣ ΘΑ ΓΙΝΟΝΤΑΙ ΑΠΟ ΕΜΠΕΙΡΟΥΣ-ΠΙΣΤΟΠΟΙΗΜΕΝΟΥΣ ΣΥΓΚΟΛΛΗΤΕΣ.
- ΟΛΕΣ ΟΙ ΜΕΤΑΛΛΙΚΕΣ ΚΑΤΑΣΚΕΥΕΣ ΑΦΟΥ ΑΜΜΟΒΟΛΗΘΟΥΝ ΘΑ ΒΑΦΤΟΥΝ ΜΕ ΕΝΑ ΧΕΡΙ ZINC PHOSPHATE , ΔΥΟ ΧΕΡΙΑ UNDERCOAT ΚΑΙ ΔΥΟ ΧΕΡΙΑ FINISH COAT , ΟΛΑ ΤΗΣ SIGMA COATING.
- Ο ΥΠΕΡΓΟΛΑΒΟΣ ΤΩΝ ΜΕΤΑΛΛΙΚΩΝ ΚΑΤΑΣΚΕΥΩΝ ΘΑ ΕΤΟΙΜΑΣΕΙ ΠΛΗΡΗ ΠΡΟΣΦΟΡΑ ΓΙΑ ΟΛΕΣ ΤΙΣ ΕΡΓΑΣΙΕΣ , ΛΕΠΤΟΜΕΡΕΙΕΣ , ΧΡΩΜΑΤΙΣΜΟΥΣ , FLASHINGS , ΑΦΑΝΕΙΣ ΕΡΓΑΣΙΕΣ , ΣΚΑΛΕΣ Κ.Λ.Π.
- ΟΛΕΣ ΟΙ ΜΕΤΑΛΛΙΚΕΣ ΔΙΑΤΟΜΕΣ ΚΑΙ ΦΛΑΝΤΖΕΣ ΘΑ ΕΙΝΑΙ GRADE 43 (fy = 275 N/mm²) , ΕΚΤΟΣ ΑΝ ΑΝΑΓΡΑΦΕΤΑΙ ΔΙΑΦΟΡΕΤΙΚΑ .
- ΟΛΑ ΤΑ ΜΠΟΛΩΝΙΑ ΘΑ ΕΙΝΑΙ ΓΑΛΒΑΝΙΣΜΕΝΑ , ΘΑ ΦΕΡΟΥΝ ΡΟΔΕΛΛΕΣ ΚΑΙ ΘΑ ΕΙΝΑΙ GRADE 8.8.
- Ο ΥΠΕΡΓΟΛΑΒΟΣ ΤΩΝ ΜΕΤΑΛΛΙΚΩΝ ΚΑΤΑΣΚΕΥΩΝ ΘΑ ΥΠΟΒΑΛΕΙ ΠΡΟΣ ΕΓΚΡΙΣΗ ΟΛΑ ΤΑ MILL TEST CERTIFICATES ΤΩΝ ΔΙΑΤΟΜΩΝ.

Καμία εργασία δεν θα αρχίσει πριν την έκδοση άδειας οικοδομής , σε αντίθετη περίπτωση οι μελετητές δεν φέρουν καμία ευθύνη.

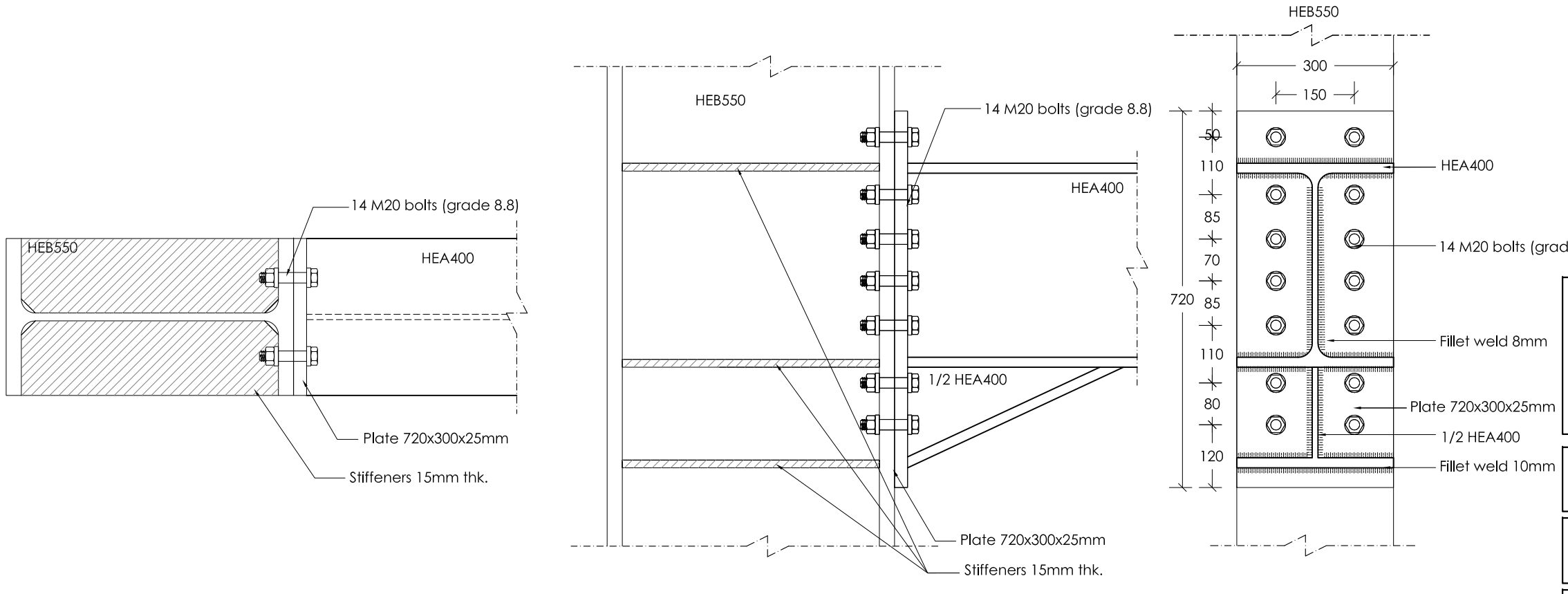

ΛΕΠΤΟΜΕΡΕΙΑ 39
ΣΥΝΔΕΣΗ ΔΟΚΟΥ HEA400 ΣΕ ΚΟΛΩΝΑ HEB550 (ΚΛΙΜΑΚΑ 1:10)

www.theodotou.com.cy

ANDREAS THEODOTOU L.L.C.
E.T.E.K. Reg. No. C00230
ΤΗΛ:99667278/FAX:22254114
email:info@theodotou.com.cy

Eur. Ing. ΘΕΟΔΟΤΟΥ ΑΝΔΡΕΑΣ , Α.Μ. Ε.Τ.Ε.Κ. Α090164
ΠΟΛΙΤΙΚΟΣ ΜΗΧΑΝΙΚΟΣ ΑΠΘ , BSc, MSc

ΕΡΓΟ: ΒΙΟΜΗΧΑΝΙΚΟ ΚΤΙΡΙΟ

ΣΧΕΔΙΟ: ΛΕΠΤΟΜΕΡΕΙΕΣ

ΑΡ.ΣΧ:	Κ.Ε:	ΣΧΕΔΙΟ: Κ.Μ.	ΚΛΙΜΑΚΑ: 1:10 (Α3)
Σ32	2032	ΕΛΕΓΧΟΣ: Α.Θ.	ΗΜΕΡΟΜΗΝΙΑ: 03/09/2020

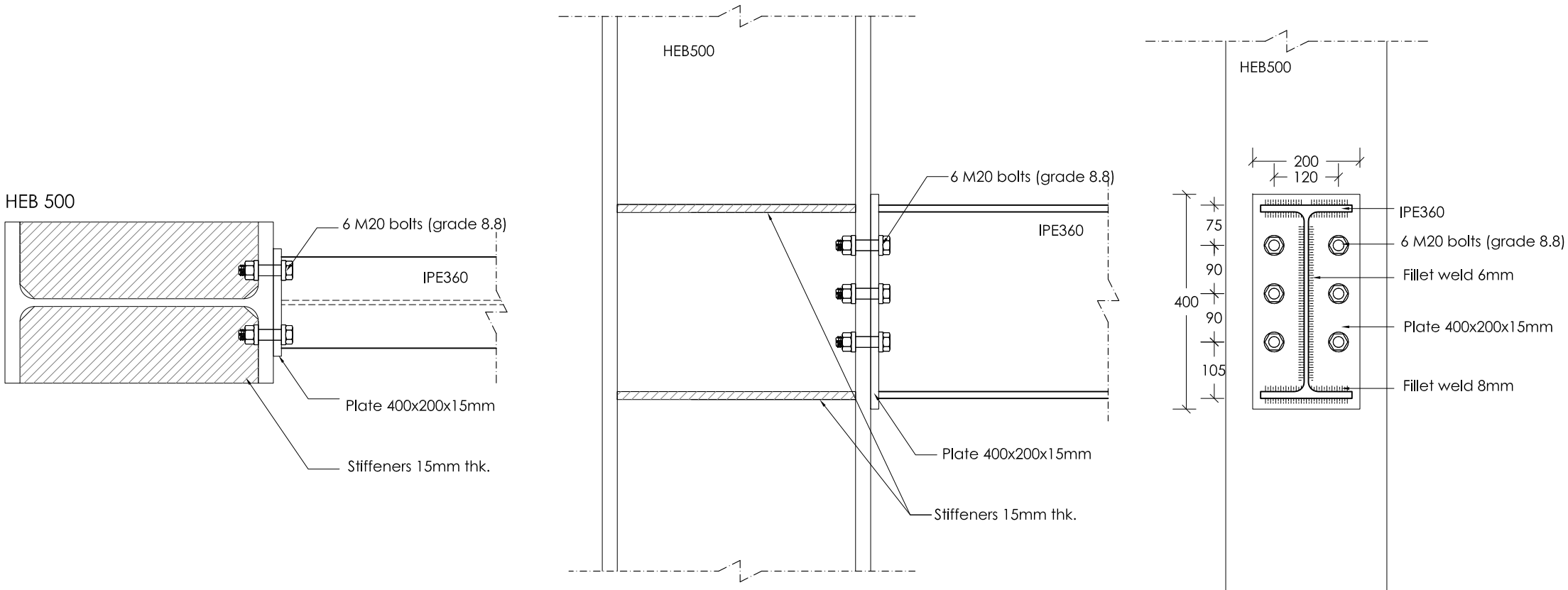

ΛΕΠΤΟΜΕΡΕΙΑ 40
ΣΥΝΔΕΣΗ ΔΟΚΟΥ IPE360 ΣΕ ΚΟΛΩΝΑ HEB500 (ΚΛΙΜΑΚΑ 1:10)

ΠΑΡΑΤΗΡΗΣΕΙΣ ΜΕΤΑΛΛΙΚΩΝ

- Ο ΥΠΕΡΓΟΛΑΒΟΣ ΤΩΝ ΜΕΤΑΛΛΙΚΩΝ ΚΑΤΑΣΚΕΥΩΝ ΘΑ ΕΤΟΙΜΑΣΕΙ ΠΛΗΡΗ SHOP DRAWINGS ΚΑΙ CONNECTION DETAILS ΚΑΙ ΝΑ ΤΑ ΥΠΟΒΑΛΕΙ ΣΤΟΝ ΠΟΛΙΤΙΚΟ ΜΗΧΑΝΙΚΟ ΠΡΟΣ ΕΓΚΡΙΣΗ. ΚΑΜΙΑ ΕΡΓΑΣΙΑ ΚΟΠΗΣ Η' ΕΠΕΞΕΡΓΑΣΙΑΣ ΔΕΝ ΘΑ ΠΡΑΓΜΑΤΟΠΟΙΗΘΕΙ ΠΡΙΝ ΤΗΝ ΕΓΚΡΙΣΗ ΤΟΥ ΠΟΛΙΤΙΚΟΥ ΜΗΧΑΝΙΚΟΥ.
- ΤΑ FILLET WELDS ΘΑ ΕΙΝΑΙ 6mm ΕΚΤΟΣ ΑΝ ΑΝΑΓΡΑΦΟΝΤΑΙ ΔΙΑΦΟΡΕΤΙΚΑ ΣΤΑ ΣΧΕΔΙΑ .
- ΟΙ ΗΛΕΚΤΡΟΣΥΓΚΟΛΛΗΣΕΙΣ ΘΑ ΓΙΝΟΝΤΑΙ ΑΠΟ ΕΜΠΕΙΡΟΥΣ-ΠΙΣΤΟΠΟΙΗΜΕΝΟΥΣ ΣΥΓΚΟΛΛΗΤΕΣ.
- ΟΛΕΣ ΟΙ ΜΕΤΑΛΛΙΚΕΣ ΚΑΤΑΣΚΕΥΕΣ ΑΦΟΥ ΑΜΜΟΒΟΛΗΘΟΥΝ ΘΑ ΒΑΦΤΟΥΝ ΜΕ ΕΝΑ ΧΕΡΙ ZINC PHOSPHATE , ΔΥΟ ΧΕΡΙΑ UNDERCOAT ΚΑΙ ΔΥΟ ΧΕΡΙΑ FINISH COAT , ΟΛΑ ΤΗΣ SIGMA COATING.
- Ο ΥΠΕΡΓΟΛΑΒΟΣ ΤΩΝ ΜΕΤΑΛΛΙΚΩΝ ΚΑΤΑΣΚΕΥΩΝ ΘΑ ΕΤΟΙΜΑΣΕΙ ΠΛΗΡΗ ΠΡΟΣΦΟΡΑ ΓΙΑ ΟΛΕΣ ΤΙΣ ΕΡΓΑΣΙΕΣ , ΛΕΠΤΟΜΕΡΕΙΕΣ , ΧΡΩΜΑΤΙΣΜΟΥΣ , FLASHINGS , ΑΦΑΝΕΙΣ ΕΡΓΑΣΙΕΣ , ΣΚΑΛΕΣ Κ.Λ.Π.
- ΟΛΕΣ ΟΙ ΜΕΤΑΛΛΙΚΕΣ ΔΙΑΤΟΜΕΣ ΚΑΙ ΦΛΑΝΤΖΕΣ ΘΑ ΕΙΝΑΙ GRADE 43 ($f_y = 275\ N/mm^2$) , ΕΚΤΟΣ ΑΝ ΑΝΑΓΡΑΦΕΤΑΙ ΔΙΑΦΟΡΕΤΙΚΑ .
- ΟΛΑ ΤΑ ΜΠΟΛΩΝΙΑ ΘΑ ΕΙΝΑΙ ΓΑΛΒΑΝΙΣΜΕΝΑ , ΘΑ ΦΕΡΟΥΝ ΡΟΔΕΛΛΕΣ ΚΑΙ ΘΑ ΕΙΝΑΙ GRADE 8.8.
- Ο ΥΠΕΡΓΟΛΑΒΟΣ ΤΩΝ ΜΕΤΑΛΛΙΚΩΝ ΚΑΤΑΣΚΕΥΩΝ ΘΑ ΥΠΟΒΑΛΕΙ ΠΡΟΣ ΕΓΚΡΙΣΗ ΟΛΑ ΤΑ MILL TEST CERTIFICATES ΤΩΝ ΔΙΑΤΟΜΩΝ.

Καμία εργασία δεν θα αρχίσει πριν την έκδοση άδειας οικοδομής , σε αντίθετη περίπτωση οι μελετητές δεν φέρουν καμία ευθύνη.

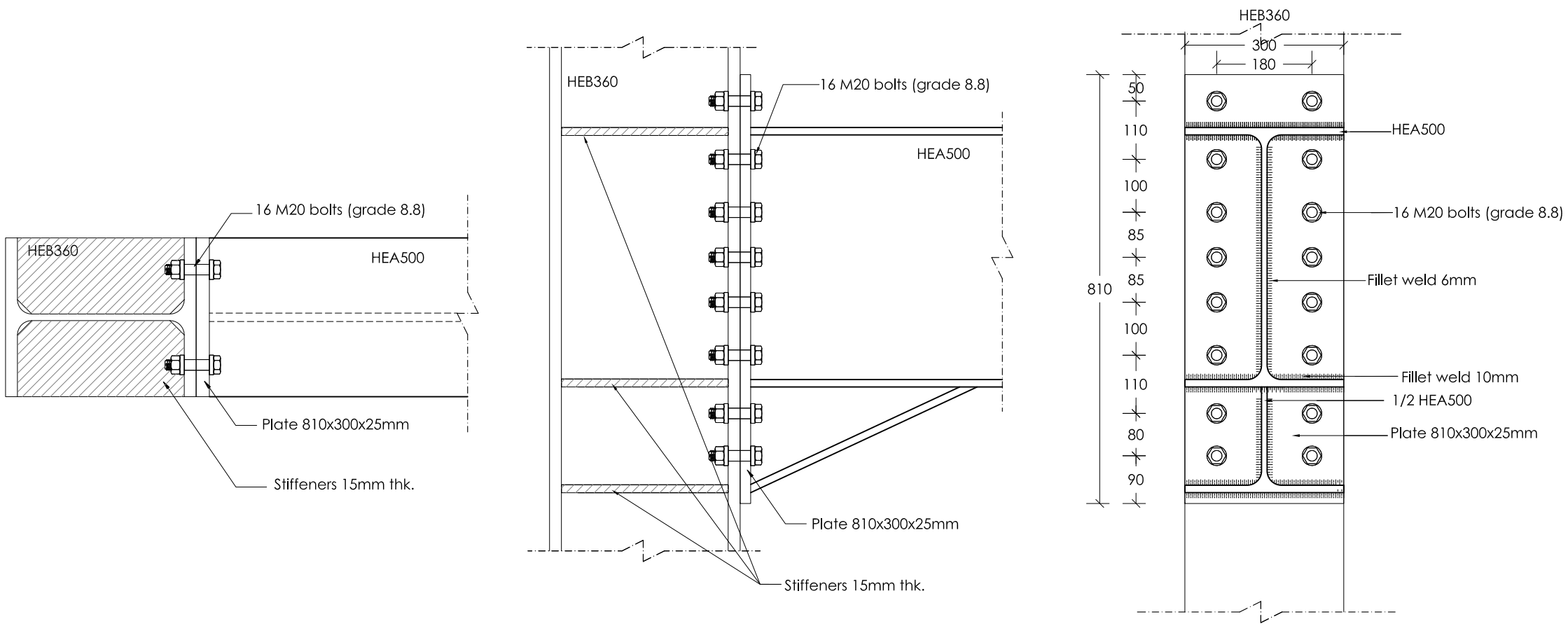

ΛΕΠΤΟΜΕΡΕΙΑ 41
ΣΥΝΔΕΣΗ ΔΟΚΟΥ HEA500 ΣΕ ΚΟΛΩΝΑ HEB360 (ΚΛΙΜΑΚΑ 1:10)

www.theodotou.com.cy

ANDREAS THEODOTOU L.L.C.
E.T.E.K. Reg. No. C00230
ΤΗΛ:99667278/FAX:22254114
email:info@theodotou.com.cy

Eur. Ing. ΘΕΟΔΟΤΟΥ ΑΝΔΡΕΑΣ , A.M. E.T.E.K. A090164
ΠΟΛΙΤΙΚΟΣ ΜΗΧΑΝΙΚΟΣ ΑΠΘ , BSc, MSc

ΕΡΓΟ: ΒΙΟΜΗΧΑΝΙΚΟ ΚΤΙΡΙΟ

ΣΧΕΔΙΟ: ΛΕΠΤΟΜΕΡΕΙΕΣ

ΑΡ.ΣΧ:	Κ.Ε:	ΣΧΕΔΙΟ: Κ.Μ.	ΚΛΙΜΑΚΑ: 1:10 (Α3)
Σ33	2032	ΕΛΕΓΧΟΣ: Α.Θ.	ΗΜΕΡΟΜΗΝΙΑ: 03/09/2020

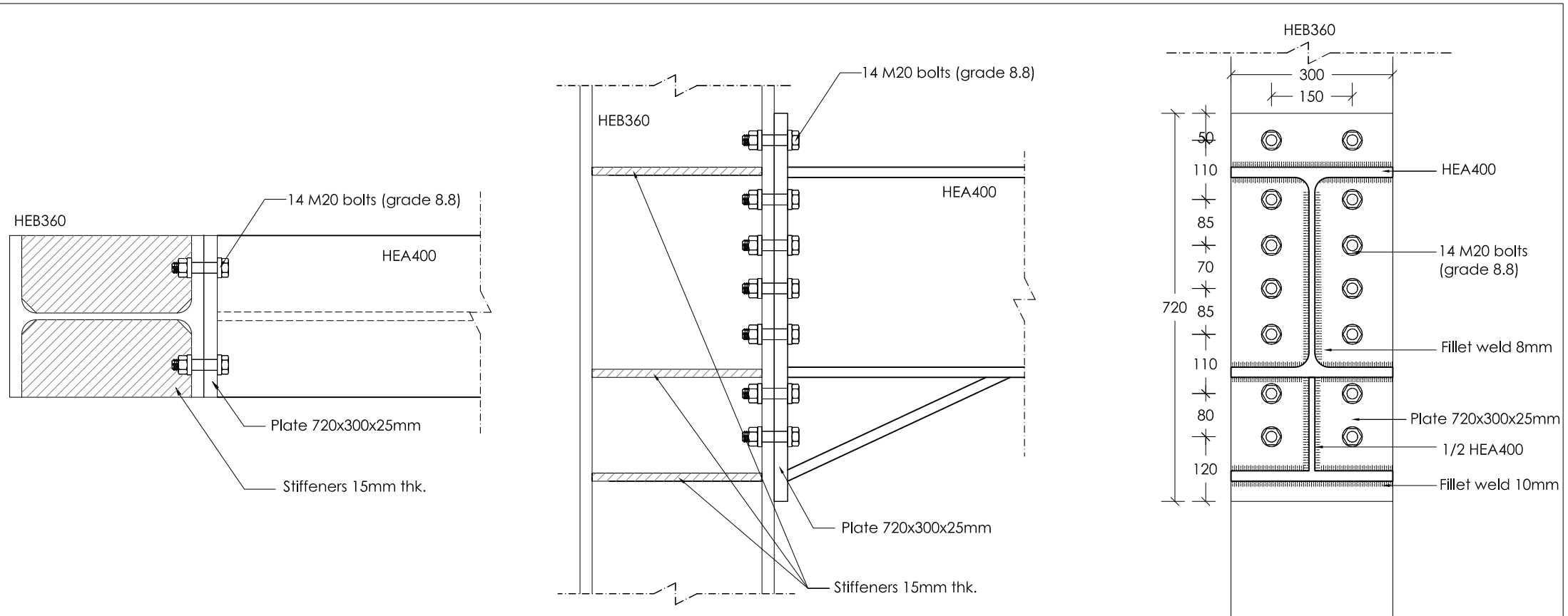

ΛΕΠΤΟΜΕΡΕΙΑ 42
ΣΥΝΔΕΣΗ ΔΟΚΟΥ HEA400 ΣΕ ΚΟΛΩΝΑ HEB360 (ΚΛΙΜΑΚΑ 1:10)

ΠΑΡΑΤΗΡΗΣΕΙΣ ΜΕΤΑΛΛΙΚΩΝ

- Ο ΥΠΕΡΓΟΛΑΒΟΣ ΤΩΝ ΜΕΤΑΛΛΙΚΩΝ ΚΑΤΑΣΚΕΥΩΝ ΘΑ ΕΤΟΙΜΑΣΕΙ ΠΛΗΡΗ SHOP DRAWINGS ΚΑΙ CONNECTION DETAILS ΚΑΙ ΝΑ ΤΑ ΥΠΟΒΑΛΕΙ ΣΤΟΝ ΠΟΛΙΤΙΚΟ ΜΗΧΑΝΙΚΟ ΠΡΟΣ ΕΓΚΡΙΣΗ. ΚΑΜΙΑ ΕΡΓΑΣΙΑ ΚΟΠΗΣ Η' ΕΠΕΞΕΡΓΑΣΙΑΣ ΔΕΝ ΘΑ ΠΡΑΓΜΑΤΟΠΟΙΗΘΕΙ ΠΡΙΝ ΤΗΝ ΕΓΚΡΙΣΗ ΤΟΥ ΠΟΛΙΤΙΚΟΥ ΜΗΧΑΝΙΚΟΥ.
- ΤΑ FILLET WELDS ΘΑ ΕΙΝΑΙ 6mm ΕΚΤΟΣ ΑΝ ΑΝΑΓΡΑΦΟΝΤΑΙ ΔΙΑΦΟΡΕΤΙΚΑ ΣΤΑ ΣΧΕΔΙΑ .
- ΟΙ ΗΛΕΚΤΡΟΣΥΓΚΟΛΛΗΣΕΙΣ ΘΑ ΓΙΝΟΝΤΑΙ ΑΠΟ ΕΜΠΕΙΡΟΥΣ-ΠΙΣΤΟΠΟΙΗΜΕΝΟΥΣ ΣΥΓΚΟΛΛΗΤΕΣ.
- ΟΛΕΣ ΟΙ ΜΕΤΑΛΛΙΚΕΣ ΚΑΤΑΣΚΕΥΕΣ ΑΦΟΥ ΑΜΜΟΒΟΛΗΘΟΥΝ ΘΑ ΒΑΦΤΟΥΝ ΜΕ ΕΝΑ ΧΕΡΙ ZINC PHOSPHATE , ΔΥΟ ΧΕΡΙΑ UNDERCOAT ΚΑΙ ΔΥΟ ΧΕΡΙΑ FINISH COAT , ΟΛΑ ΤΗΣ SIGMA COATING.
- Ο ΥΠΕΡΓΟΛΑΒΟΣ ΤΩΝ ΜΕΤΑΛΛΙΚΩΝ ΚΑΤΑΣΚΕΥΩΝ ΘΑ ΕΤΟΙΜΑΣΕΙ ΠΛΗΡΗ ΠΡΟΣΦΟΡΑ ΓΙΑ ΟΛΕΣ ΤΙΣ ΕΡΓΑΣΙΕΣ , ΛΕΠΤΟΜΕΡΕΙΕΣ , ΧΡΩΜΑΤΙΣΜΟΥΣ , FLASHINGS , ΑΦΑΝΕΙΣ ΕΡΓΑΣΙΕΣ , ΣΚΑΛΕΣ Κ.Λ.Π.
- ΟΛΕΣ ΟΙ ΜΕΤΑΛΛΙΚΕΣ ΔΙΑΤΟΜΕΣ ΚΑΙ ΦΛΑΝΤΖΕΣ ΘΑ ΕΙΝΑΙ GRADE 43 (f_y = 275 N/mm^2) , ΕΚΤΟΣ ΑΝ ΑΝΑΓΡΑΦΕΤΑΙ ΔΙΑΦΟΡΕΤΙΚΑ .
- ΟΛΑ ΤΑ ΜΠΟΛΩΝΙΑ ΘΑ ΕΙΝΑΙ ΓΑΛΒΑΝΙΣΜΕΝΑ , ΘΑ ΦΕΡΟΥΝ ΡΟΔΕΛΛΕΣ ΚΑΙ ΘΑ ΕΙΝΑΙ GRADE 8.8.
- Ο ΥΠΕΡΓΟΛΑΒΟΣ ΤΩΝ ΜΕΤΑΛΛΙΚΩΝ ΚΑΤΑΣΚΕΥΩΝ ΘΑ ΥΠΟΒΑΛΕΙ ΠΡΟΣ ΕΓΚΡΙΣΗ ΟΛΑ ΤΑ MILL TEST CERTIFICATES ΤΩΝ ΔΙΑΤΟΜΩΝ.

Καμία εργασία δεν θα αρχίσει πριν την έκδοση άδειας οικοδομής , σε αντίθετη περίπτωση οι μελετητές δεν φέρουν καμία ευθύνη.

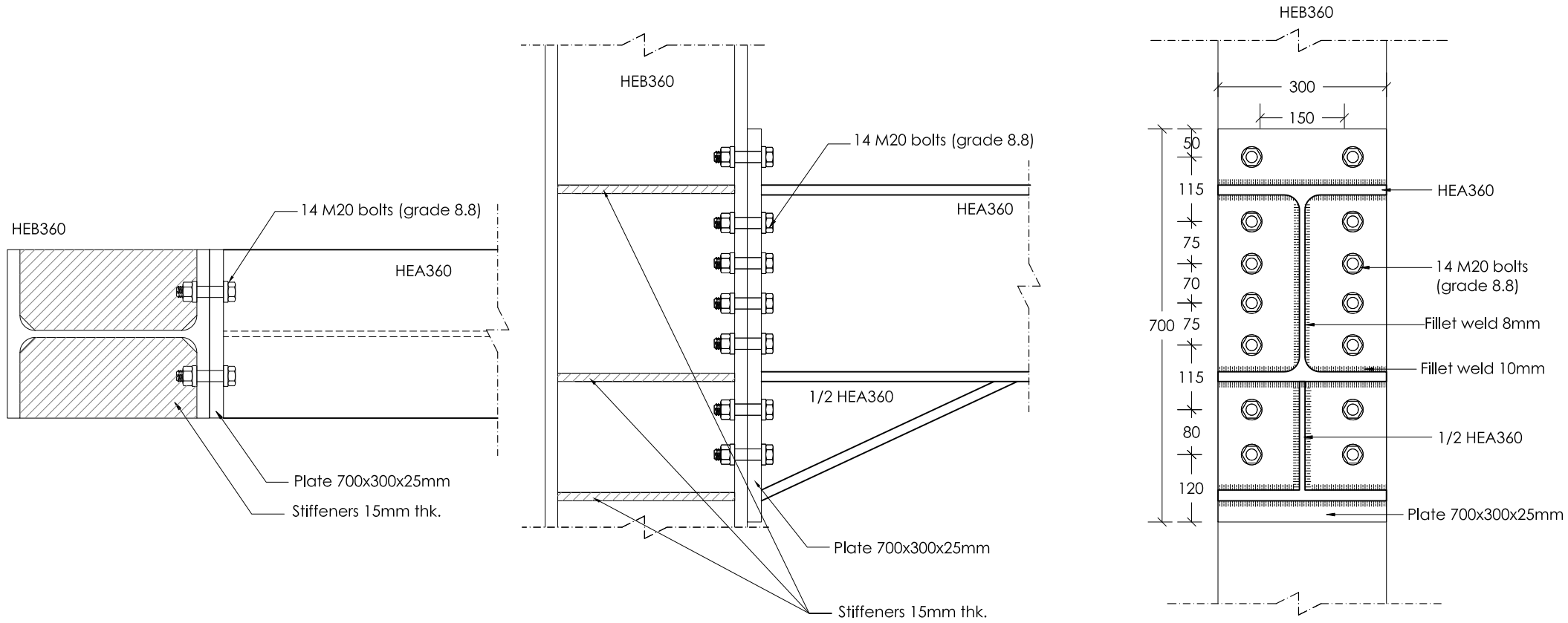

ΛΕΠΤΟΜΕΡΕΙΑ 43
ΣΥΝΔΕΣΗ ΔΟΚΟΥ HEA360 ΣΕ ΚΟΛΩΝΑ HEB360 (ΚΛΙΜΑΚΑ 1:10)

www.theodotou.com.cy

ANDREAS THEODOTOU L.L.C.
E.T.E.K. Reg. No. C00230
ΤΗΛ:99667278/FAX:22254114
email:info@theodotou.com.cy

Eur. Ing. ΘΕΟΔΟΤΟΥ ΑΝΔΡΕΑΣ , A.M. E.T.E.K. A090164
ΠΟΛΙΤΙΚΟΣ ΜΗΧΑΝΙΚΟΣ ΑΠΘ , BSc, MSc

ΕΡΓΟ: ΒΙΟΜΗΧΑΝΙΚΟ ΚΤΙΡΙΟ

ΣΧΕΔΙΟ: ΛΕΠΤΟΜΕΡΕΙΕΣ

ΑΡ.ΣΧ:	Κ.Ε:	ΣΧΕΔΙΟ: Κ.Μ.	ΚΛΙΜΑΚΑ: 1:10 (Α3)
Σ34	2032	ΕΛΕΓΧΟΣ: Α.Θ.	ΗΜΕΡΟΜΗΝΙΑ: 03/09/2020

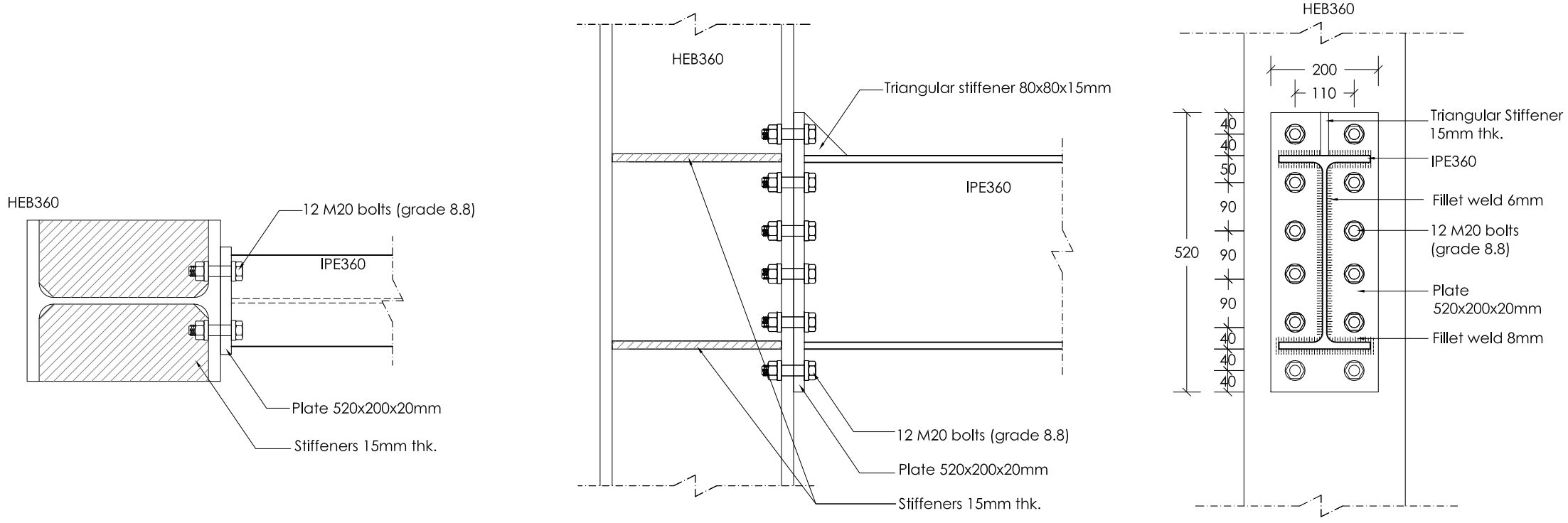

ΛΕΠΤΟΜΕΡΕΙΑ 44
ΣΥΝΔΕΣΗ ΔΟΚΟΥ IPE360 ΣΕ ΚΟΛΩΝΑ HEB360 (ΚΛΙΜΑΚΑ 1:10)

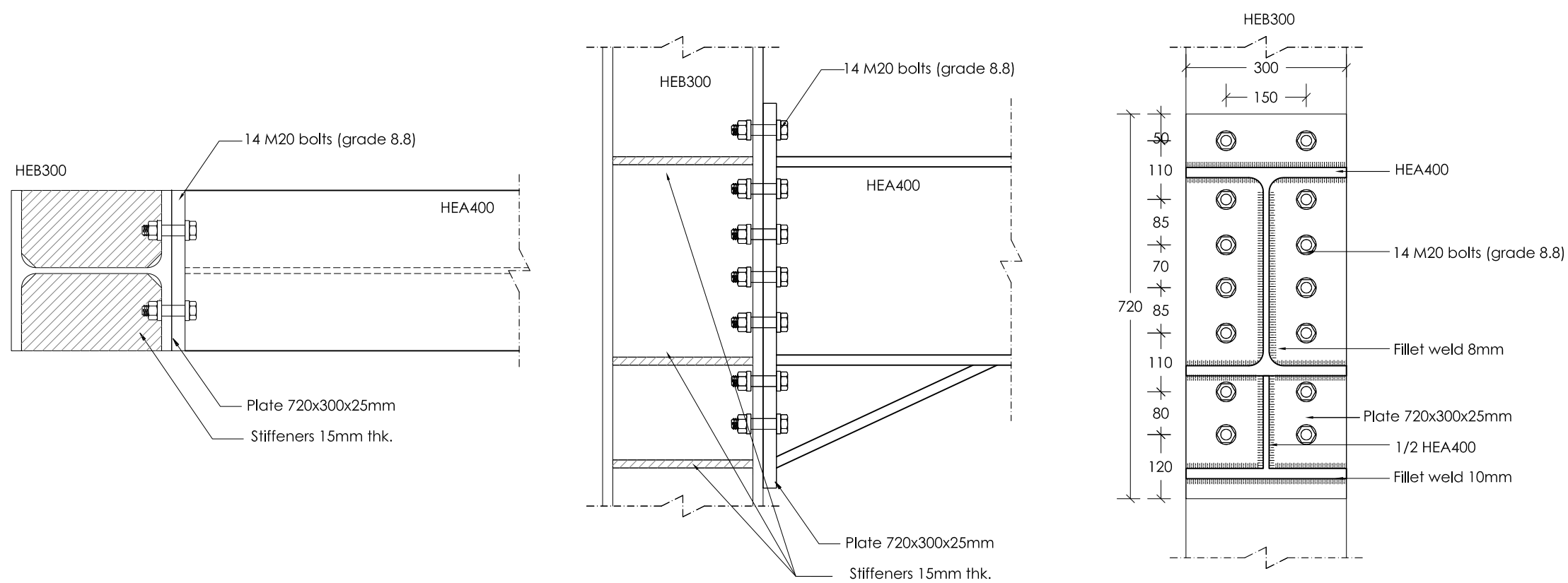

ΛΕΠΤΟΜΕΡΕΙΑ 45
ΣΥΝΔΕΣΗ ΔΟΚΟΥ HEA400 ΣΕ ΚΟΛΩΝΑ HEB300 (ΚΛΙΜΑΚΑ 1:10)

ΠΑΡΑΤΗΡΗΣΕΙΣ ΜΕΤΑΛΛΙΚΩΝ

- Ο ΥΠΕΡΓΟΛΑΒΟΣ ΤΩΝ ΜΕΤΑΛΛΙΚΩΝ ΚΑΤΑΣΚΕΥΩΝ ΘΑ ΕΤΟΙΜΑΣΕΙ ΠΛΗΡΗ SHOP DRAWINGS ΚΑΙ CONNECTION DETAILS ΚΑΙ ΝΑ ΤΑ ΥΠΟΒΑΛΕΙ ΣΤΟΝ ΠΟΛΙΤΙΚΟ ΜΗΧΑΝΙΚΟ ΠΡΟΣ ΕΓΚΡΙΣΗ. ΚΑΜΙΑ ΕΡΓΑΣΙΑ ΚΟΠΗΣ Η' ΕΠΕΞΕΡΓΑΣΙΑΣ ΔΕΝ ΘΑ ΠΡΑΓΜΑΤΟΠΟΙΗΘΕΙ ΠΡΙΝ ΤΗΝ ΕΓΚΡΙΣΗ ΤΟΥ ΠΟΛΙΤΙΚΟΥ ΜΗΧΑΝΙΚΟΥ.
- ΤΑ FILLET WELDS ΘΑ ΕΙΝΑΙ 6mm ΕΚΤΟΣ ΑΝ ΑΝΑΓΡΑΦΟΝΤΑΙ ΔΙΑΦΟΡΕΤΙΚΑ ΣΤΑ ΣΧΕΔΙΑ .
- ΟΙ ΗΛΕΚΤΡΟΣΥΓΚΟΛΛΗΣΕΙΣ ΘΑ ΓΙΝΟΝΤΑΙ ΑΠΟ ΕΜΠΕΙΡΟΥΣ-ΠΙΣΤΟΠΟΙΗΜΕΝΟΥΣ ΣΥΓΚΟΛΛΗΤΕΣ.
- ΟΛΕΣ ΟΙ ΜΕΤΑΛΛΙΚΕΣ ΚΑΤΑΣΚΕΥΕΣ ΑΦΟΥ ΑΜΜΟΒΟΛΗΘΟΥΝ ΘΑ ΒΑΦΤΟΥΝ ΜΕ ΕΝΑ ΧΕΡΙ ZINC PHOSPHATE , ΔΥΟ ΧΕΡΙΑ UNDERCOAT ΚΑΙ ΔΥΟ ΧΕΡΙΑ FINISH COAT , ΟΛΑ ΤΗΣ SIGMA COATING.
- Ο ΥΠΕΡΓΟΛΑΒΟΣ ΤΩΝ ΜΕΤΑΛΛΙΚΩΝ ΚΑΤΑΣΚΕΥΩΝ ΘΑ ΕΤΟΙΜΑΣΕΙ ΠΛΗΡΗ ΠΡΟΣΦΟΡΑ ΓΙΑ ΟΛΕΣ ΤΙΣ ΕΡΓΑΣΙΕΣ , ΛΕΠΤΟΜΕΡΕΙΕΣ , ΧΡΩΜΑΤΙΣΜΟΥΣ , FLASHINGS , ΑΦΑΝΕΙΣ ΕΡΓΑΣΙΕΣ , ΣΚΑΛΕΣ Κ.Λ.Π.
- ΟΛΕΣ ΟΙ ΜΕΤΑΛΛΙΚΕΣ ΔΙΑΤΟΜΕΣ ΚΑΙ ΦΛΑΝΤΖΕΣ ΘΑ ΕΙΝΑΙ GRADE 43 (f_y = 275 N/mm^2) , ΕΚΤΟΣ ΑΝ ΑΝΑΓΡΑΦΕΤΑΙ ΔΙΑΦΟΡΕΤΙΚΑ .
- ΟΛΑ ΤΑ ΜΠΟΛΩΝΙΑ ΘΑ ΕΙΝΑΙ ΓΑΛΒΑΝΙΣΜΕΝΑ , ΘΑ ΦΕΡΟΥΝ ΡΟΔΕΛΛΕΣ ΚΑΙ ΘΑ ΕΙΝΑΙ GRADE 8.8.
- Ο ΥΠΕΡΓΟΛΑΒΟΣ ΤΩΝ ΜΕΤΑΛΛΙΚΩΝ ΚΑΤΑΣΚΕΥΩΝ ΘΑ ΥΠΟΒΑΛΕΙ ΠΡΟΣ ΕΓΚΡΙΣΗ ΟΛΑ ΤΑ MILL TEST CERTIFICATES ΤΩΝ ΔΙΑΤΟΜΩΝ.

Καμία εργασία δεν θα αρχίσει πριν την έκδοση άδειας οικοδομής , σε αντίθετη περίπτωση οι μελετητές δεν φέρουν καμία ευθύνη.

www.theodotou.com.cy

ANDREAS THEODOTOU L.L.C.
E.T.E.K. Reg. No. C00230
ΤΗΛ:99667278/FAX:22254114
email:info@theodotou.com.cy

Eur. Ing. ΘΕΟΔΟΤΟΥ ΑΝΔΡΕΑΣ , A.M. E.T.E.K. A090164
ΠΟΛΙΤΙΚΟΣ ΜΗΧΑΝΙΚΟΣ ΑΠΘ , BSc, MSc

ΕΡΓΟ: ΒΙΟΜΗΧΑΝΙΚΟ ΚΤΙΡΙΟ

ΣΧΕΔΙΟ: ΛΕΠΤΟΜΕΡΕΙΕΣ

ΑΡ.ΣΧ:	Κ.Ε:	ΣΧΕΔΙΟ: Κ.Μ.	ΚΛΙΜΑΚΑ: 1:10 (Α3)
Σ35	2032	ΕΛΕΓΧΟΣ: Α.Θ.	ΗΜΕΡΟΜΗΝΙΑ: 03/09/2020

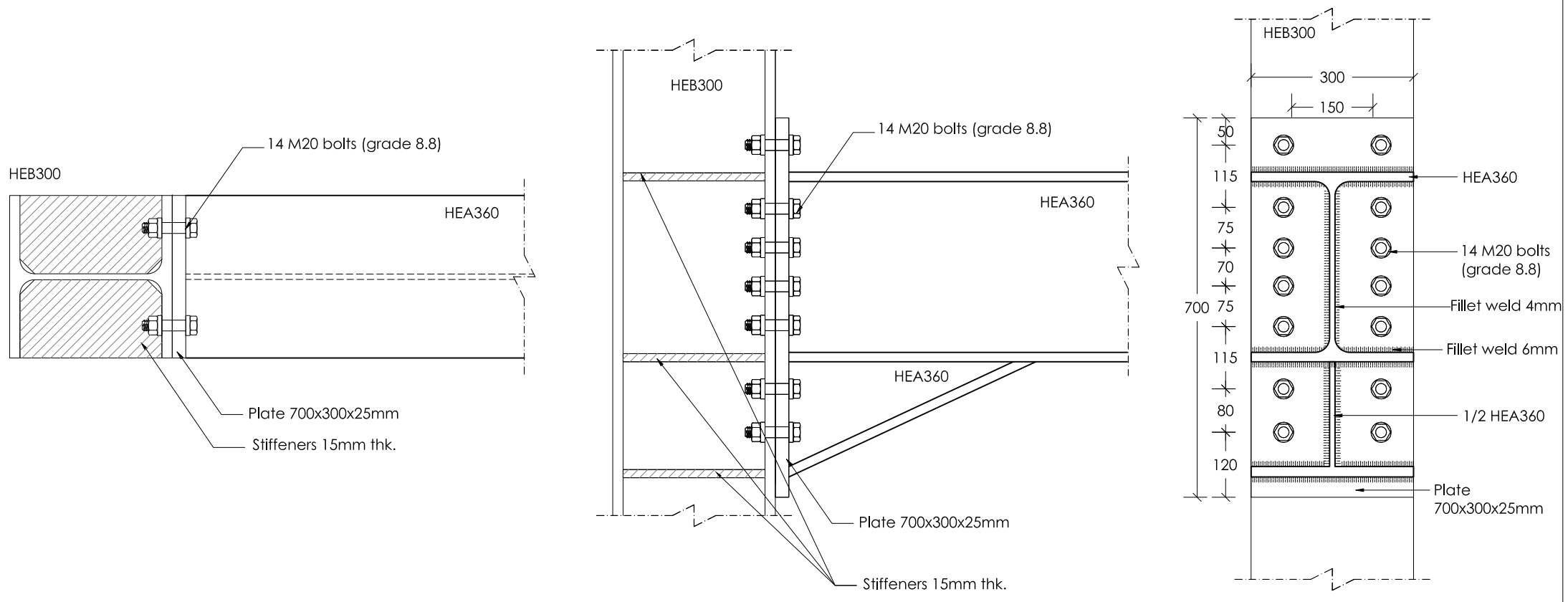

ΛΕΠΤΟΜΕΡΕΙΑ 46
ΣΥΝΔΕΣΗ ΔΟΚΟΥ HEA360 ΣΕ ΚΟΛΩΝΑ HEB300 (ΚΛΙΜΑΚΑ 1:10)

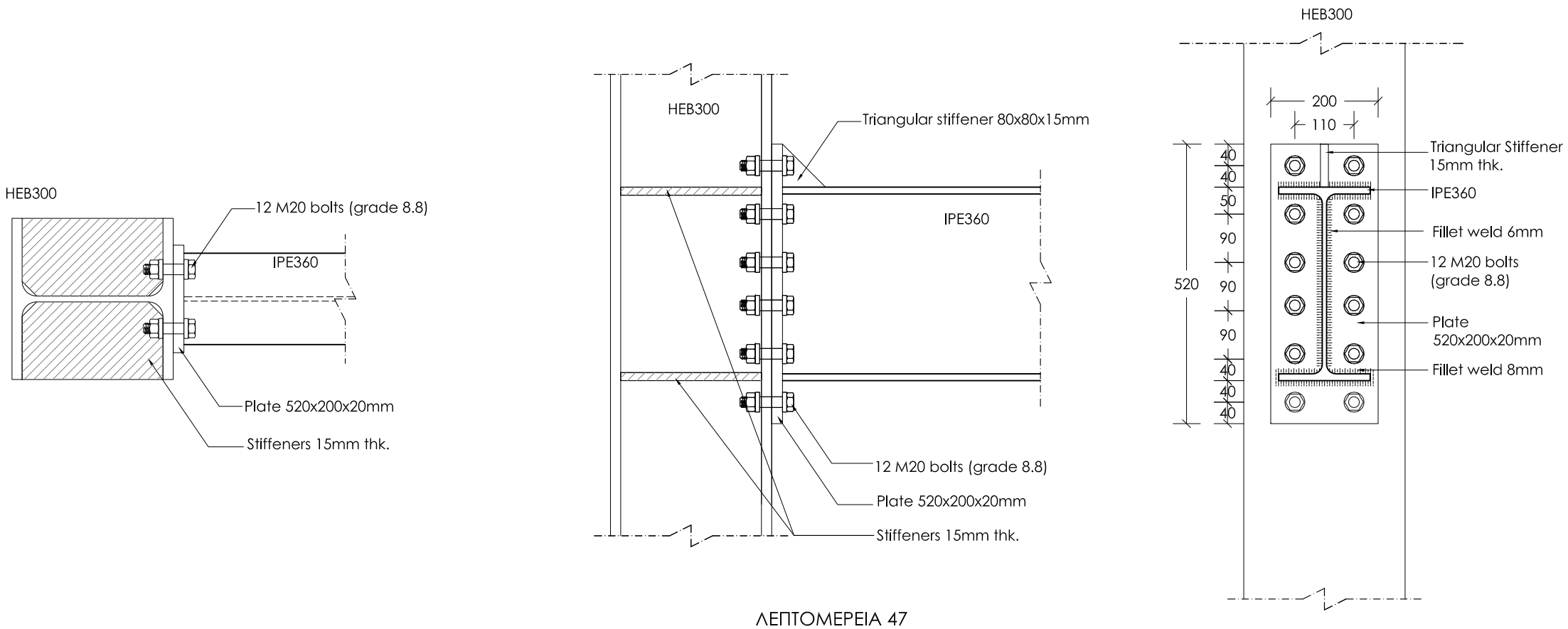

ΛΕΠΤΟΜΕΡΕΙΑ 47
ΣΥΝΔΕΣΗ ΔΟΚΟΥ IPE360 ΣΕ ΚΟΛΩΝΑ HEB300 (ΚΛΙΜΑΚΑ 1:10)

ΠΑΡΑΤΗΡΗΣΕΙΣ ΜΕΤΑΛΛΙΚΩΝ

- Ο ΥΠΕΡΓΟΛΑΒΟΣ ΤΩΝ ΜΕΤΑΛΛΙΚΩΝ ΚΑΤΑΣΚΕΥΩΝ ΘΑ ΕΤΟΙΜΑΣΕΙ ΠΛΗΡΗ SHOP DRAWINGS ΚΑΙ CONNECTION DETAILS ΚΑΙ ΝΑ ΤΑ ΥΠΟΒΑΛΕΙ ΣΤΟΝ ΠΟΛΙΤΙΚΟ ΜΗΧΑΝΙΚΟ ΠΡΟΣ ΕΓΚΡΙΣΗ. ΚΑΜΙΑ ΕΡΓΑΣΙΑ ΚΟΠΗΣ Η' ΕΠΕΞΕΡΓΑΣΙΑΣ ΔΕΝ ΘΑ ΠΡΑΓΜΑΤΟΠΟΙΗΘΕΙ ΠΡΙΝ ΤΗΝ ΕΓΚΡΙΣΗ ΤΟΥ ΠΟΛΙΤΙΚΟΥ ΜΗΧΑΝΙΚΟΥ.
- ΤΑ FILLET WELDS ΘΑ ΕΙΝΑΙ 6mm ΕΚΤΟΣ ΑΝ ΑΝΑΓΡΑΦΟΝΤΑΙ ΔΙΑΦΟΡΕΤΙΚΑ ΣΤΑ ΣΧΕΔΙΑ .
- ΟΙ ΗΛΕΚΤΡΟΣΥΓΚΟΛΛΗΣΕΙΣ ΘΑ ΓΙΝΟΝΤΑΙ ΑΠΟ ΕΜΠΕΙΡΟΥΣ-ΠΙΣΤΟΠΟΙΗΜΕΝΟΥΣ ΣΥΓΚΟΛΛΗΤΕΣ.
- ΟΛΕΣ ΟΙ ΜΕΤΑΛΛΙΚΕΣ ΚΑΤΑΣΚΕΥΕΣ ΑΦΟΥ ΑΜΜΟΒΟΛΗΘΟΥΝ ΘΑ ΒΑΦΤΟΥΝ ΜΕ ΕΝΑ ΧΕΡΙ ZINC PHOSPHATE , ΔΥΟ ΧΕΡΙΑ UNDERCOAT ΚΑΙ ΔΥΟ ΧΕΡΙΑ FINISH COAT , ΟΛΑ ΤΗΣ SIGMA COATING.
- Ο ΥΠΕΡΓΟΛΑΒΟΣ ΤΩΝ ΜΕΤΑΛΛΙΚΩΝ ΚΑΤΑΣΚΕΥΩΝ ΘΑ ΕΤΟΙΜΑΣΕΙ ΠΛΗΡΗ ΠΡΟΣΦΟΡΑ ΓΙΑ ΟΛΕΣ ΤΙΣ ΕΡΓΑΣΙΕΣ , ΛΕΠΤΟΜΕΡΕΙΕΣ , ΧΡΩΜΑΤΙΣΜΟΥΣ , FLASHINGS , ΑΦΑΝΕΙΣ ΕΡΓΑΣΙΕΣ , ΣΚΑΛΕΣ Κ.Λ.Π.
- ΟΛΕΣ ΟΙ ΜΕΤΑΛΛΙΚΕΣ ΔΙΑΤΟΜΕΣ ΚΑΙ ΦΛΑΝΤΖΕΣ ΘΑ ΕΙΝΑΙ GRADE 43 (f_y = 275 N/mm^2) , ΕΚΤΟΣ ΑΝ ΑΝΑΓΡΑΦΕΤΑΙ ΔΙΑΦΟΡΕΤΙΚΑ .
- ΟΛΑ ΤΑ ΜΠΟΛΩΝΙΑ ΘΑ ΕΙΝΑΙ ΓΑΛΒΑΝΙΣΜΕΝΑ , ΘΑ ΦΕΡΟΥΝ ΡΟΔΕΛΛΕΣ ΚΑΙ ΘΑ ΕΙΝΑΙ GRADE 8.8.
- Ο ΥΠΕΡΓΟΛΑΒΟΣ ΤΩΝ ΜΕΤΑΛΛΙΚΩΝ ΚΑΤΑΣΚΕΥΩΝ ΘΑ ΥΠΟΒΑΛΕΙ ΠΡΟΣ ΕΓΚΡΙΣΗ ΟΛΑ ΤΑ MILL TEST CERTIFICATES ΤΩΝ ΔΙΑΤΟΜΩΝ.

Καμία εργασία δεν θα αρχίσει πριν την έκδοση άδειας οικοδομής , σε αντίθετη περίπτωση οι μελετητές δεν φέρουν καμία ευθύνη.

www.theodotou.com.cy

ANDREAS THEODOTOU L.L.C.
E.T.E.K. Reg. No. C00230
ΤΗΛ:99667278/FAX:22254114
email:info@theodotou.com.cy

Eur. Ing. ΘΕΟΔΟΤΟΥ ΑΝΔΡΕΑΣ , Α.Μ. Ε.Τ.Ε.Κ. Α090164
ΠΟΛΙΤΙΚΟΣ ΜΗΧΑΝΙΚΟΣ ΑΠΘ , BSc, MSc

ΕΡΓΟ: ΒΙΟΜΗΧΑΝΙΚΟ ΚΤΙΡΙΟ

ΣΧΕΔΙΟ: ΛΕΠΤΟΜΕΡΕΙΕΣ

ΑΡ.ΣΧ:	Κ.Ε:	ΣΧΕΔΙΟ: Κ.Μ.	ΚΛΙΜΑΚΑ: 1:10 (Α3)
Σ36	2032	ΕΛΕΓΧΟΣ: Α.Θ.	ΗΜΕΡΟΜΗΝΙΑ: 03/09/2020

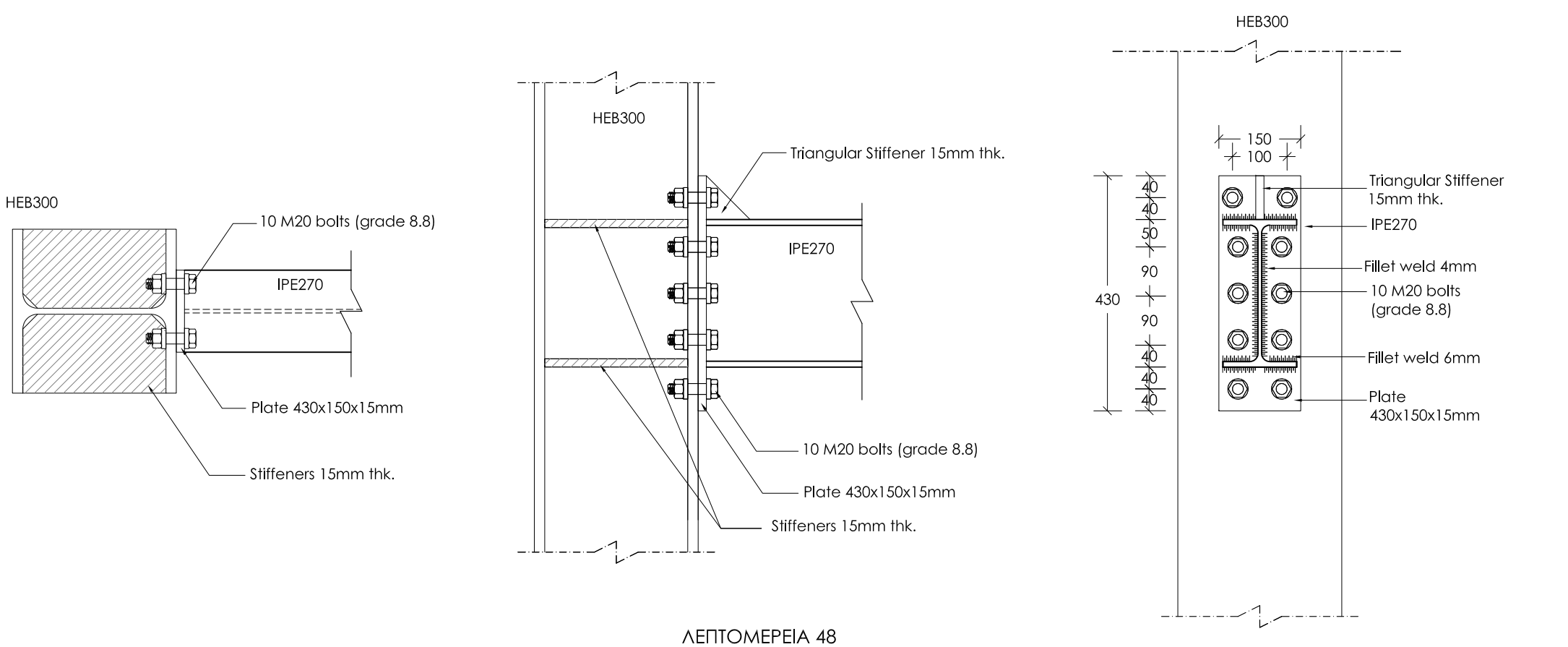

ΛΕΠΤΟΜΕΡΕΙΑ 48
ΣΥΝΔΕΣΗ ΔΟΚΟΥ IPE270 ΣΕ ΚΟΛΩΝΑ HEB300 (ΚΛΙΜΑΚΑ 1:10)

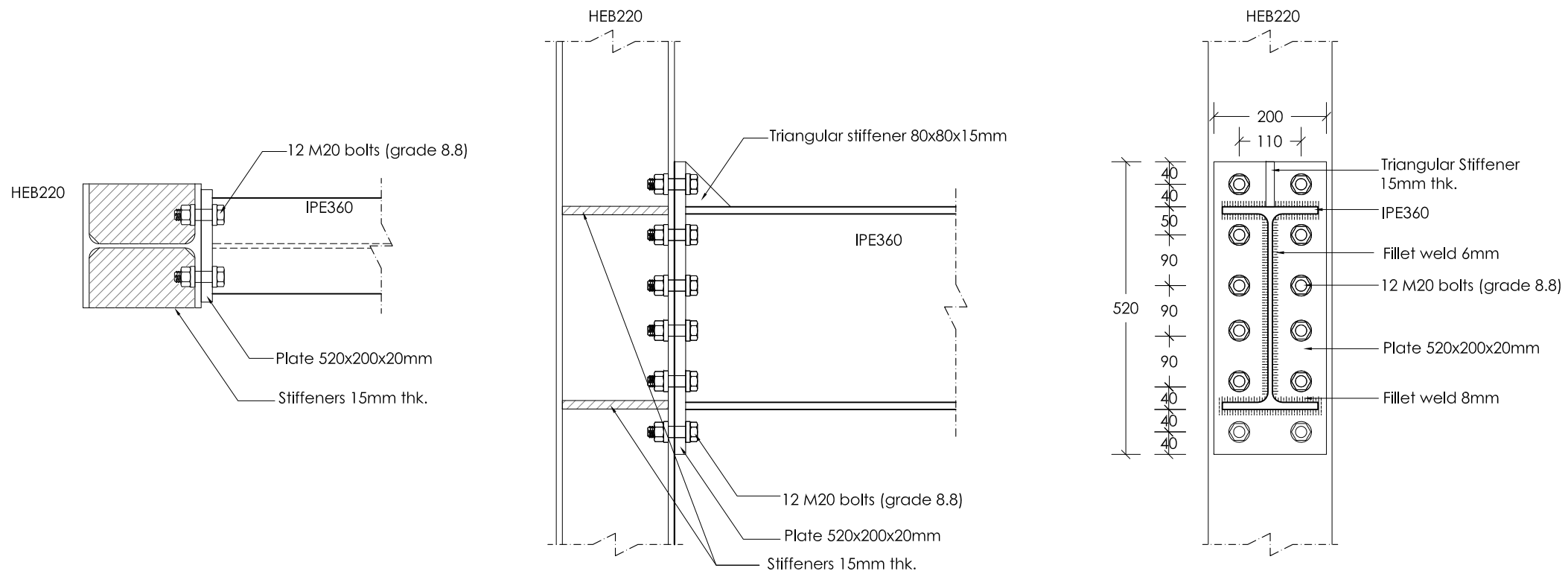

ΛΕΠΤΟΜΕΡΕΙΑ 49
ΣΥΝΔΕΣΗ ΔΟΚΟΥ IPE360 ΣΕ ΚΟΛΩΝΑ HEB220 (ΚΛΙΜΑΚΑ 1:10)

ΠΑΡΑΤΗΡΗΣΕΙΣ ΜΕΤΑΛΛΙΚΩΝ

- Ο ΥΠΕΡΓΟΛΑΒΟΣ ΤΩΝ ΜΕΤΑΛΛΙΚΩΝ ΚΑΤΑΣΚΕΥΩΝ ΘΑ ΕΤΟΙΜΑΣΕΙ ΠΛΗΡΗ SHOP DRAWINGS ΚΑΙ CONNECTION DETAILS ΚΑΙ ΝΑ ΤΑ ΥΠΟΒΑΛΕΙ ΣΤΟΝ ΠΟΛΙΤΙΚΟ ΜΗΧΑΝΙΚΟ ΠΡΟΣ ΕΓΚΡΙΣΗ. ΚΑΜΙΑ ΕΡΓΑΣΙΑ ΚΟΠΗΣ Η' ΕΠΕΞΕΡΓΑΣΙΑΣ ΔΕΝ ΘΑ ΠΡΑΓΜΑΤΟΠΟΙΗΘΕΙ ΠΡΙΝ ΤΗΝ ΕΓΚΡΙΣΗ ΤΟΥ ΠΟΛΙΤΙΚΟΥ ΜΗΧΑΝΙΚΟΥ.
- ΤΑ FILLET WELDS ΘΑ ΕΙΝΑΙ 6mm ΕΚΤΟΣ ΑΝ ΑΝΑΓΡΑΦΟΝΤΑΙ ΔΙΑΦΟΡΕΤΙΚΑ ΣΤΑ ΣΧΕΔΙΑ .
- ΟΙ ΗΛΕΚΤΡΟΣΥΓΚΟΛΛΗΣΕΙΣ ΘΑ ΓΙΝΟΝΤΑΙ ΑΠΟ ΕΜΠΕΙΡΟΥΣ-ΠΙΣΤΟΠΟΙΗΜΕΝΟΥΣ ΣΥΓΚΟΛΛΗΤΕΣ.
- ΟΛΕΣ ΟΙ ΜΕΤΑΛΛΙΚΕΣ ΚΑΤΑΣΚΕΥΕΣ ΑΦΟΥ ΑΜΜΟΒΟΛΗΘΟΥΝ ΘΑ ΒΑΦΤΟΥΝ ΜΕ ΕΝΑ ΧΕΡΙ ZINC PHOSPHATE , ΔΥΟ ΧΕΡΙΑ UNDERCOAT ΚΑΙ ΔΥΟ ΧΕΡΙΑ FINISH COAT , ΟΛΑ ΤΗΣ SIGMA COATING.
- Ο ΥΠΕΡΓΟΛΑΒΟΣ ΤΩΝ ΜΕΤΑΛΛΙΚΩΝ ΚΑΤΑΣΚΕΥΩΝ ΘΑ ΕΤΟΙΜΑΣΕΙ ΠΛΗΡΗ ΠΡΟΣΦΟΡΑ ΓΙΑ ΟΛΕΣ ΤΙΣ ΕΡΓΑΣΙΕΣ , ΛΕΠΤΟΜΕΡΕΙΕΣ , ΧΡΩΜΑΤΙΣΜΟΥΣ , FLASHINGS , ΑΦΑΝΕΙΣ ΕΡΓΑΣΙΕΣ , ΣΚΑΛΕΣ Κ.Λ.Π.
- ΟΛΕΣ ΟΙ ΜΕΤΑΛΛΙΚΕΣ ΔΙΑΤΟΜΕΣ ΚΑΙ ΦΛΑΝΤΖΕΣ ΘΑ ΕΙΝΑΙ GRADE 43 (f_y = 275 N/mm^2) , ΕΚΤΟΣ ΑΝ ΑΝΑΓΡΑΦΕΤΑΙ ΔΙΑΦΟΡΕΤΙΚΑ .
- ΟΛΑ ΤΑ ΜΠΟΛΩΝΙΑ ΘΑ ΕΙΝΑΙ ΓΑΛΒΑΝΙΣΜΕΝΑ , ΘΑ ΦΕΡΟΥΝ ΡΟΔΕΛΛΕΣ ΚΑΙ ΘΑ ΕΙΝΑΙ GRADE 8.8.
- Ο ΥΠΕΡΓΟΛΑΒΟΣ ΤΩΝ ΜΕΤΑΛΛΙΚΩΝ ΚΑΤΑΣΚΕΥΩΝ ΘΑ ΥΠΟΒΑΛΕΙ ΠΡΟΣ ΕΓΚΡΙΣΗ ΟΛΑ ΤΑ MILL TEST CERTIFICATES ΤΩΝ ΔΙΑΤΟΜΩΝ.

Καμία εργασία δεν θα αρχίσει πριν την έκδοση άδειας οικοδομής , σε αντίθετη περίπτωση οι μελετητές δεν φέρουν καμία ευθύνη.

www.theodotou.com.cy

ANDREAS THEODOTOU L.L.C.
E.T.E.K. Reg. No. C00230
ΤΗΛ:99667278/FAX:22254114
email:info@theodotou.com.cy

Eur. Ing. ΘΕΟΔΟΤΟΥ ΑΝΔΡΕΑΣ , A.M. E.T.E.K. A090164
ΠΟΛΙΤΙΚΟΣ ΜΗΧΑΝΙΚΟΣ ΑΠΘ , BSc, MSc

ΕΡΓΟ: ΒΙΟΜΗΧΑΝΙΚΟ ΚΤΙΡΙΟ

ΣΧΕΔΙΟ: ΛΕΠΤΟΜΕΡΕΙΕΣ

ΑΡ.ΣΧ:	Κ.Ε:	ΣΧΕΔΙΟ: Κ.Μ.	ΚΛΙΜΑΚΑ: 1:10 (Α3)
Σ37	2032	ΕΛΕΓΧΟΣ: Α.Θ.	ΗΜΕΡΟΜΗΝΙΑ: 03/09/2020

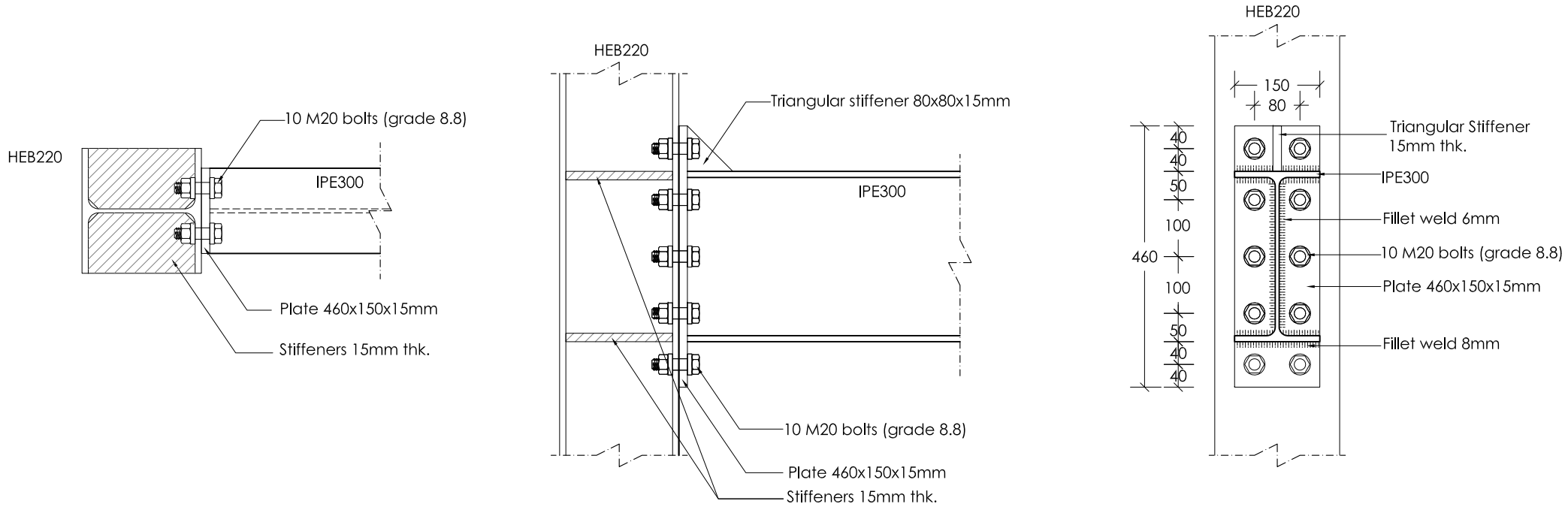

ΛΕΠΤΟΜΕΡΕΙΑ 50
ΣΥΝΔΕΣΗ ΔΟΚΟΥ IPE300 ΣΕ ΚΟΛΩΝΑ HEB220 (ΚΛΙΜΑΚΑ 1:10)

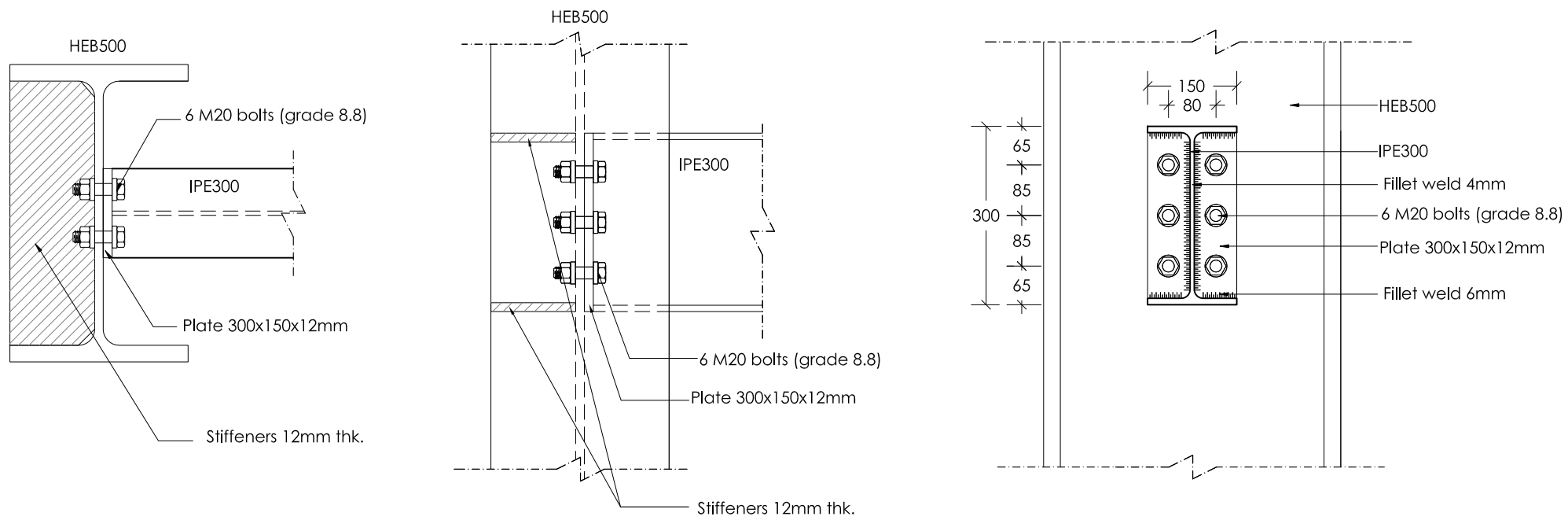

ΛΕΠΤΟΜΕΡΕΙΑ 51
ΣΥΝΔΕΣΗ ΔΟΚΟΥ IPE300 ΣΤΟΝ ΚΟΡΜΟ ΚΟΛΩΝΑΣ HEB500 (ΚΛΙΜΑΚΑ 1:10)

ΠΑΡΑΤΗΡΗΣΕΙΣ ΜΕΤΑΛΛΙΚΩΝ

- Ο ΥΠΕΡΓΟΛΑΒΟΣ ΤΩΝ ΜΕΤΑΛΛΙΚΩΝ ΚΑΤΑΣΚΕΥΩΝ ΘΑ ΕΤΟΙΜΑΣΕΙ ΠΛΗΡΗ SHOP DRAWINGS ΚΑΙ CONNECTION DETAILS ΚΑΙ ΝΑ ΤΑ ΥΠΟΒΑΛΕΙ ΣΤΟΝ ΠΟΛΙΤΙΚΟ ΜΗΧΑΝΙΚΟ ΠΡΟΣ ΕΓΚΡΙΣΗ. ΚΑΜΙΑ ΕΡΓΑΣΙΑ ΚΟΠΗΣ Η' ΕΠΕΞΕΡΓΑΣΙΑΣ ΔΕΝ ΘΑ ΠΡΑΓΜΑΤΟΠΟΙΗΘΕΙ ΠΡΙΝ ΤΗΝ ΕΓΚΡΙΣΗ ΤΟΥ ΠΟΛΙΤΙΚΟΥ ΜΗΧΑΝΙΚΟΥ.
- ΤΑ FILLET WELDS ΘΑ ΕΙΝΑΙ 6mm ΕΚΤΟΣ ΑΝ ΑΝΑΓΡΑΦΟΝΤΑΙ ΔΙΑΦΟΡΕΤΙΚΑ ΣΤΑ ΣΧΕΔΙΑ .
- ΟΙ ΗΛΕΚΤΡΟΣΥΓΚΟΛΛΗΣΕΙΣ ΘΑ ΓΙΝΟΝΤΑΙ ΑΠΟ ΕΜΠΕΙΡΟΥΣ-ΠΙΣΤΟΠΟΙΗΜΕΝΟΥΣ ΣΥΓΚΟΛΛΗΤΕΣ.
- ΟΛΕΣ ΟΙ ΜΕΤΑΛΛΙΚΕΣ ΚΑΤΑΣΚΕΥΕΣ ΑΦΟΥ ΑΜΜΟΒΟΛΗΘΟΥΝ ΘΑ ΒΑΦΤΟΥΝ ΜΕ ΕΝΑ ΧΕΡΙ ZINC PHOSPHATE , ΔΥΟ ΧΕΡΙΑ UNDERCOAT ΚΑΙ ΔΥΟ ΧΕΡΙΑ FINISH COAT , ΟΛΑ ΤΗΣ SIGMA COATING.
- Ο ΥΠΕΡΓΟΛΑΒΟΣ ΤΩΝ ΜΕΤΑΛΛΙΚΩΝ ΚΑΤΑΣΚΕΥΩΝ ΘΑ ΕΤΟΙΜΑΣΕΙ ΠΛΗΡΗ ΠΡΟΣΦΟΡΑ ΓΙΑ ΟΛΕΣ ΤΙΣ ΕΡΓΑΣΙΕΣ , ΛΕΠΤΟΜΕΡΕΙΕΣ , ΧΡΩΜΑΤΙΣΜΟΥΣ , FLASHINGS , ΑΦΑΝΕΙΣ ΕΡΓΑΣΙΕΣ , ΣΚΑΛΕΣ Κ.Λ.Π.
- ΟΛΕΣ ΟΙ ΜΕΤΑΛΛΙΚΕΣ ΔΙΑΤΟΜΕΣ ΚΑΙ ΦΛΑΝΤΖΕΣ ΘΑ ΕΙΝΑΙ GRADE 43 (f_y = 275 N/mm^2) , ΕΚΤΟΣ ΑΝ ΑΝΑΓΡΑΦΕΤΑΙ ΔΙΑΦΟΡΕΤΙΚΑ .
- ΟΛΑ ΤΑ ΜΠΟΛΩΝΙΑ ΘΑ ΕΙΝΑΙ ΓΑΛΒΑΝΙΣΜΕΝΑ , ΘΑ ΦΕΡΟΥΝ ΡΟΔΕΛΛΕΣ ΚΑΙ ΘΑ ΕΙΝΑΙ GRADE 8.8.
- Ο ΥΠΕΡΓΟΛΑΒΟΣ ΤΩΝ ΜΕΤΑΛΛΙΚΩΝ ΚΑΤΑΣΚΕΥΩΝ ΘΑ ΥΠΟΒΑΛΕΙ ΠΡΟΣ ΕΓΚΡΙΣΗ ΟΛΑ ΤΑ MILL TEST CERTIFICATES ΤΩΝ ΔΙΑΤΟΜΩΝ.

Καμία εργασία δεν θα αρχίσει πριν την έκδοση άδειας οικοδομής , σε αντίθετη περίπτωση οι μελετητές δεν φέρουν καμία ευθύνη.

www.theodotou.com.cy

ANDREAS THEODOTOU L.L.C.
E.T.E.K. Reg. No. C00230
ΤΗΛ:99667278/FAX:22254114
email:info@theodotou.com.cy

Eur. Ing. ΘΕΟΔΟΤΟΥ ΑΝΔΡΕΑΣ , A.M. E.T.E.K. A090164
ΠΟΛΙΤΙΚΟΣ ΜΗΧΑΝΙΚΟΣ ΑΠΘ , BSc, MSc

ΕΡΓΟ: ΒΙΟΜΗΧΑΝΙΚΟ ΚΤΙΡΙΟ

ΣΧΕΔΙΟ: ΛΕΠΤΟΜΕΡΕΙΕΣ

ΑΡ.ΣΧ:	Κ.Ε:	ΣΧΕΔΙΟ: Κ.Μ.	ΚΛΙΜΑΚΑ: 1:10 (Α3)
Σ38	2032	ΕΛΕΓΧΟΣ: Α.Θ.	ΗΜΕΡΟΜΗΝΙΑ: 03/09/2020

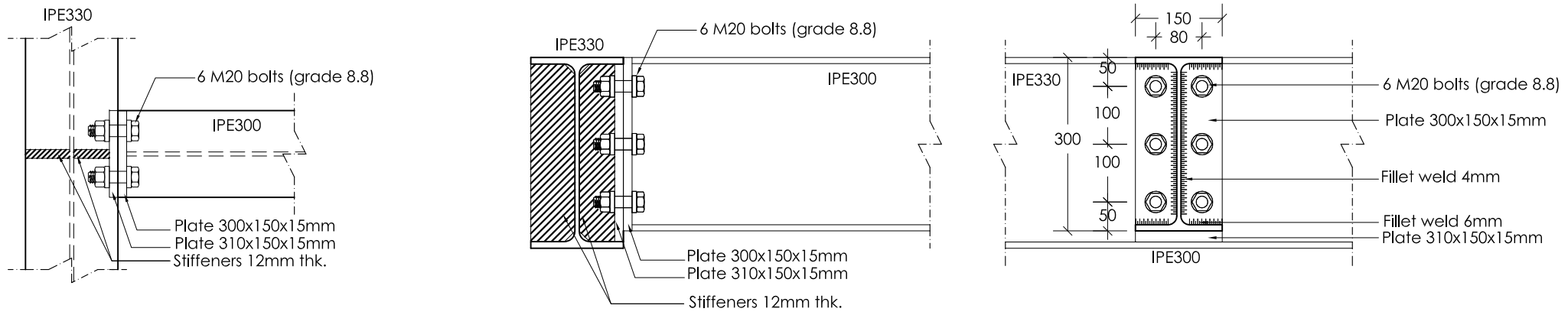

ΛΕΠΤΟΜΕΡΕΙΑ 52
ΣΥΝΔΕΣΗ ΔΟΚΟΥ IPE300 ΣΕ ΔΟΚΟ IPE330 (ΚΛΙΜΑΚΑ 1:10)

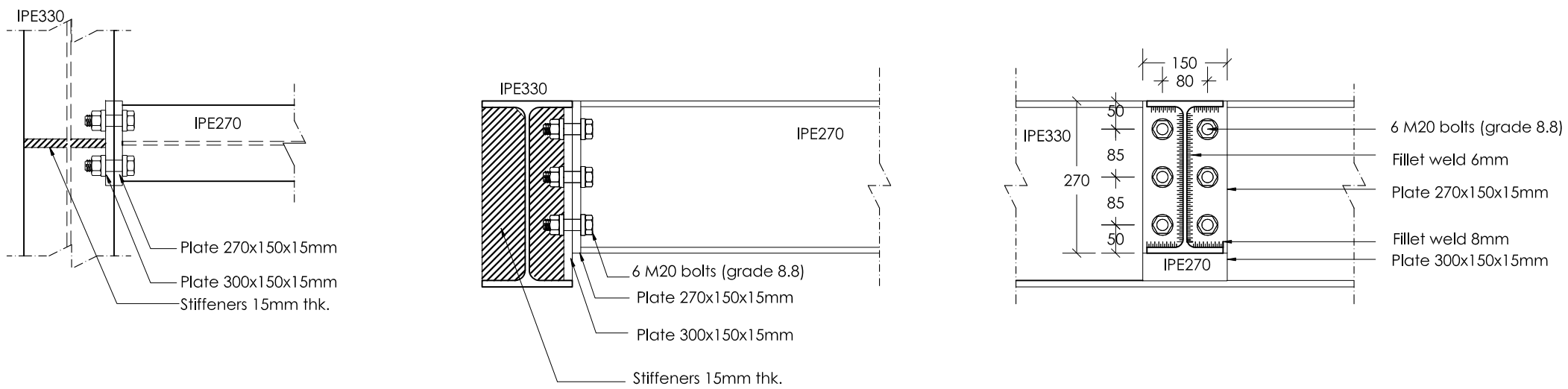

ΛΕΠΤΟΜΕΡΕΙΑ 53
ΣΥΝΔΕΣΗ ΔΟΚΟΥ IPE270 ΣΕ ΔΟΚΟ IPE330 (ΚΛΙΜΑΚΑ 1:10)

ΠΑΡΑΤΗΡΗΣΕΙΣ ΜΕΤΑΛΛΙΚΩΝ

- Ο ΥΠΕΡΓΟΛΑΒΟΣ ΤΩΝ ΜΕΤΑΛΛΙΚΩΝ ΚΑΤΑΣΚΕΥΩΝ ΘΑ ΕΤΟΙΜΑΣΕΙ ΠΛΗΡΗ SHOP DRAWINGS ΚΑΙ CONNECTION DETAILS ΚΑΙ ΝΑ ΤΑ ΥΠΟΒΑΛΕΙ ΣΤΟΝ ΠΟΛΙΤΙΚΟ ΜΗΧΑΝΙΚΟ ΠΡΟΣ ΕΓΚΡΙΣΗ. ΚΑΜΙΑ ΕΡΓΑΣΙΑ ΚΟΠΗΣ Η' ΕΠΕΞΕΡΓΑΣΙΑΣ ΔΕΝ ΘΑ ΠΡΑΓΜΑΤΟΠΟΙΗΘΕΙ ΠΡΙΝ ΤΗΝ ΕΓΚΡΙΣΗ ΤΟΥ ΠΟΛΙΤΙΚΟΥ ΜΗΧΑΝΙΚΟΥ.
- ΤΑ FILLET WELDS ΘΑ ΕΙΝΑΙ 6mm ΕΚΤΟΣ ΑΝ ΑΝΑΓΡΑΦΟΝΤΑΙ ΔΙΑΦΟΡΕΤΙΚΑ ΣΤΑ ΣΧΕΔΙΑ .
- ΟΙ ΗΛΕΚΤΡΟΣΥΓΚΟΛΛΗΣΕΙΣ ΘΑ ΓΙΝΟΝΤΑΙ ΑΠΟ ΕΜΠΕΙΡΟΥΣ-ΠΙΣΤΟΠΟΙΗΜΕΝΟΥΣ ΣΥΓΚΟΛΛΗΤΕΣ.
- ΟΛΕΣ ΟΙ ΜΕΤΑΛΛΙΚΕΣ ΚΑΤΑΣΚΕΥΕΣ ΑΦΟΥ ΑΜΜΟΒΟΛΗΘΟΥΝ ΘΑ ΒΑΦΤΟΥΝ ΜΕ ΕΝΑ ΧΕΡΙ ZINC PHOSPHATE , ΔΥΟ ΧΕΡΙΑ UNDERCOAT ΚΑΙ ΔΥΟ ΧΕΡΙΑ FINISH COAT , ΟΛΑ ΤΗΣ SIGMA COATING.
- Ο ΥΠΕΡΓΟΛΑΒΟΣ ΤΩΝ ΜΕΤΑΛΛΙΚΩΝ ΚΑΤΑΣΚΕΥΩΝ ΘΑ ΕΤΟΙΜΑΣΕΙ ΠΛΗΡΗ ΠΡΟΣΦΟΡΑ ΓΙΑ ΟΛΕΣ ΤΙΣ ΕΡΓΑΣΙΕΣ , ΛΕΠΤΟΜΕΡΕΙΕΣ , ΧΡΩΜΑΤΙΣΜΟΥΣ , FLASHINGS , ΑΦΑΝΕΙΣ ΕΡΓΑΣΙΕΣ , ΣΚΑΛΕΣ Κ.Λ.Π.
- ΟΛΕΣ ΟΙ ΜΕΤΑΛΛΙΚΕΣ ΔΙΑΤΟΜΕΣ ΚΑΙ ΦΛΑΝΤΖΕΣ ΘΑ ΕΙΝΑΙ GRADE 43 ($f_y = 275\ N/mm^2$) , ΕΚΤΟΣ ΑΝ ΑΝΑΓΡΑΦΕΤΑΙ ΔΙΑΦΟΡΕΤΙΚΑ .
- ΟΛΑ ΤΑ ΜΠΟΛΩΝΙΑ ΘΑ ΕΙΝΑΙ ΓΑΛΒΑΝΙΣΜΕΝΑ , ΘΑ ΦΕΡΟΥΝ ΡΟΔΕΛΛΕΣ ΚΑΙ ΘΑ ΕΙΝΑΙ GRADE 8.8.
- Ο ΥΠΕΡΓΟΛΑΒΟΣ ΤΩΝ ΜΕΤΑΛΛΙΚΩΝ ΚΑΤΑΣΚΕΥΩΝ ΘΑ ΥΠΟΒΑΛΕΙ ΠΡΟΣ ΕΓΚΡΙΣΗ ΟΛΑ ΤΑ MILL TEST CERTIFICATES ΤΩΝ ΔΙΑΤΟΜΩΝ.

Καμία εργασία δεν θα αρχίσει πριν την έκδοση άδειας οικοδομής , σε αντίθετη περίπτωση οι μελετητές δεν φέρουν καμία ευθύνη.

www.theodotou.com.cy

ANDREAS THEODOTOU L.L.C.
E.T.E.K. Reg. No. C00230
ΤΗΛ:99667278/FAX:22254114
email:info@theodotou.com.cy

Eur. Ing. ΘΕΟΔΟΤΟΥ ΑΝΔΡΕΑΣ , Α.Μ. Ε.Τ.Ε.Κ. Α090164
ΠΟΛΙΤΙΚΟΣ ΜΗΧΑΝΙΚΟΣ ΑΠΘ , BSc, MSc

ΕΡΓΟ: ΒΙΟΜΗΧΑΝΙΚΟ ΚΤΙΡΙΟ

ΣΧΕΔΙΟ: ΛΕΠΤΟΜΕΡΕΙΕΣ

ΑΡ.ΣΧ:	Κ.Ε:	ΣΧΕΔΙΟ: Κ.Μ.	ΚΛΙΜΑΚΑ: 1:10 (Α3)
Σ39	2032	ΕΛΕΓΧΟΣ: Α.Θ.	ΗΜΕΡΟΜΗΝΙΑ: 03/09/2020

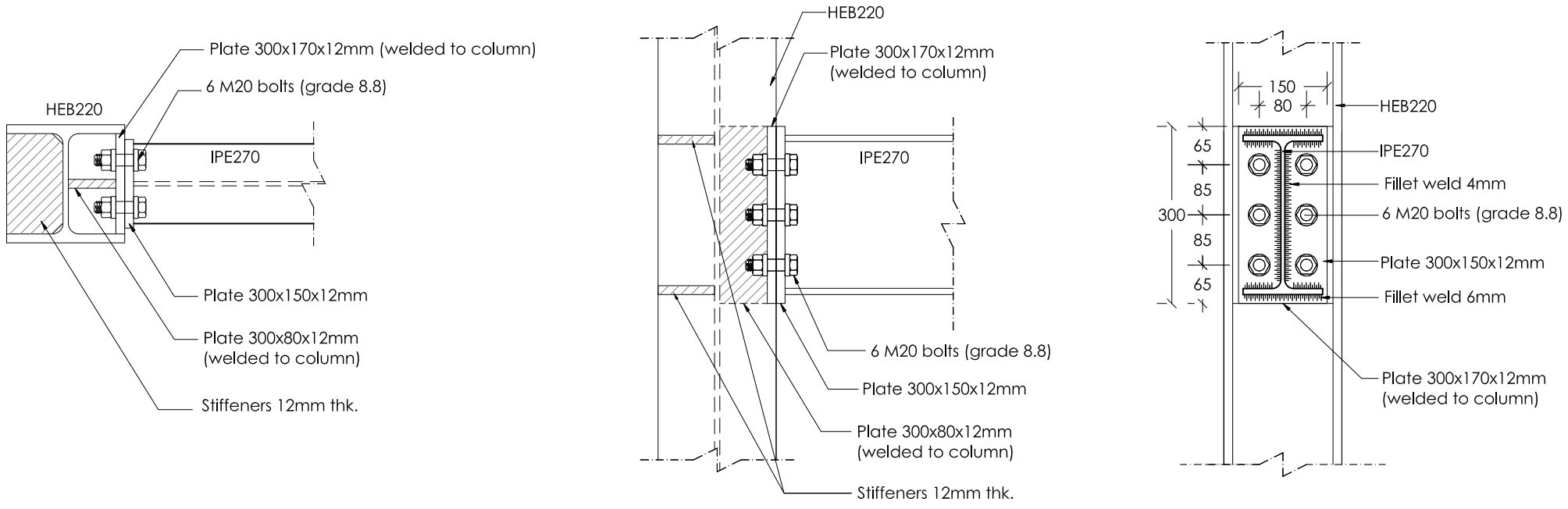

ΛΕΠΤΟΜΕΡΕΙΑ 54
ΣΥΝΔΕΣΗ ΔΟΚΟΥ IPE270 ΣΤΟΝ ΚΟΡΜΟ ΚΟΛΩΝΑΣ HEB220 (ΚΛΙΜΑΚΑ 1:10)

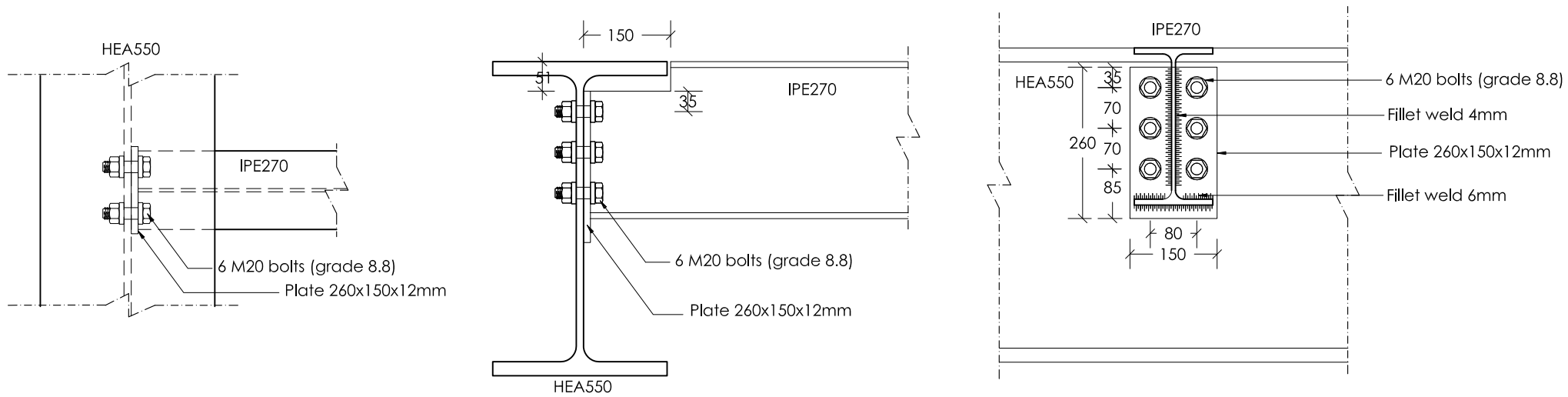

ΛΕΠΤΟΜΕΡΕΙΑ 55
ΣΥΝΔΕΣΗ ΔΟΚΟΥ IPE270 ΣΕ ΔΟΚΟ HEA550 (ΚΛΙΜΑΚΑ 1:10)

ΠΑΡΑΤΗΡΗΣΕΙΣ ΜΕΤΑΛΛΙΚΩΝ

- Ο ΥΠΕΡΓΟΛΑΒΟΣ ΤΩΝ ΜΕΤΑΛΛΙΚΩΝ ΚΑΤΑΣΚΕΥΩΝ ΘΑ ΕΤΟΙΜΑΣΕΙ ΠΛΗΡΗ SHOP DRAWINGS ΚΑΙ CONNECTION DETAILS ΚΑΙ ΝΑ ΤΑ ΥΠΟΒΑΛΕΙ ΣΤΟΝ ΠΟΛΙΤΙΚΟ ΜΗΧΑΝΙΚΟ ΠΡΟΣ ΕΓΚΡΙΣΗ. ΚΑΜΙΑ ΕΡΓΑΣΙΑ ΚΟΠΗΣ Η' ΕΠΕΞΕΡΓΑΣΙΑΣ ΔΕΝ ΘΑ ΠΡΑΓΜΑΤΟΠΟΙΗΘΕΙ ΠΡΙΝ ΤΗΝ ΕΓΚΡΙΣΗ ΤΟΥ ΠΟΛΙΤΙΚΟΥ ΜΗΧΑΝΙΚΟΥ.
- ΤΑ FILLET WELDS ΘΑ ΕΙΝΑΙ 6mm ΕΚΤΟΣ ΑΝ ΑΝΑΓΡΑΦΟΝΤΑΙ ΔΙΑΦΟΡΕΤΙΚΑ ΣΤΑ ΣΧΕΔΙΑ .
- ΟΙ ΗΛΕΚΤΡΟΣΥΓΚΟΛΛΗΣΕΙΣ ΘΑ ΓΙΝΟΝΤΑΙ ΑΠΟ ΕΜΠΕΙΡΟΥΣ-ΠΙΣΤΟΠΟΙΗΜΕΝΟΥΣ ΣΥΓΚΟΛΛΗΤΕΣ.
- ΟΛΕΣ ΟΙ ΜΕΤΑΛΛΙΚΕΣ ΚΑΤΑΣΚΕΥΕΣ ΑΦΟΥ ΑΜΜΟΒΟΛΗΘΟΥΝ ΘΑ ΒΑΦΤΟΥΝ ΜΕ ΕΝΑ ΧΕΡΙ ZINC PHOSPHATE , ΔΥΟ ΧΕΡΙΑ UNDERCOAT ΚΑΙ ΔΥΟ ΧΕΡΙΑ FINISH COAT , ΟΛΑ ΤΗΣ SIGMA COATING.
- Ο ΥΠΕΡΓΟΛΑΒΟΣ ΤΩΝ ΜΕΤΑΛΛΙΚΩΝ ΚΑΤΑΣΚΕΥΩΝ ΘΑ ΕΤΟΙΜΑΣΕΙ ΠΛΗΡΗ ΠΡΟΣΦΟΡΑ ΓΙΑ ΟΛΕΣ ΤΙΣ ΕΡΓΑΣΙΕΣ , ΛΕΠΤΟΜΕΡΕΙΕΣ , ΧΡΩΜΑΤΙΣΜΟΥΣ , FLASHINGS , ΑΦΑΝΕΙΣ ΕΡΓΑΣΙΕΣ , ΣΚΑΛΕΣ Κ.Λ.Π.
- ΟΛΕΣ ΟΙ ΜΕΤΑΛΛΙΚΕΣ ΔΙΑΤΟΜΕΣ ΚΑΙ ΦΛΑΝΤΖΕΣ ΘΑ ΕΙΝΑΙ GRADE 43 (f_y = 275 N/mm^2) , ΕΚΤΟΣ ΑΝ ΑΝΑΓΡΑΦΕΤΑΙ ΔΙΑΦΟΡΕΤΙΚΑ .
- ΟΛΑ ΤΑ ΜΠΟΛΩΝΙΑ ΘΑ ΕΙΝΑΙ ΓΑΛΒΑΝΙΣΜΕΝΑ , ΘΑ ΦΕΡΟΥΝ ΡΟΔΕΛΛΕΣ ΚΑΙ ΘΑ ΕΙΝΑΙ GRADE 8.8.
- Ο ΥΠΕΡΓΟΛΑΒΟΣ ΤΩΝ ΜΕΤΑΛΛΙΚΩΝ ΚΑΤΑΣΚΕΥΩΝ ΘΑ ΥΠΟΒΑΛΕΙ ΠΡΟΣ ΕΓΚΡΙΣΗ ΟΛΑ ΤΑ MILL TEST CERTIFICATES ΤΩΝ ΔΙΑΤΟΜΩΝ.

Καμία εργασία δεν θα αρχίσει πριν την έκδοση άδειας οικοδομής , σε αντίθετη περίπτωση οι μελετητές δεν φέρουν καμία ευθύνη.

www.theodotou.com.cy

ANDREAS THEODOTOU L.L.C.
E.T.E.K. Reg. No. C00230
ΤΗΛ:99667278/FAX:22254114
email:info@theodotou.com.cy

Eur. Ing. ΘΕΟΔΟΤΟΥ ΑΝΔΡΕΑΣ , Α.Μ. Ε.Τ.Ε.Κ. Α090164
ΠΟΛΙΤΙΚΟΣ ΜΗΧΑΝΙΚΟΣ ΑΠΘ , BSc, MSc

ΕΡΓΟ: ΒΙΟΜΗΧΑΝΙΚΟ ΚΤΙΡΙΟ

ΣΧΕΔΙΟ: ΛΕΠΤΟΜΕΡΕΙΕΣ

ΑΡ.ΣΧ:	Κ.Ε:	ΣΧΕΔΙΟ: Κ.Μ.	ΚΛΙΜΑΚΑ: 1:10 (Α3)
Σ40	2032	ΕΛΕΓΧΟΣ: Α.Θ.	ΗΜΕΡΟΜΗΝΙΑ: 03/09/2020

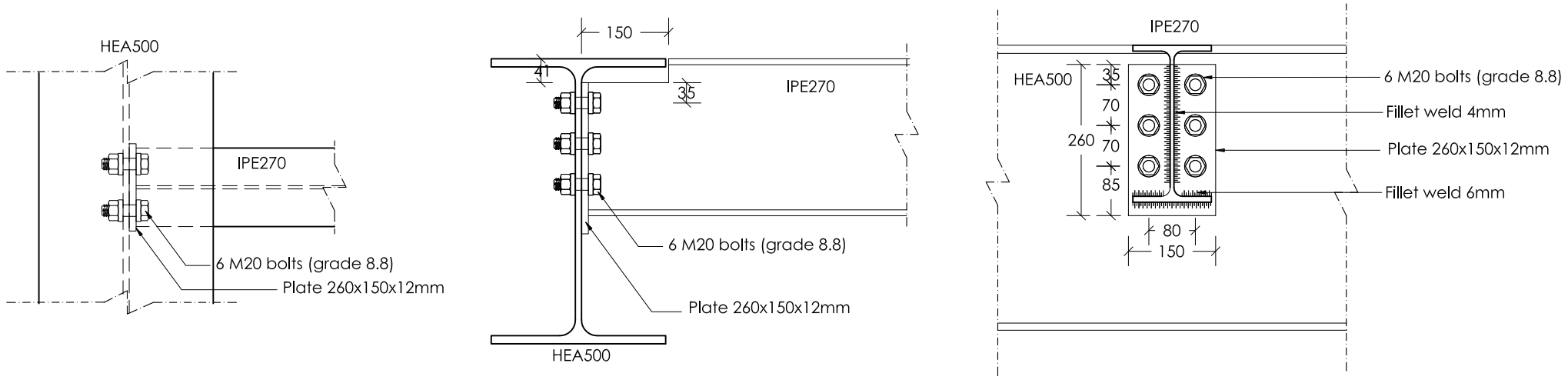

ΛΕΠΤΟΜΕΡΕΙΑ 56
ΣΥΝΔΕΣΗ ΔΟΚΟΥ IPE270 ΣΕ ΔΟΚΟ HEA500 (ΚΛΙΜΑΚΑ 1:10)

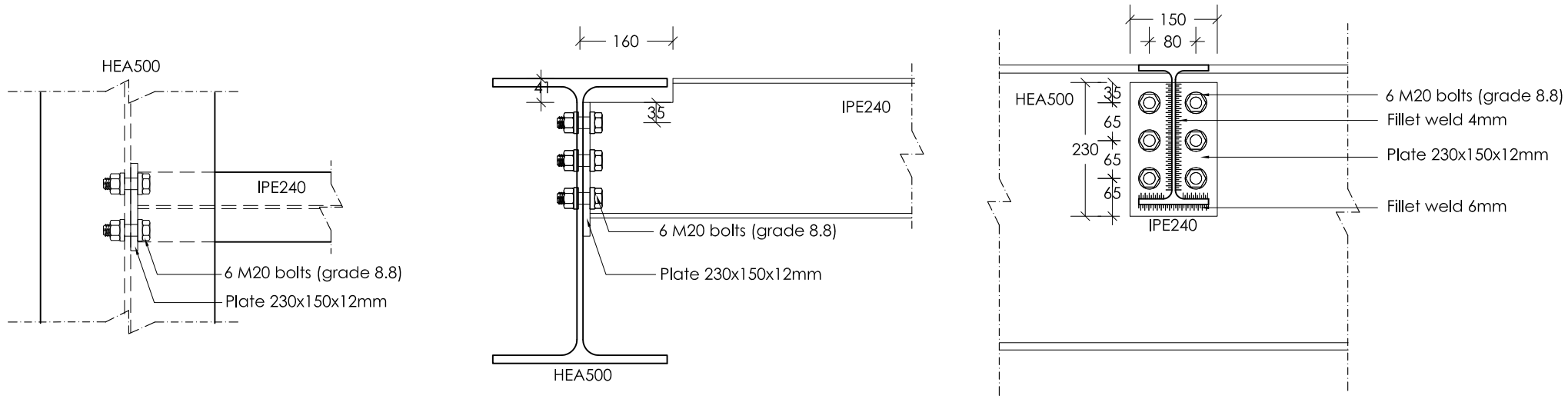

ΛΕΠΤΟΜΕΡΕΙΑ 57
ΣΥΝΔΕΣΗ ΔΟΚΟΥ IPE240 ΣΕ ΔΟΚΟ HEA500 (ΚΛΙΜΑΚΑ 1:10)

ΠΑΡΑΤΗΡΗΣΕΙΣ ΜΕΤΑΛΛΙΚΩΝ

- Ο ΥΠΕΡΓΟΛΑΒΟΣ ΤΩΝ ΜΕΤΑΛΛΙΚΩΝ ΚΑΤΑΣΚΕΥΩΝ ΘΑ ΕΤΟΙΜΑΣΕΙ ΠΛΗΡΗ SHOP DRAWINGS ΚΑΙ CONNECTION DETAILS ΚΑΙ ΝΑ ΤΑ ΥΠΟΒΑΛΕΙ ΣΤΟΝ ΠΟΛΙΤΙΚΟ ΜΗΧΑΝΙΚΟ ΠΡΟΣ ΕΓΚΡΙΣΗ. ΚΑΜΙΑ ΕΡΓΑΣΙΑ ΚΟΠΗΣ Η' ΕΠΕΞΕΡΓΑΣΙΑΣ ΔΕΝ ΘΑ ΠΡΑΓΜΑΤΟΠΟΙΗΘΕΙ ΠΡΙΝ ΤΗΝ ΕΓΚΡΙΣΗ ΤΟΥ ΠΟΛΙΤΙΚΟΥ ΜΗΧΑΝΙΚΟΥ.
- ΤΑ FILLET WELDS ΘΑ ΕΙΝΑΙ 6mm ΕΚΤΟΣ ΑΝ ΑΝΑΓΡΑΦΟΝΤΑΙ ΔΙΑΦΟΡΕΤΙΚΑ ΣΤΑ ΣΧΕΔΙΑ .
- ΟΙ ΗΛΕΚΤΡΟΣΥΓΚΟΛΛΗΣΕΙΣ ΘΑ ΓΙΝΟΝΤΑΙ ΑΠΟ ΕΜΠΕΙΡΟΥΣ-ΠΙΣΤΟΠΟΙΗΜΕΝΟΥΣ ΣΥΓΚΟΛΛΗΤΕΣ.
- ΟΛΕΣ ΟΙ ΜΕΤΑΛΛΙΚΕΣ ΚΑΤΑΣΚΕΥΕΣ ΑΦΟΥ ΑΜΜΟΒΟΛΗΘΟΥΝ ΘΑ ΒΑΦΤΟΥΝ ΜΕ ΕΝΑ ΧΕΡΙ ZINC PHOSPHATE , ΔΥΟ ΧΕΡΙΑ UNDERCOAT ΚΑΙ ΔΥΟ ΧΕΡΙΑ FINISH COAT , ΟΛΑ ΤΗΣ SIGMA COATING.
- Ο ΥΠΕΡΓΟΛΑΒΟΣ ΤΩΝ ΜΕΤΑΛΛΙΚΩΝ ΚΑΤΑΣΚΕΥΩΝ ΘΑ ΕΤΟΙΜΑΣΕΙ ΠΛΗΡΗ ΠΡΟΣΦΟΡΑ ΓΙΑ ΟΛΕΣ ΤΙΣ ΕΡΓΑΣΙΕΣ , ΛΕΠΤΟΜΕΡΕΙΕΣ , ΧΡΩΜΑΤΙΣΜΟΥΣ , FLASHINGS , ΑΦΑΝΕΙΣ ΕΡΓΑΣΙΕΣ , ΣΚΑΛΕΣ Κ.Λ.Π.
- ΟΛΕΣ ΟΙ ΜΕΤΑΛΛΙΚΕΣ ΔΙΑΤΟΜΕΣ ΚΑΙ ΦΛΑΝΤΖΕΣ ΘΑ ΕΙΝΑΙ GRADE 43 ($f_y = 275\ N/mm^2$) , ΕΚΤΟΣ ΑΝ ΑΝΑΓΡΑΦΕΤΑΙ ΔΙΑΦΟΡΕΤΙΚΑ .
- ΟΛΑ ΤΑ ΜΠΟΛΩΝΙΑ ΘΑ ΕΙΝΑΙ ΓΑΛΒΑΝΙΣΜΕΝΑ , ΘΑ ΦΕΡΟΥΝ ΡΟΔΕΛΛΕΣ ΚΑΙ ΘΑ ΕΙΝΑΙ GRADE 8.8.
- Ο ΥΠΕΡΓΟΛΑΒΟΣ ΤΩΝ ΜΕΤΑΛΛΙΚΩΝ ΚΑΤΑΣΚΕΥΩΝ ΘΑ ΥΠΟΒΑΛΕΙ ΠΡΟΣ ΕΓΚΡΙΣΗ ΟΛΑ ΤΑ MILL TEST CERTIFICATES ΤΩΝ ΔΙΑΤΟΜΩΝ.

Καμία εργασία δεν θα αρχίσει πριν την έκδοση άδειας οικοδομής , σε αντίθετη περίπτωση οι μελετητές δεν φέρουν καμία ευθύνη.

www.theodotou.com.cy

ANDREAS THEODOTOU L.L.C.
E.T.E.K. Reg. No. C00230
ΤΗΛ:99667278/FAX:22254114
email:info@theodotou.com.cy

Eur. Ing. ΘΕΟΔΟΤΟΥ ΑΝΔΡΕΑΣ , A.M. E.T.E.K. A090164
ΠΟΛΙΤΙΚΟΣ ΜΗΧΑΝΙΚΟΣ ΑΠΘ , BSc, MSc

ΕΡΓΟ: ΒΙΟΜΗΧΑΝΙΚΟ ΚΤΙΡΙΟ

ΣΧΕΔΙΟ: ΛΕΠΤΟΜΕΡΕΙΕΣ

ΑΡ.ΣΧ:	Κ.Ε:	ΣΧΕΔΙΟ: Κ.Μ.	ΚΛΙΜΑΚΑ: 1:10 (Α3)
Σ41	2032	ΕΛΕΓΧΟΣ: Α.Θ.	ΗΜΕΡΟΜΗΝΙΑ: 03/09/2020

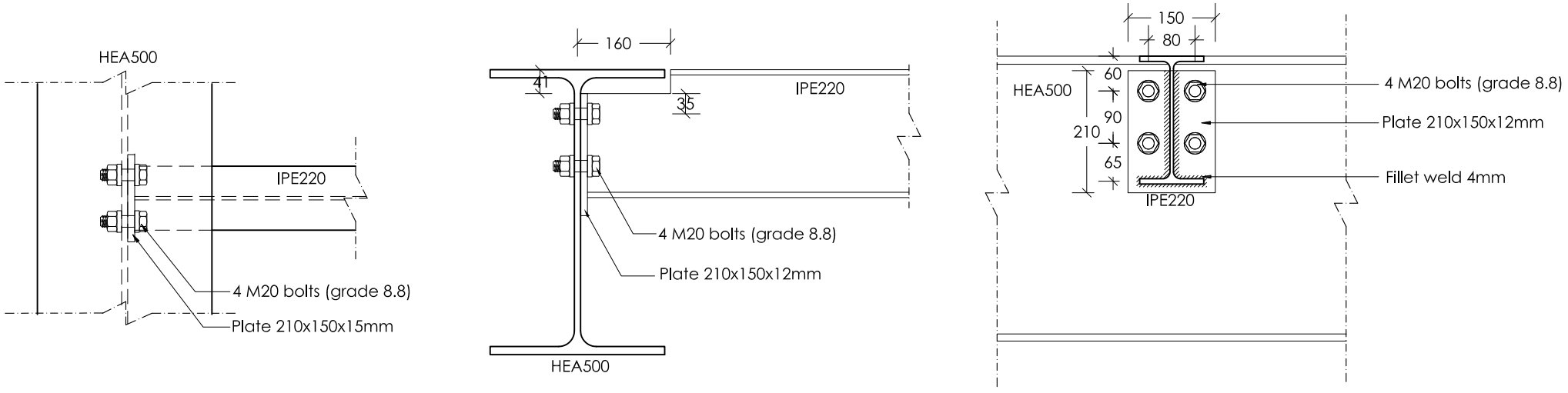

ΛΕΠΤΟΜΕΡΕΙΑ 58
ΣΥΝΔΕΣΗ ΔΟΚΟΥ IPE220 ΣΕ ΔΟΚΟ HEA500 (ΚΛΙΜΑΚΑ 1:10)

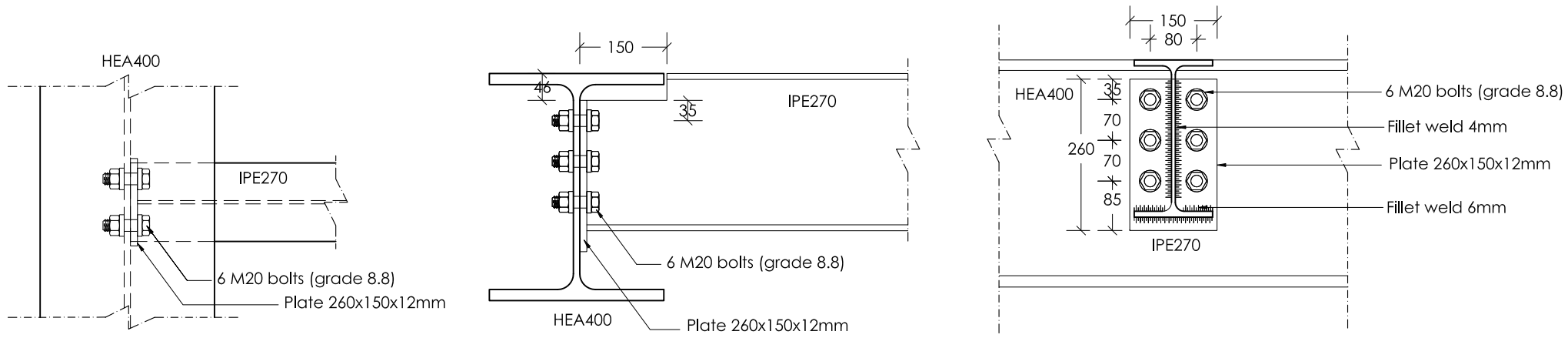

ΛΕΠΤΟΜΕΡΕΙΑ 59
ΣΥΝΔΕΣΗ ΔΟΚΟΥ IPE270 ΣΕ ΔΟΚΟ HEA400 (ΚΛΙΜΑΚΑ 1:10)

ΠΑΡΑΤΗΡΗΣΕΙΣ ΜΕΤΑΛΛΙΚΩΝ

- Ο ΥΠΕΡΓΟΛΑΒΟΣ ΤΩΝ ΜΕΤΑΛΛΙΚΩΝ ΚΑΤΑΣΚΕΥΩΝ ΘΑ ΕΤΟΙΜΑΣΕΙ ΠΛΗΡΗ SHOP DRAWINGS ΚΑΙ CONNECTION DETAILS ΚΑΙ ΝΑ ΤΑ ΥΠΟΒΑΛΕΙ ΣΤΟΝ ΠΟΛΙΤΙΚΟ ΜΗΧΑΝΙΚΟ ΠΡΟΣ ΕΓΚΡΙΣΗ. ΚΑΜΙΑ ΕΡΓΑΣΙΑ ΚΟΠΗΣ Η' ΕΠΕΞΕΡΓΑΣΙΑΣ ΔΕΝ ΘΑ ΠΡΑΓΜΑΤΟΠΟΙΗΘΕΙ ΠΡΙΝ ΤΗΝ ΕΓΚΡΙΣΗ ΤΟΥ ΠΟΛΙΤΙΚΟΥ ΜΗΧΑΝΙΚΟΥ.
- ΤΑ FILLET WELDS ΘΑ ΕΙΝΑΙ 6mm ΕΚΤΟΣ ΑΝ ΑΝΑΓΡΑΦΟΝΤΑΙ ΔΙΑΦΟΡΕΤΙΚΑ ΣΤΑ ΣΧΕΔΙΑ .
- ΟΙ ΗΛΕΚΤΡΟΣΥΓΚΟΛΛΗΣΕΙΣ ΘΑ ΓΙΝΟΝΤΑΙ ΑΠΟ ΕΜΠΕΙΡΟΥΣ-ΠΙΣΤΟΠΟΙΗΜΕΝΟΥΣ ΣΥΓΚΟΛΛΗΤΕΣ.
- ΟΛΕΣ ΟΙ ΜΕΤΑΛΛΙΚΕΣ ΚΑΤΑΣΚΕΥΕΣ ΑΦΟΥ ΑΜΜΟΒΟΛΗΘΟΥΝ ΘΑ ΒΑΦΤΟΥΝ ΜΕ ΕΝΑ ΧΕΡΙ ZINC PHOSPHATE , ΔΥΟ ΧΕΡΙΑ UNDERCOAT ΚΑΙ ΔΥΟ ΧΕΡΙΑ FINISH COAT , ΟΛΑ ΤΗΣ SIGMA COATING.
- Ο ΥΠΕΡΓΟΛΑΒΟΣ ΤΩΝ ΜΕΤΑΛΛΙΚΩΝ ΚΑΤΑΣΚΕΥΩΝ ΘΑ ΕΤΟΙΜΑΣΕΙ ΠΛΗΡΗ ΠΡΟΣΦΟΡΑ ΓΙΑ ΟΛΕΣ ΤΙΣ ΕΡΓΑΣΙΕΣ , ΛΕΠΤΟΜΕΡΕΙΕΣ , ΧΡΩΜΑΤΙΣΜΟΥΣ , FLASHINGS , ΑΦΑΝΕΙΣ ΕΡΓΑΣΙΕΣ , ΣΚΑΛΕΣ Κ.Λ.Π.
- ΟΛΕΣ ΟΙ ΜΕΤΑΛΛΙΚΕΣ ΔΙΑΤΟΜΕΣ ΚΑΙ ΦΛΑΝΤΖΕΣ ΘΑ ΕΙΝΑΙ GRADE 43 (fy = 275 N/mm²) , ΕΚΤΟΣ ΑΝ ΑΝΑΓΡΑΦΕΤΑΙ ΔΙΑΦΟΡΕΤΙΚΑ .
- ΟΛΑ ΤΑ ΜΠΟΛΩΝΙΑ ΘΑ ΕΙΝΑΙ ΓΑΛΒΑΝΙΣΜΕΝΑ , ΘΑ ΦΕΡΟΥΝ ΡΟΔΕΛΛΕΣ ΚΑΙ ΘΑ ΕΙΝΑΙ GRADE 8.8.
- Ο ΥΠΕΡΓΟΛΑΒΟΣ ΤΩΝ ΜΕΤΑΛΛΙΚΩΝ ΚΑΤΑΣΚΕΥΩΝ ΘΑ ΥΠΟΒΑΛΕΙ ΠΡΟΣ ΕΓΚΡΙΣΗ ΟΛΑ ΤΑ MILL TEST CERTIFICATES ΤΩΝ ΔΙΑΤΟΜΩΝ.

Καμία εργασία δεν θα αρχίσει πριν την έκδοση άδειας οικοδομής , σε αντίθετη περίπτωση οι μελετητές δεν φέρουν καμία ευθύνη.

www.theodotou.com.cy

ANDREAS THEODOTOU L.L.C.
E.T.E.K. Reg. No. C00230
ΤΗΛ:99667278/FAX:22254114
email:info@theodotou.com.cy

Eur. Ing. ΘΕΟΔΟΤΟΥ ΑΝΔΡΕΑΣ , A.M. E.T.E.K. A090164
ΠΟΛΙΤΙΚΟΣ ΜΗΧΑΝΙΚΟΣ ΑΠΘ , BSc, MSc

ΕΡΓΟ: ΒΙΟΜΗΧΑΝΙΚΟ ΚΤΙΡΙΟ

ΣΧΕΔΙΟ: ΛΕΠΤΟΜΕΡΕΙΕΣ

ΑΡ.ΣΧ:	Κ.Ε:	ΣΧΕΔΙΟ: Κ.Μ.	ΚΛΙΜΑΚΑ: 1:10 (Α3)
Σ42	2032	ΕΛΕΓΧΟΣ: Α.Θ.	ΗΜΕΡΟΜΗΝΙΑ: 03/09/2020

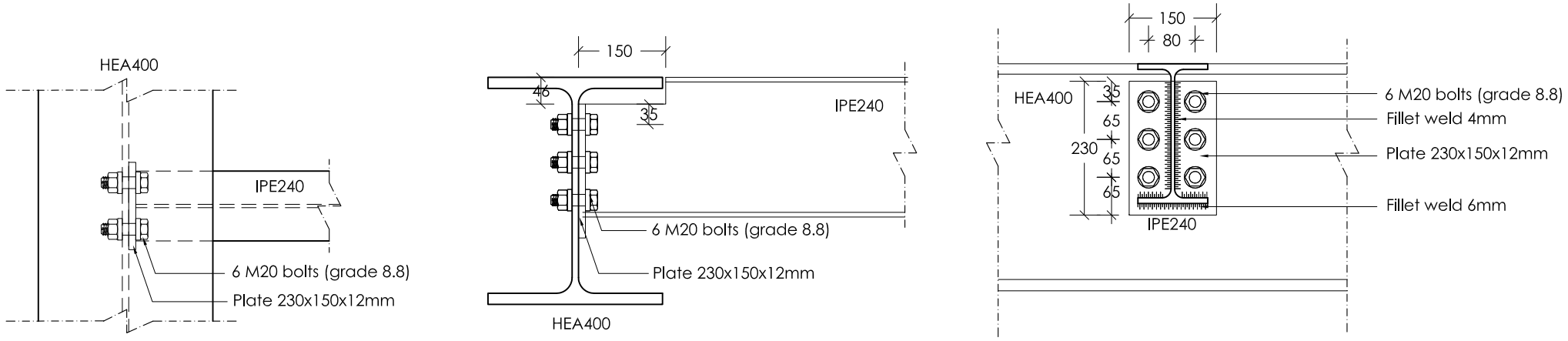

ΛΕΠΤΟΜΕΡΕΙΑ 60
ΣΥΝΔΕΣΗ ΔΟΚΟΥ IPE240 ΣΕ ΔΟΚΟ HEA400 (ΚΛΙΜΑΚΑ 1:10)

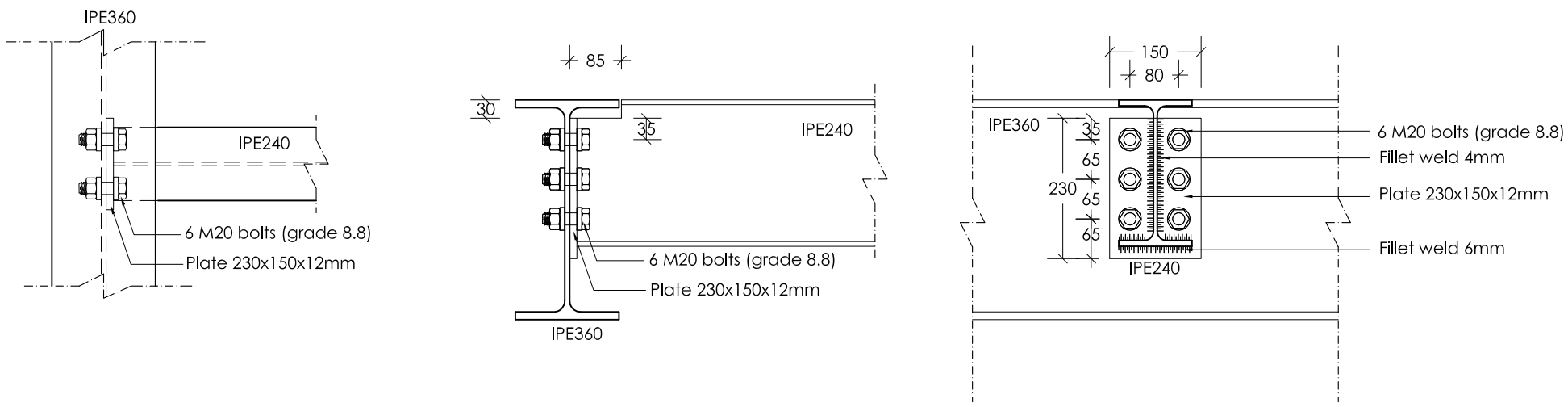

ΛΕΠΤΟΜΕΡΕΙΑ 61
ΣΥΝΔΕΣΗ ΔΟΚΟΥ IPE240 ΣΕ ΔΟΚΟ IPE360 (ΚΛΙΜΑΚΑ 1:10)

ΠΑΡΑΤΗΡΗΣΕΙΣ ΜΕΤΑΛΛΙΚΩΝ

- Ο ΥΠΕΡΓΟΛΑΒΟΣ ΤΩΝ ΜΕΤΑΛΛΙΚΩΝ ΚΑΤΑΣΚΕΥΩΝ ΘΑ ΕΤΟΙΜΑΣΕΙ ΠΛΗΡΗ SHOP DRAWINGS ΚΑΙ CONNECTION DETAILS ΚΑΙ ΝΑ ΤΑ ΥΠΟΒΑΛΕΙ ΣΤΟΝ ΠΟΛΙΤΙΚΟ ΜΗΧΑΝΙΚΟ ΠΡΟΣ ΕΓΚΡΙΣΗ. ΚΑΜΙΑ ΕΡΓΑΣΙΑ ΚΟΠΗΣ Η' ΕΠΕΞΕΡΓΑΣΙΑΣ ΔΕΝ ΘΑ ΠΡΑΓΜΑΤΟΠΟΙΗΘΕΙ ΠΡΙΝ ΤΗΝ ΕΓΚΡΙΣΗ ΤΟΥ ΠΟΛΙΤΙΚΟΥ ΜΗΧΑΝΙΚΟΥ.
- ΤΑ FILLET WELDS ΘΑ ΕΙΝΑΙ 6mm ΕΚΤΟΣ ΑΝ ΑΝΑΓΡΑΦΟΝΤΑΙ ΔΙΑΦΟΡΕΤΙΚΑ ΣΤΑ ΣΧΕΔΙΑ .
- ΟΙ ΗΛΕΚΤΡΟΣΥΓΚΟΛΛΗΣΕΙΣ ΘΑ ΓΙΝΟΝΤΑΙ ΑΠΟ ΕΜΠΕΙΡΟΥΣ-ΠΙΣΤΟΠΟΙΗΜΕΝΟΥΣ ΣΥΓΚΟΛΛΗΤΕΣ.
- ΟΛΕΣ ΟΙ ΜΕΤΑΛΛΙΚΕΣ ΚΑΤΑΣΚΕΥΕΣ ΑΦΟΥ ΑΜΜΟΒΟΛΗΘΟΥΝ ΘΑ ΒΑΦΤΟΥΝ ΜΕ ΕΝΑ ΧΕΡΙ ZINC PHOSPHATE , ΔΥΟ ΧΕΡΙΑ UNDERCOAT ΚΑΙ ΔΥΟ ΧΕΡΙΑ FINISH COAT , ΟΛΑ ΤΗΣ SIGMA COATING.
- Ο ΥΠΕΡΓΟΛΑΒΟΣ ΤΩΝ ΜΕΤΑΛΛΙΚΩΝ ΚΑΤΑΣΚΕΥΩΝ ΘΑ ΕΤΟΙΜΑΣΕΙ ΠΛΗΡΗ ΠΡΟΣΦΟΡΑ ΓΙΑ ΟΛΕΣ ΤΙΣ ΕΡΓΑΣΙΕΣ , ΛΕΠΤΟΜΕΡΕΙΕΣ , ΧΡΩΜΑΤΙΣΜΟΥΣ , FLASHINGS , ΑΦΑΝΕΙΣ ΕΡΓΑΣΙΕΣ , ΣΚΑΛΕΣ Κ.Λ.Π.
- ΟΛΕΣ ΟΙ ΜΕΤΑΛΛΙΚΕΣ ΔΙΑΤΟΜΕΣ ΚΑΙ ΦΛΑΝΤΖΕΣ ΘΑ ΕΙΝΑΙ GRADE 43 (f_y = 275 N/mm^2) , ΕΚΤΟΣ ΑΝ ΑΝΑΓΡΑΦΕΤΑΙ ΔΙΑΦΟΡΕΤΙΚΑ .
- ΟΛΑ ΤΑ ΜΠΟΛΩΝΙΑ ΘΑ ΕΙΝΑΙ ΓΑΛΒΑΝΙΣΜΕΝΑ , ΘΑ ΦΕΡΟΥΝ ΡΟΔΕΛΛΕΣ ΚΑΙ ΘΑ ΕΙΝΑΙ GRADE 8.8.
- Ο ΥΠΕΡΓΟΛΑΒΟΣ ΤΩΝ ΜΕΤΑΛΛΙΚΩΝ ΚΑΤΑΣΚΕΥΩΝ ΘΑ ΥΠΟΒΑΛΕΙ ΠΡΟΣ ΕΓΚΡΙΣΗ ΟΛΑ ΤΑ MILL TEST CERTIFICATES ΤΩΝ ΔΙΑΤΟΜΩΝ.

Καμία εργασία δεν θα αρχίσει πριν την έκδοση άδειας οικοδομής , σε αντίθετη περίπτωση οι μελετητές δεν φέρουν καμία ευθύνη.

www.theodotou.com.cy

ANDREAS THEODOTOU L.L.C.
E.T.E.K. Reg. No. C00230
ΤΗΛ:99667278/FAX:22254114
email:info@theodotou.com.cy

Eur. Ing. ΘΕΟΔΟΤΟΥ ΑΝΔΡΕΑΣ , Α.Μ. Ε.Τ.Ε.Κ. Α090164
ΠΟΛΙΤΙΚΟΣ ΜΗΧΑΝΙΚΟΣ ΑΠΘ , BSc, MSc

ΕΡΓΟ: ΒΙΟΜΗΧΑΝΙΚΟ ΚΤΙΡΙΟ

ΣΧΕΔΙΟ: ΛΕΠΤΟΜΕΡΕΙΕΣ

ΑΡ.ΣΧ:	Κ.Ε:	ΣΧΕΔΙΟ: Κ.Μ.	ΚΛΙΜΑΚΑ: 1:10 (Α3)
Σ43	2032	ΕΛΕΓΧΟΣ: Α.Θ.	ΗΜΕΡΟΜΗΝΙΑ: 03/09/2020

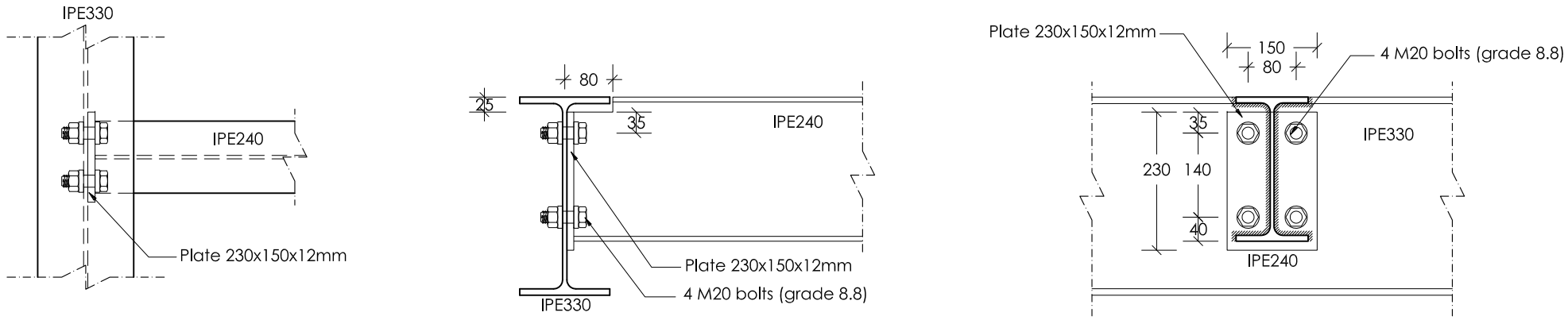

ΛΕΠΤΟΜΕΡΕΙΑ 62
ΣΥΝΔΕΣΗ ΔΟΚΟΥ IPE240 ΣΕ ΔΟΚΟ IPE330 (ΚΛΙΜΑΚΑ 1:10)

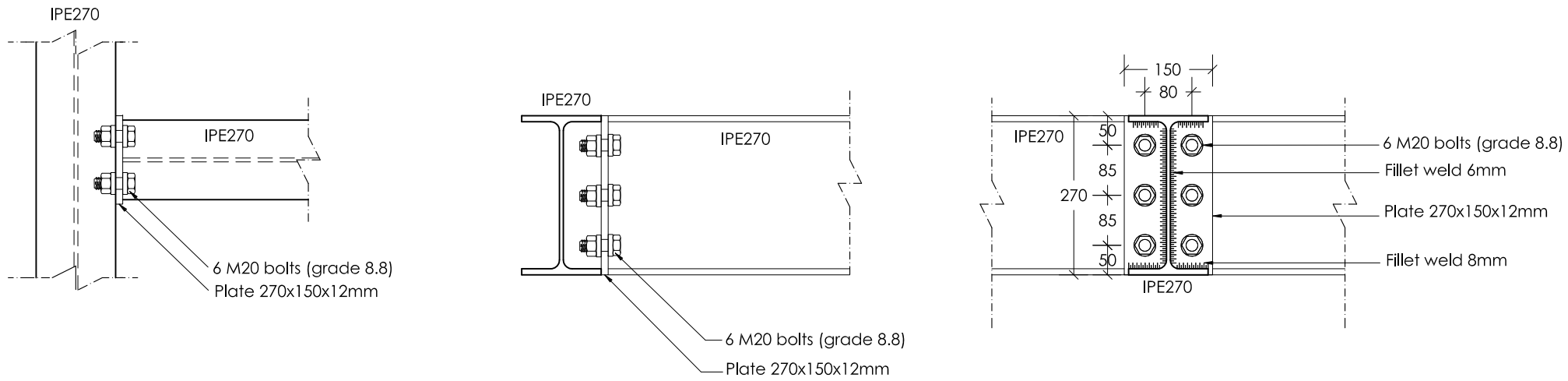

ΛΕΠΤΟΜΕΡΕΙΑ 63
ΣΥΝΔΕΣΗ ΔΟΚΟΥ IPE270 ΣΕ ΔΟΚΟ IPE270 (ΚΛΙΜΑΚΑ 1:10)

ΠΑΡΑΤΗΡΗΣΕΙΣ ΜΕΤΑΛΛΙΚΩΝ

- Ο ΥΠΕΡΓΟΛΑΒΟΣ ΤΩΝ ΜΕΤΑΛΛΙΚΩΝ ΚΑΤΑΣΚΕΥΩΝ ΘΑ ΕΤΟΙΜΑΣΕΙ ΠΛΗΡΗ SHOP DRAWINGS ΚΑΙ CONNECTION DETAILS ΚΑΙ ΝΑ ΤΑ ΥΠΟΒΑΛΕΙ ΣΤΟΝ ΠΟΛΙΤΙΚΟ ΜΗΧΑΝΙΚΟ ΠΡΟΣ ΕΓΚΡΙΣΗ. ΚΑΜΙΑ ΕΡΓΑΣΙΑ ΚΟΠΗΣ Η' ΕΠΕΞΕΡΓΑΣΙΑΣ ΔΕΝ ΘΑ ΠΡΑΓΜΑΤΟΠΟΙΗΘΕΙ ΠΡΙΝ ΤΗΝ ΕΓΚΡΙΣΗ ΤΟΥ ΠΟΛΙΤΙΚΟΥ ΜΗΧΑΝΙΚΟΥ.
- ΤΑ FILLET WELDS ΘΑ ΕΙΝΑΙ 6mm ΕΚΤΟΣ ΑΝ ΑΝΑΓΡΑΦΟΝΤΑΙ ΔΙΑΦΟΡΕΤΙΚΑ ΣΤΑ ΣΧΕΔΙΑ .
- ΟΙ ΗΛΕΚΤΡΟΣΥΓΚΟΛΛΗΣΕΙΣ ΘΑ ΓΙΝΟΝΤΑΙ ΑΠΟ ΕΜΠΕΙΡΟΥΣ-ΠΙΣΤΟΠΟΙΗΜΕΝΟΥΣ ΣΥΓΚΟΛΛΗΤΕΣ.
- ΟΛΕΣ ΟΙ ΜΕΤΑΛΛΙΚΕΣ ΚΑΤΑΣΚΕΥΕΣ ΑΦΟΥ ΑΜΜΟΒΟΛΗΘΟΥΝ ΘΑ ΒΑΦΤΟΥΝ ΜΕ ΕΝΑ ΧΕΡΙ ZINC PHOSPHATE , ΔΥΟ ΧΕΡΙΑ UNDERCOAT ΚΑΙ ΔΥΟ ΧΕΡΙΑ FINISH COAT , ΟΛΑ ΤΗΣ SIGMA COATING.
- Ο ΥΠΕΡΓΟΛΑΒΟΣ ΤΩΝ ΜΕΤΑΛΛΙΚΩΝ ΚΑΤΑΣΚΕΥΩΝ ΘΑ ΕΤΟΙΜΑΣΕΙ ΠΛΗΡΗ ΠΡΟΣΦΟΡΑ ΓΙΑ ΟΛΕΣ ΤΙΣ ΕΡΓΑΣΙΕΣ , ΛΕΠΤΟΜΕΡΕΙΕΣ , ΧΡΩΜΑΤΙΣΜΟΥΣ , FLASHINGS , ΑΦΑΝΕΙΣ ΕΡΓΑΣΙΕΣ , ΣΚΑΛΕΣ Κ.Λ.Π.
- ΟΛΕΣ ΟΙ ΜΕΤΑΛΛΙΚΕΣ ΔΙΑΤΟΜΕΣ ΚΑΙ ΦΛΑΝΤΖΕΣ ΘΑ ΕΙΝΑΙ GRADE 43 (fy = 275 N/mm²) , ΕΚΤΟΣ ΑΝ ΑΝΑΓΡΑΦΕΤΑΙ ΔΙΑΦΟΡΕΤΙΚΑ .
- ΟΛΑ ΤΑ ΜΠΟΛΩΝΙΑ ΘΑ ΕΙΝΑΙ ΓΑΛΒΑΝΙΣΜΕΝΑ , ΘΑ ΦΕΡΟΥΝ ΡΟΔΕΛΛΕΣ ΚΑΙ ΘΑ ΕΙΝΑΙ GRADE 8.8.
- Ο ΥΠΕΡΓΟΛΑΒΟΣ ΤΩΝ ΜΕΤΑΛΛΙΚΩΝ ΚΑΤΑΣΚΕΥΩΝ ΘΑ ΥΠΟΒΑΛΕΙ ΠΡΟΣ ΕΓΚΡΙΣΗ ΟΛΑ ΤΑ MILL TEST CERTIFICATES ΤΩΝ ΔΙΑΤΟΜΩΝ.

Καμία εργασία δεν θα αρχίσει πριν την έκδοση άδειας οικοδομής , σε αντίθετη περίπτωση οι μελετητές δεν φέρουν καμία ευθύνη.

www.theodotou.com.cy

ANDREAS THEODOTOU L.L.C.
E.T.E.K. Reg. No. C00230
ΤΗΛ:99667278/FAX:22254114
email:info@theodotou.com.cy

Eur. Ing. ΘΕΟΔΟΤΟΥ ΑΝΔΡΕΑΣ , A.M. E.T.E.K. A090164
ΠΟΛΙΤΙΚΟΣ ΜΗΧΑΝΙΚΟΣ ΑΠΘ , BSc, MSc

ΕΡΓΟ: ΒΙΟΜΗΧΑΝΙΚΟ ΚΤΙΡΙΟ

ΣΧΕΔΙΟ: ΛΕΠΤΟΜΕΡΕΙΕΣ

ΑΡ.ΣΧ:	Κ.Ε:	ΣΧΕΔΙΟ: Κ.Μ.	ΚΛΙΜΑΚΑ: 1:10 (Α3)
Σ44	2032	ΕΛΕΓΧΟΣ: Α.Θ.	ΗΜΕΡΟΜΗΝΙΑ: 03/09/2020

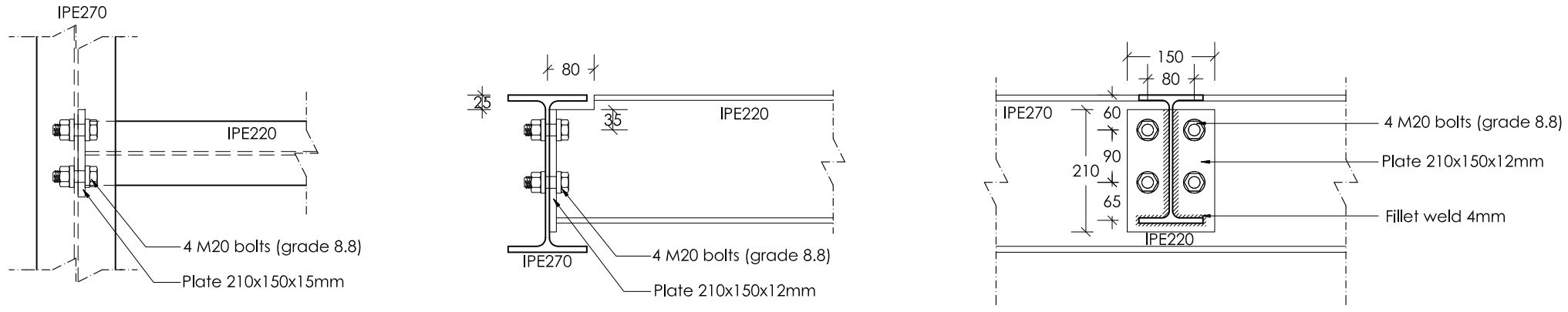

ΛΕΠΤΟΜΕΡΕΙΑ 64
ΣΥΝΔΕΣΗ ΔΟΚΟΥ IPE220 ΣΕ ΔΟΚΟ IPE270 (ΚΛΙΜΑΚΑ 1:10)

ΠΑΡΑΤΗΡΗΣΕΙΣ ΜΕΤΑΛΛΙΚΩΝ

- Ο ΥΠΕΡΓΟΛΑΒΟΣ ΤΩΝ ΜΕΤΑΛΛΙΚΩΝ ΚΑΤΑΣΚΕΥΩΝ ΘΑ ΕΤΟΙΜΑΣΕΙ ΠΛΗΡΗ SHOP DRAWINGS ΚΑΙ CONNECTION DETAILS ΚΑΙ ΝΑ ΤΑ ΥΠΟΒΑΛΕΙ ΣΤΟΝ ΠΟΛΙΤΙΚΟ ΜΗΧΑΝΙΚΟ ΠΡΟΣ ΕΓΚΡΙΣΗ. ΚΑΜΙΑ ΕΡΓΑΣΙΑ ΚΟΠΗΣ Η' ΕΠΕΞΕΡΓΑΣΙΑΣ ΔΕΝ ΘΑ ΠΡΑΓΜΑΤΟΠΟΙΗΘΕΙ ΠΡΙΝ ΤΗΝ ΕΓΚΡΙΣΗ ΤΟΥ ΠΟΛΙΤΙΚΟΥ ΜΗΧΑΝΙΚΟΥ.
- ΤΑ FILLET WELDS ΘΑ ΕΙΝΑΙ 6mm ΕΚΤΟΣ ΑΝ ΑΝΑΓΡΑΦΟΝΤΑΙ ΔΙΑΦΟΡΕΤΙΚΑ ΣΤΑ ΣΧΕΔΙΑ .
- ΟΙ ΗΛΕΚΤΡΟΣΥΓΚΟΛΛΗΣΕΙΣ ΘΑ ΓΙΝΟΝΤΑΙ ΑΠΟ ΕΜΠΕΙΡΟΥΣ-ΠΙΣΤΟΠΟΙΗΜΕΝΟΥΣ ΣΥΓΚΟΛΛΗΤΕΣ.
- ΟΛΕΣ ΟΙ ΜΕΤΑΛΛΙΚΕΣ ΚΑΤΑΣΚΕΥΕΣ ΑΦΟΥ ΑΜΜΟΒΟΛΗΘΟΥΝ ΘΑ ΒΑΦΤΟΥΝ ΜΕ ΕΝΑ ΧΕΡΙ ZINC PHOSPHATE , ΔΥΟ ΧΕΡΙΑ UNDERCOAT ΚΑΙ ΔΥΟ ΧΕΡΙΑ FINISH COAT , ΟΛΑ ΤΗΣ SIGMA COATING.
- Ο ΥΠΕΡΓΟΛΑΒΟΣ ΤΩΝ ΜΕΤΑΛΛΙΚΩΝ ΚΑΤΑΣΚΕΥΩΝ ΘΑ ΕΤΟΙΜΑΣΕΙ ΠΛΗΡΗ ΠΡΟΣΦΟΡΑ ΓΙΑ ΟΛΕΣ ΤΙΣ ΕΡΓΑΣΙΕΣ , ΛΕΠΤΟΜΕΡΕΙΕΣ , ΧΡΩΜΑΤΙΣΜΟΥΣ , FLASHINGS , ΑΦΑΝΕΙΣ ΕΡΓΑΣΙΕΣ , ΣΚΑΛΕΣ Κ.Λ.Π.
- ΟΛΕΣ ΟΙ ΜΕΤΑΛΛΙΚΕΣ ΔΙΑΤΟΜΕΣ ΚΑΙ ΦΛΑΝΤΖΕΣ ΘΑ ΕΙΝΑΙ GRADE 43 (fy = 275 N/mm^2) , ΕΚΤΟΣ ΑΝ ΑΝΑΓΡΑΦΕΤΑΙ ΔΙΑΦΟΡΕΤΙΚΑ .
- ΟΛΑ ΤΑ ΜΠΟΛΩΝΙΑ ΘΑ ΕΙΝΑΙ ΓΑΛΒΑΝΙΣΜΕΝΑ , ΘΑ ΦΕΡΟΥΝ ΡΟΔΕΛΛΕΣ ΚΑΙ ΘΑ ΕΙΝΑΙ GRADE 8.8.
- Ο ΥΠΕΡΓΟΛΑΒΟΣ ΤΩΝ ΜΕΤΑΛΛΙΚΩΝ ΚΑΤΑΣΚΕΥΩΝ ΘΑ ΥΠΟΒΑΛΕΙ ΠΡΟΣ ΕΓΚΡΙΣΗ ΟΛΑ ΤΑ MILL TEST CERTIFICATES ΤΩΝ ΔΙΑΤΟΜΩΝ.

Καμία εργασία δεν θα αρχίσει πριν την έκδοση άδειας οικοδομής , σε αντίθετη περίπτωση οι μελετητές δεν φέρουν καμία ευθύνη.

www.theodotou.com.cy

ANDREAS THEODOTOU L.L.C.
E.T.E.K. Reg. No. C00230
ΤΗΛ:99667278/FAX:22254114
email:info@theodotou.com.cy

Eur. Ing. ΘΕΟΔΟΤΟΥ ΑΝΔΡΕΑΣ , Α.Μ. Ε.Τ.Ε.Κ. Α090164
ΠΟΛΙΤΙΚΟΣ ΜΗΧΑΝΙΚΟΣ ΑΠΘ , BSc, MSc

ΕΡΓΟ: ΒΙΟΜΗΧΑΝΙΚΟ ΚΤΙΡΙΟ

ΣΧΕΔΙΟ: ΛΕΠΤΟΜΕΡΕΙΕΣ

ΑΡ.ΣΧ:	Κ.Ε:	ΣΧΕΔΙΟ: Κ.Μ.	ΚΛΙΜΑΚΑ: 1:10 (Α3)
Σ45	2032	ΕΛΕΓΧΟΣ: Α.Θ.	ΗΜΕΡΟΜΗΝΙΑ: 03/09/2020

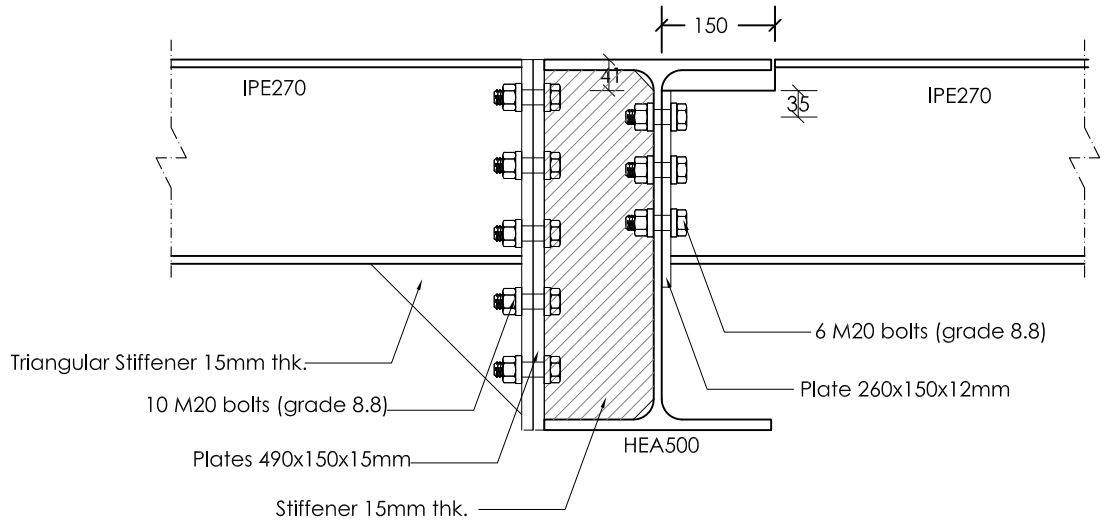

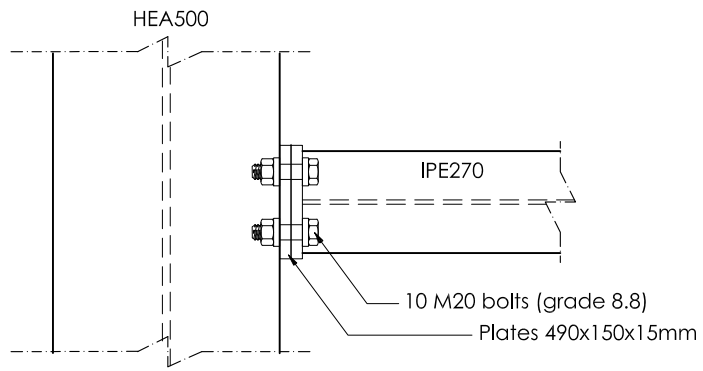

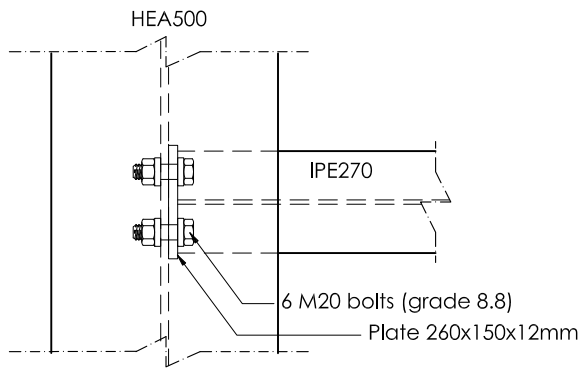

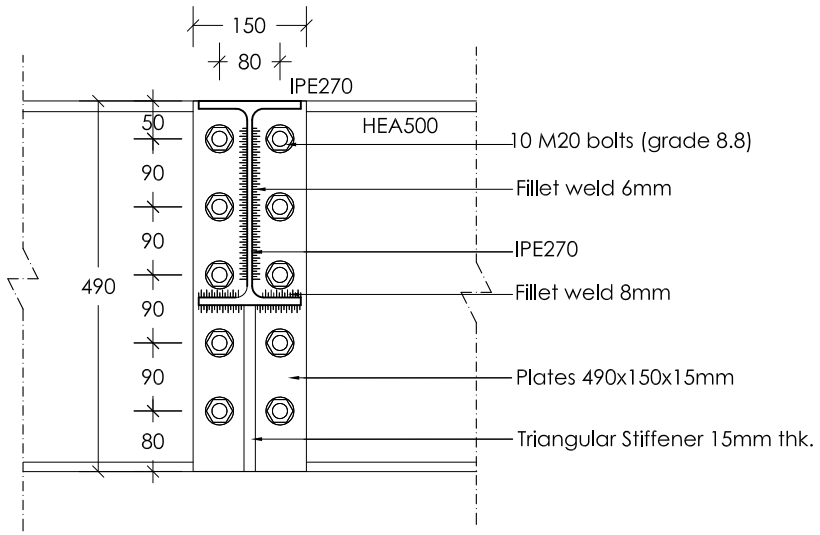

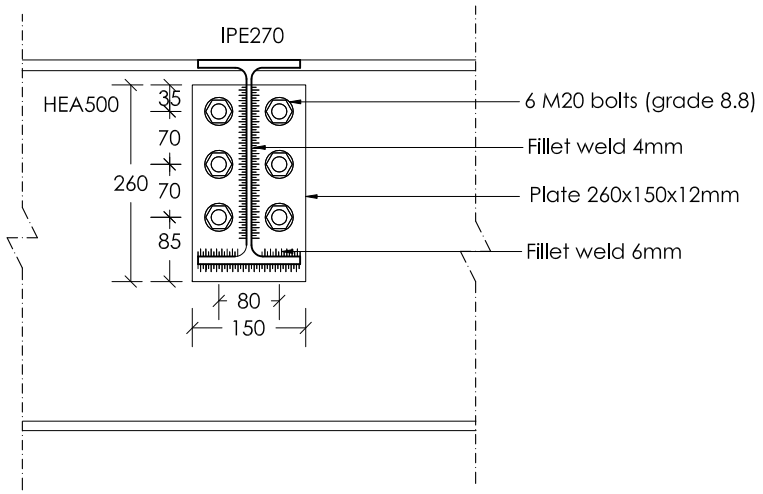

ΛΕΠΤΟΜΕΡΕΙΑ 65
ΣΥΝΔΕΣΗ ΔΟΚΟΥ IPE270 ΣΕ ΔΟΚΟ HEA500 (ΚΛΙΜΑΚΑ 1:10)

ΠΑΡΑΤΗΡΗΣΕΙΣ ΜΕΤΑΛΛΙΚΩΝ

- Ο ΥΠΕΡΓΟΛΑΒΟΣ ΤΩΝ ΜΕΤΑΛΛΙΚΩΝ ΚΑΤΑΣΚΕΥΩΝ ΘΑ ΕΤΟΙΜΑΣΕΙ ΠΛΗΡΗ SHOP DRAWINGS ΚΑΙ CONNECTION DETAILS ΚΑΙ ΝΑ ΤΑ ΥΠΟΒΑΛΕΙ ΣΤΟΝ ΠΟΛΙΤΙΚΟ ΜΗΧΑΝΙΚΟ ΠΡΟΣ ΕΓΚΡΙΣΗ. ΚΑΜΙΑ ΕΡΓΑΣΙΑ ΚΟΠΗΣ Η' ΕΠΕΞΕΡΓΑΣΙΑΣ ΔΕΝ ΘΑ ΠΡΑΓΜΑΤΟΠΟΙΗΘΕΙ ΠΡΙΝ ΤΗΝ ΕΓΚΡΙΣΗ ΤΟΥ ΠΟΛΙΤΙΚΟΥ ΜΗΧΑΝΙΚΟΥ.
- ΤΑ FILLET WELDS ΘΑ ΕΙΝΑΙ 6mm ΕΚΤΟΣ ΑΝ ΑΝΑΓΡΑΦΟΝΤΑΙ ΔΙΑΦΟΡΕΤΙΚΑ ΣΤΑ ΣΧΕΔΙΑ .
- ΟΙ ΗΛΕΚΤΡΟΣΥΓΚΟΛΛΗΣΕΙΣ ΘΑ ΓΙΝΟΝΤΑΙ ΑΠΟ ΕΜΠΕΙΡΟΥΣ-ΠΙΣΤΟΠΟΙΗΜΕΝΟΥΣ ΣΥΓΚΟΛΛΗΤΕΣ.
- ΟΛΕΣ ΟΙ ΜΕΤΑΛΛΙΚΕΣ ΚΑΤΑΣΚΕΥΕΣ ΑΦΟΥ ΑΜΜΟΒΟΛΗΘΟΥΝ ΘΑ ΒΑΦΤΟΥΝ ΜΕ ΕΝΑ ΧΕΡΙ ZINC PHOSPHATE , ΔΥΟ ΧΕΡΙΑ UNDERCOAT ΚΑΙ ΔΥΟ ΧΕΡΙΑ FINISH COAT , ΟΛΑ ΤΗΣ SIGMA COATING.
- Ο ΥΠΕΡΓΟΛΑΒΟΣ ΤΩΝ ΜΕΤΑΛΛΙΚΩΝ ΚΑΤΑΣΚΕΥΩΝ ΘΑ ΕΤΟΙΜΑΣΕΙ ΠΛΗΡΗ ΠΡΟΣΦΟΡΑ ΓΙΑ ΟΛΕΣ ΤΙΣ ΕΡΓΑΣΙΕΣ , ΛΕΠΤΟΜΕΡΕΙΕΣ , ΧΡΩΜΑΤΙΣΜΟΥΣ , FLASHINGS , ΑΦΑΝΕΙΣ ΕΡΓΑΣΙΕΣ , ΣΚΑΛΕΣ Κ.Λ.Π.
- ΟΛΕΣ ΟΙ ΜΕΤΑΛΛΙΚΕΣ ΔΙΑΤΟΜΕΣ ΚΑΙ ΦΛΑΝΤΖΕΣ ΘΑ ΕΙΝΑΙ GRADE 43 (fy = 275 N/mm²) , ΕΚΤΟΣ ΑΝ ΑΝΑΓΡΑΦΕΤΑΙ ΔΙΑΦΟΡΕΤΙΚΑ .
- ΟΛΑ ΤΑ ΜΠΟΛΩΝΙΑ ΘΑ ΕΙΝΑΙ ΓΑΛΒΑΝΙΣΜΕΝΑ , ΘΑ ΦΕΡΟΥΝ ΡΟΔΕΛΛΕΣ ΚΑΙ ΘΑ ΕΙΝΑΙ GRADE 8.8.
- Ο ΥΠΕΡΓΟΛΑΒΟΣ ΤΩΝ ΜΕΤΑΛΛΙΚΩΝ ΚΑΤΑΣΚΕΥΩΝ ΘΑ ΥΠΟΒΑΛΕΙ ΠΡΟΣ ΕΓΚΡΙΣΗ ΟΛΑ ΤΑ MILL TEST CERTIFICATES ΤΩΝ ΔΙΑΤΟΜΩΝ.

Καμία εργασία δεν θα αρχίσει πριν την έκδοση άδειας οικοδομής , σε αντίθετη περίπτωση οι μελετητές δεν φέρουν καμία ευθύνη.

www.theodotou.com.cy

ANDREAS THEODOTOU L.L.C.
E.T.E.K. Reg. No. C00230
ΤΗΛ:99667278/FAX:22254114
email:info@theodotou.com.cy

Eur. Ing. ΘΕΟΔΟΤΟΥ ΑΝΔΡΕΑΣ , A.M. E.T.E.K. A090164
ΠΟΛΙΤΙΚΟΣ ΜΗΧΑΝΙΚΟΣ ΑΠΘ , BSc, MSc

ΕΡΓΟ: ΒΙΟΜΗΧΑΝΙΚΟ ΚΤΙΡΙΟ

ΣΧΕΔΙΟ: ΛΕΠΤΟΜΕΡΕΙΕΣ

ΑΡ.ΣΧ:	Κ.Ε:	ΣΧΕΔΙΟ: Κ.Μ.	ΚΛΙΜΑΚΑ: 1:10 (Α3)
Σ46	2032	ΕΛΕΓΧΟΣ: Α.Θ.	ΗΜΕΡΟΜΗΝΙΑ: 03/09/2020

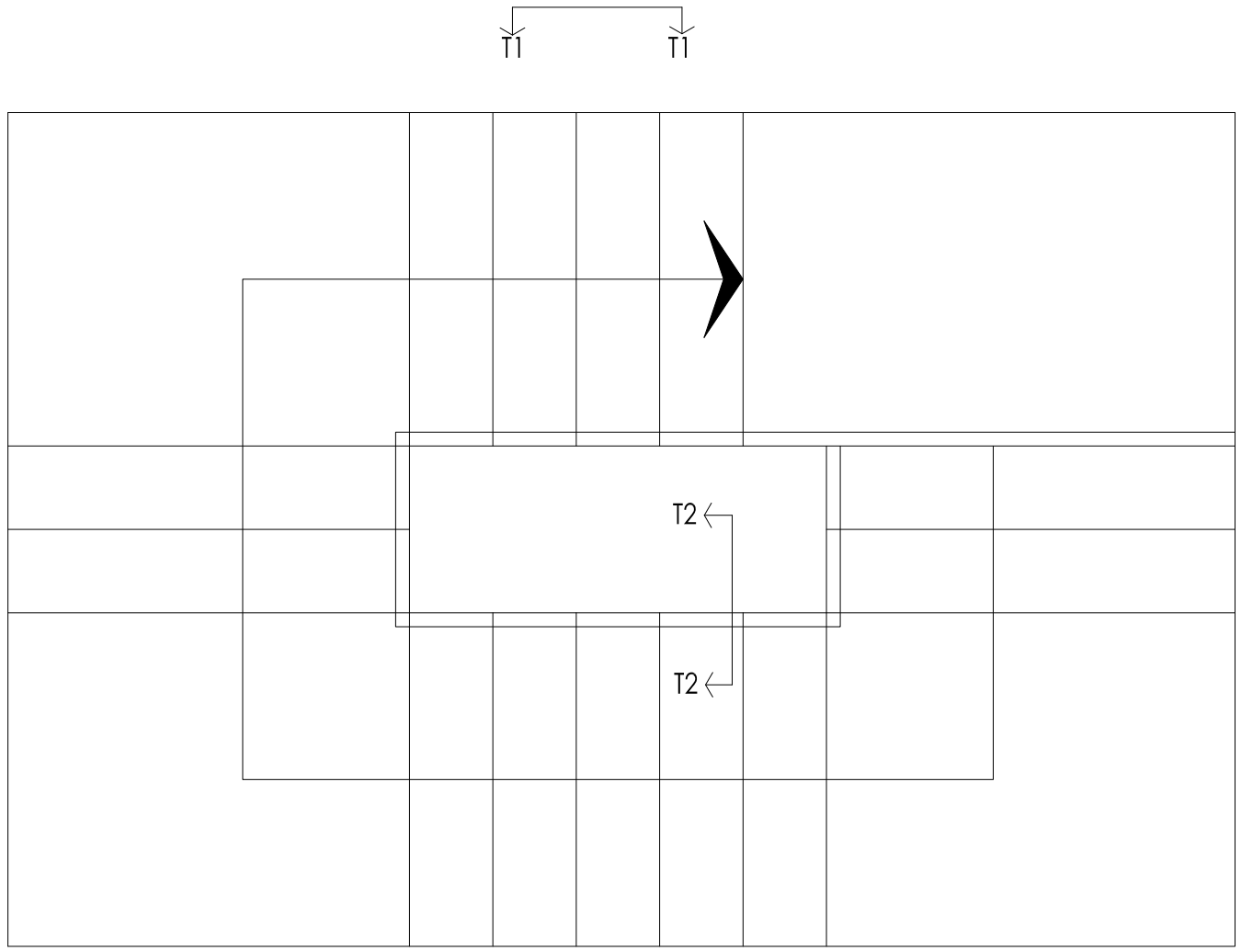

ΚΑΤΟΨΗ ΕΣΩΤΕΡΙΚΟΥ ΚΛΙΜΑΚΟΣΤΑΣΙΟΥ (ΚΛΙΜΑΚΑ 1:25)

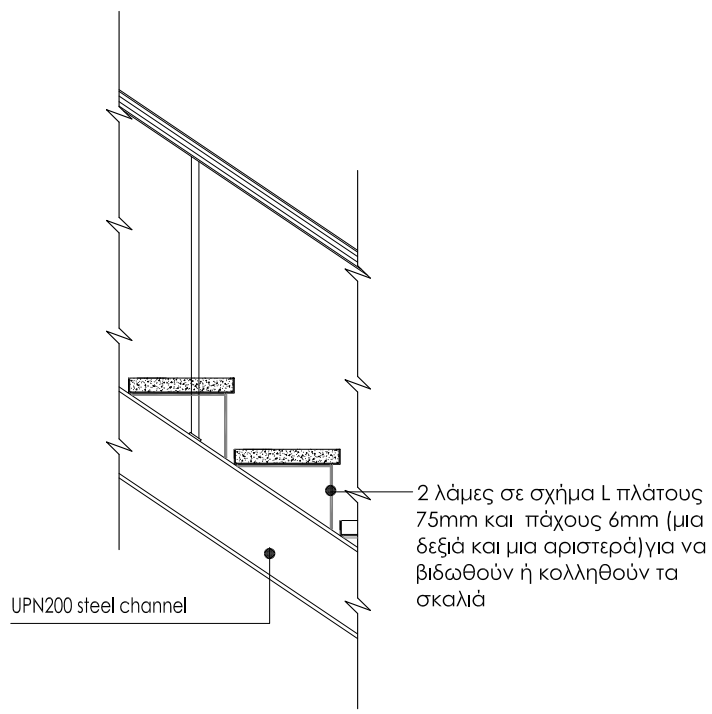

ΤΟΜΗ Τ1-Τ1
(ΚΛΙΜΑΚΑ 1:20)

Σε περίπτωση που θα βιδωθούν τα σκαλιά να χρησιμοποιηθούν βίδες M8 (grade 8.8)

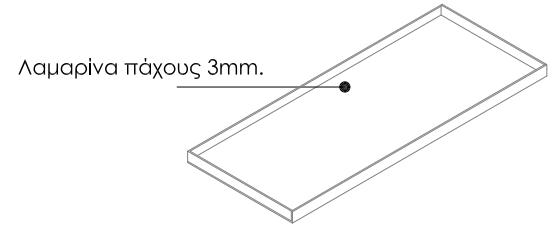

ΙΣΟΜΕΤΡΙΚΗ ΟΨΗ ΣΚΑΛΙΟΥ

ΠΑΡΑΤΗΡΗΣΕΙΣ ΜΕΤΑΛΛΙΚΩΝ

- Ο ΥΠΕΡΓΟΛΑΒΟΣ ΤΩΝ ΜΕΤΑΛΛΙΚΩΝ ΚΑΤΑΣΚΕΥΩΝ ΘΑ ΕΤΟΙΜΑΣΕΙ ΠΛΗΡΗ SHOP DRAWINGS ΚΑΙ CONNECTION DETAILS ΚΑΙ ΝΑ ΤΑ ΥΠΟΒΑΛΕΙ ΣΤΟΝ ΠΟΛΙΤΙΚΟ ΜΗΧΑΝΙΚΟ ΠΡΟΣ ΕΓΚΡΙΣΗ. ΚΑΜΙΑ ΕΡΓΑΣΙΑ ΚΟΠΗΣ Η' ΕΠΕΞΕΡΓΑΣΙΑΣ ΔΕΝ ΘΑ ΠΡΑΓΜΑΤΟΠΟΙΗΘΕΙ ΠΡΙΝ ΤΗΝ ΕΓΚΡΙΣΗ ΤΟΥ ΠΟΛΙΤΙΚΟΥ ΜΗΧΑΝΙΚΟΥ.
- ΤΑ FILLET WELDS ΘΑ ΕΙΝΑΙ 6mm ΕΚΤΟΣ ΑΝ ΑΝΑΓΡΑΦΟΝΤΑΙ ΔΙΑΦΟΡΕΤΙΚΑ ΣΤΑ ΣΧΕΔΙΑ .
- ΟΙ ΗΛΕΚΤΡΟΣΥΓΚΟΛΛΗΣΕΙΣ ΘΑ ΓΙΝΟΝΤΑΙ ΑΠΟ ΕΜΠΕΙΡΟΥΣ-ΠΙΣΤΟΠΟΙΗΜΕΝΟΥΣ ΣΥΓΚΟΛΛΗΤΕΣ.
- ΟΛΕΣ ΟΙ ΜΕΤΑΛΛΙΚΕΣ ΚΑΤΑΣΚΕΥΕΣ ΑΦΟΥ ΑΜΜΟΒΟΛΗΘΟΥΝ ΘΑ ΒΑΦΤΟΥΝ ΜΕ ΕΝΑ ΧΕΡΙ ZINC PHOSPHATE , ΔΥΟ ΧΕΡΙΑ UNDERCOAT ΚΑΙ ΔΥΟ ΧΕΡΙΑ FINISH COAT , ΟΛΑ ΤΗΣ SIGMA COATING.
- Ο ΥΠΕΡΓΟΛΑΒΟΣ ΤΩΝ ΜΕΤΑΛΛΙΚΩΝ ΚΑΤΑΣΚΕΥΩΝ ΘΑ ΕΤΟΙΜΑΣΕΙ ΠΛΗΡΗ ΠΡΟΣΦΟΡΑ ΓΙΑ ΟΛΕΣ ΤΙΣ ΕΡΓΑΣΙΕΣ , ΛΕΠΤΟΜΕΡΕΙΕΣ , ΧΡΩΜΑΤΙΣΜΟΥΣ , FLASHINGS , ΑΦΑΝΕΙΣ ΕΡΓΑΣΙΕΣ , ΣΚΑΛΕΣ Κ.Λ.Π.
- ΟΛΕΣ ΟΙ ΜΕΤΑΛΛΙΚΕΣ ΔΙΑΤΟΜΕΣ ΚΑΙ ΦΛΑΝΤΖΕΣ ΘΑ ΕΙΝΑΙ GRADE 43 (fy = 275 N/mm²) , ΕΚΤΟΣ ΑΝ ΑΝΑΓΡΑΦΕΤΑΙ ΔΙΑΦΟΡΕΤΙΚΑ .
- ΟΛΑ ΤΑ ΜΠΟΛΩΝΙΑ ΘΑ ΕΙΝΑΙ ΓΑΛΒΑΝΙΣΜΕΝΑ , ΘΑ ΦΕΡΟΥΝ ΡΟΔΕΛΛΕΣ ΚΑΙ ΘΑ ΕΙΝΑΙ GRADE 8.8.
- Ο ΥΠΕΡΓΟΛΑΒΟΣ ΤΩΝ ΜΕΤΑΛΛΙΚΩΝ ΚΑΤΑΣΚΕΥΩΝ ΘΑ ΥΠΟΒΑΛΕΙ ΠΡΟΣ ΕΓΚΡΙΣΗ ΟΛΑ ΤΑ MILL TEST CERTIFICATES ΤΩΝ ΔΙΑΤΟΜΩΝ.

Καμία εργασία δεν θα αρχίσει πριν την έκδοση άδειας οικοδομής , σε αντίθετη περίπτωση οι μελετητές δεν φέρουν καμία ευθύνη.

www.theodotou.com.cy

ANDREAS THEODOTOU L.L.C.
E.T.E.K. Reg. No. C00230
ΤΗΛ:99667278/FAX:22254114
email:info@theodotou.com.cy

Eur. Ing. ΘΕΟΔΟΤΟΥ ΑΝΔΡΕΑΣ , Α.Μ. Ε.Τ.Ε.Κ. Α090164
ΠΟΛΙΤΙΚΟΣ ΜΗΧΑΝΙΚΟΣ ΑΠΘ , BSc, MSc

ΕΡΓΟ: ΒΙΟΜΗΧΑΝΙΚΟ ΚΤΙΡΙΟ

ΣΧΕΔΙΟ: ΛΕΠΤΟΜΕΡΕΙΑ ΕΣΩΤΕΡΙΚΟΥ ΚΛΙΜΑΚΟΣΤΑΣΙΟΥ

ΑΡ.ΣΧ:	Κ.Ε:	ΣΧΕΔΙΟ: Κ.Μ.	ΚΛΙΜΑΚΑ: 1:10 (Α3)
Σ47	2032	ΕΛΕΓΧΟΣ: Α.Θ.	ΗΜΕΡΟΜΗΝΙΑ: 03/09/2020

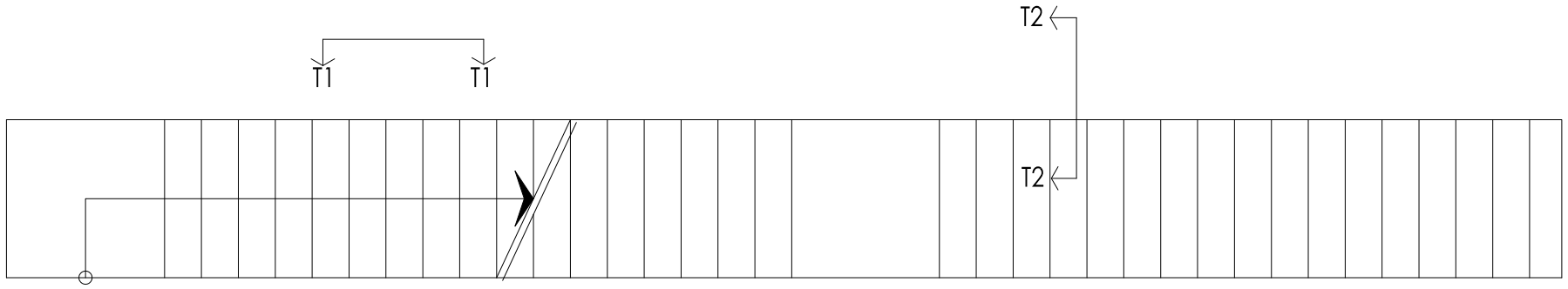

ΚΑΤΟΨΗ ΕΞΩΤΕΡΙΚΟΥ ΚΛΙΜΑΚΟΣΤΑΣΙΟΥ (ΚΛΙΜΑΚΑ 1:50)

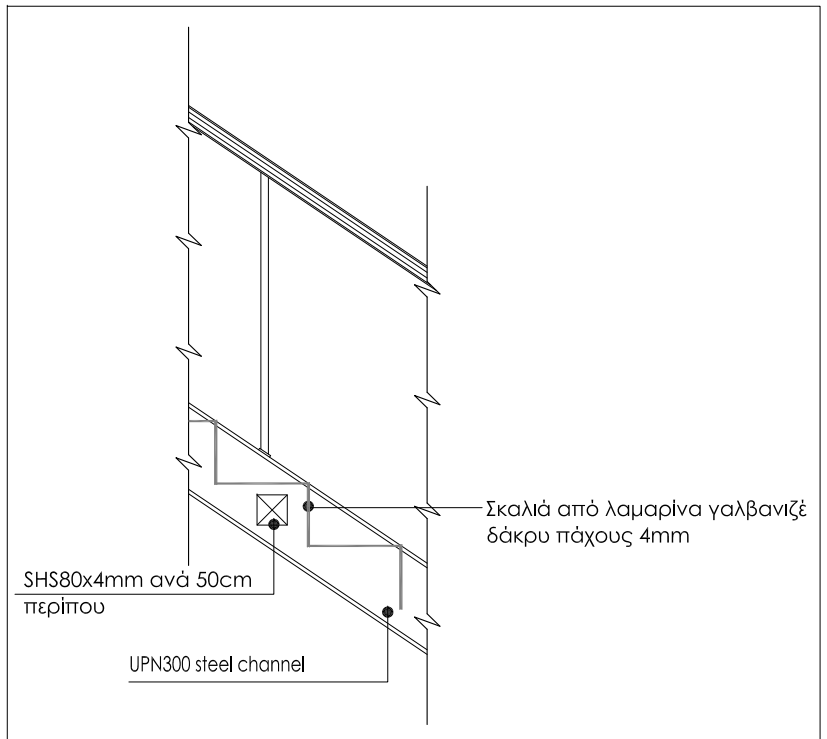

ΤΟΜΗ T1-T1
(ΚΛΙΜΑΚΑ 1:20)

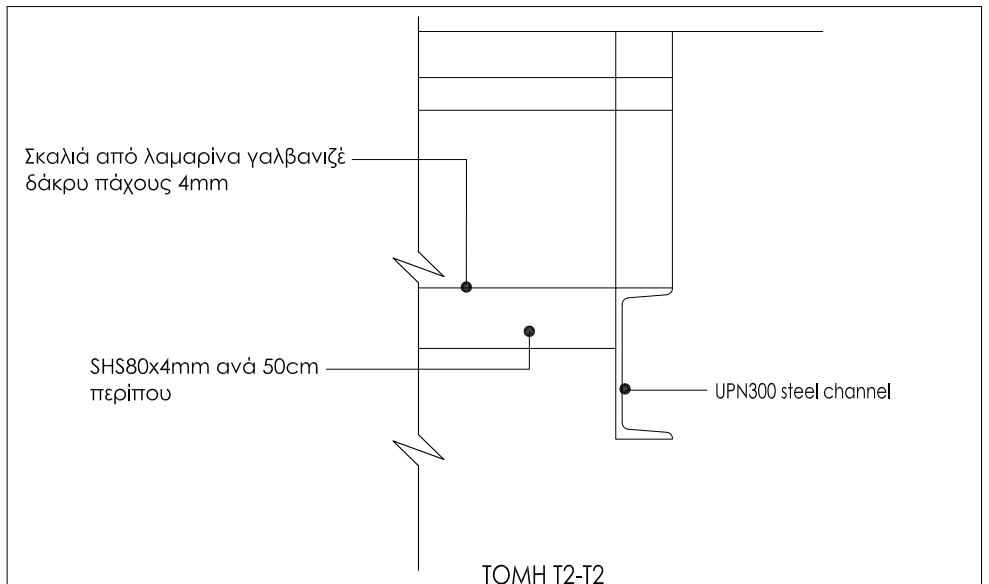

ΤΟΜΗ T2-T2
(ΚΛΙΜΑΚΑ 1:10)

www.theodotou.com.cy

ANDREAS THEODOTOU L.L.C.
E.T.E.K. Reg. No. C00230
ΤΗΛ:99667278/FAX:22254114
email:info@theodotou.com.cy

Eur. Ing. ΘΕΟΔΟΤΟΥ ΑΝΔΡΕΑΣ , A.M. E.T.E.K. A090164
ΠΟΛΙΤΙΚΟΣ ΜΗΧΑΝΙΚΟΣ ΑΠΘ , BSc, MSc

ΕΡΓΟ: ΒΙΟΜΗΧΑΝΙΚΟ ΚΤΙΡΙΟ

ΣΧΕΔΙΟ: ΛΕΠΤΟΜΕΡΕΙΑ ΕΞΩΤΕΡΙΚΟΥ ΚΛΙΜΑΚΟΣΤΑΣΙΟΥ

ΑΡ.ΣΧ:	Κ.Ε:	ΣΧΕΔΙΟ: Κ.Μ.	ΚΛΙΜΑΚΑ: 1:10 (Α3)
Σ48	2032	ΕΛΕΓΧΟΣ: Α.Θ.	ΗΜΕΡΟΜΗΝΙΑ: 03/09/2020