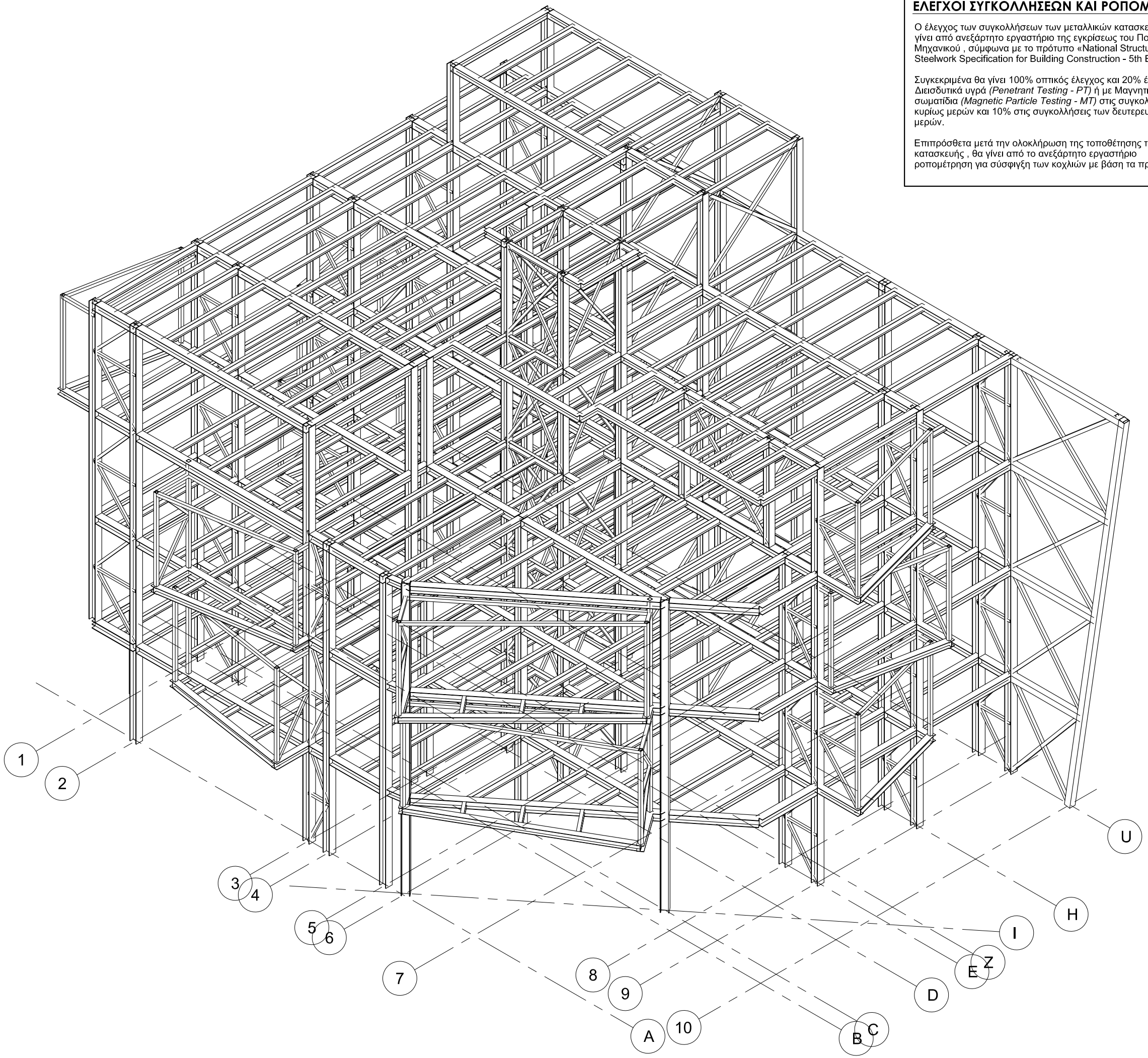

ΕΛΕΓΧΟΙ ΣΥΓΚΟΛΛΗΣΕΩΝ ΚΑΙ ΡΟΠΟΜΕΤΡΗΣΗ

Ο έλεγχος των συγκολλήσεων των μεταλλικών κατασκευών θα γίνει από ανεξάρτητο εργαστήριο της εγκρίσεως του Πολιτικού Μηχανικού , σύμφωνα με το πρότυπο «National Structural Steelwork Specification for Building Construction - 5th Edition».

Συγκεκριμένα θα γίνει 100% οπτικός έλεγχος και 20% έλεγχος με Διεισδυτικά υγρά *(Penetrant Testing - PT)* ή με Μαγνητικά σωματίδια *(Magnetic Particle Testing - MT)* στις συγκολλήσεις των κυρίως μερών και 10% στις συγκολλήσεις των δευτερευόντων μερών.

Επιπρόσθετα μετά την ολοκλήρωση της τοποθέτησης της κατασκευής , θα γίνει από το ανεξάρτητο εργαστήριο ροπομέτρηση για σύσφιγξη των κοχλιών με βάση τα πρότυπα.

ΠΑΡΑΤΗΡΗΣΕΙΣ ΜΕΤΑΛΛΙΚΩΝ

- Ο ΥΠΕΡΓΟΛΑΒΟΣ ΤΩΝ ΜΕΤΑΛΛΙΚΩΝ ΚΑΤΑΣΚΕΥΩΝ ΘΑ ΕΤΟΙΜΑΣΕΙ ΠΛΗΡΗ SHOP DRAWINGS ΚΑΙ CONNECTION DETAILS ΚΑΙ ΝΑ ΤΑ ΥΠΟΒΑΛΕΙ ΣΤΟΝ ΠΟΛΙΤΙΚΟ ΜΗΧΑΝΙΚΟ ΠΡΟΣ ΕΓΚΡΙΣΗ. ΚΑΜΙΑ ΕΡΓΑΣΙΑ ΚΟΠΗΣ Η' ΕΠΕΞΕΡΓΑΣΙΑΣ ΔΕΝ ΘΑ ΠΡΑΓΜΑΤΟΠΟΙΗΘΕΙ ΠΡΙΝ ΤΗΝ ΕΓΚΡΙΣΗ ΤΟΥ ΠΟΛΙΤΙΚΟΥ ΜΗΧΑΝΙΚΟΥ.
- ΤΑ FILLET WELDS ΘΑ ΕΙΝΑΙ 6mm ΕΚΤΟΣ ΑΝ ΑΝΑΓΡΑΦΟΝΤΑΙ ΔΙΑΦΟΡΕΤΙΚΑ ΣΤΑ ΣΧΕΔΙΑ .
- ΟΙ ΗΛΕΚΤΡΟΣΥΓΚΟΛΛΗΣΕΙΣ ΘΑ ΓΙΝΟΝΤΑΙ ΑΠΟ ΕΜΠΕΙΡΟΥΣ-ΠΙΣΤΟΠΟΙΗΜΕΝΟΥΣ ΣΥΓΚΟΛΛΗΤΕΣ.
- ΟΛΕΣ ΟΙ ΜΕΤΑΛΛΙΚΕΣ ΚΑΤΑΣΚΕΥΕΣ ΑΦΟΥ ΑΜΜΟΒΟΛΗΘΟΥΝ ΘΑ ΒΑΦΤΟΥΝ ΜΕ ΕΝΑ ΧΕΡΙ SHOP PRIMER , ΟΥΤΩΣ ΩΣΤΕ ΝΑ ΓΙΝΕΙ Η ΕΠΕΞΕΡΓΑΣΙΑ ΤΟΥΣ ΣΤΟ ΕΡΓΟΣΤΑΣΙΟ . ΑΦΟΥ ΟΛΟΚΛΗΡΩΘΟΥΝ ΟΛΕΣ ΟΙ ΕΡΓΑΣΙΕΣ ΚΟΠΗΣ , ΣΥΓΚΟΛΛΗΣΗΣ ΚΑΙ ΤΡΥΠΗΜΑΤΟΣ , ΘΑ ΓΙΝΕΙ Η ΒΑΦΗ ΤΟΥΣ ΜΕ ΕΝΑ ΧΕΡΙ PRIMER SIGMAFAST 20 (ΕΛΑΧΙΣΤΟΥ ΠΑΧΟΥΣ 75μm) ΚΑΙ ΕΝΑ ΧΕΡΙ FINISH COAT SIGMAFAST 40 (ΕΛΑΧΙΣΤΟΥ ΠΑΧΟΥΣ 50μm).
- Ο ΥΠΕΡΓΟΛΑΒΟΣ ΤΩΝ ΜΕΤΑΛΛΙΚΩΝ ΚΑΤΑΣΚΕΥΩΝ ΘΑ ΕΤΟΙΜΑΣΕΙ ΠΛΗΡΗ ΠΡΟΣΦΟΡΑ ΓΙΑ ΟΛΕΣ ΤΙΣ ΕΡΓΑΣΙΕΣ , ΛΕΠΤΟΜΕΡΕΙΕΣ , ΧΡΩΜΑΤΙΣΜΟΥΣ , FLASHINGS , ΑΦΑΝΕΙΣ ΕΡΓΑΣΙΕΣ , ΣΚΑΛΕΣ Κ.Λ.Π.
- ΟΛΕΣ ΟΙ ΜΕΤΑΛΛΙΚΕΣ ΔΙΑΤΟΜΕΣ ΚΑΙ ΦΛΑΝΤΖΕΣ ΘΑ ΕΙΝΑΙ GRADE 43 (fy = 275 N/mm²) , ΕΚΤΟΣ ΑΝ ΑΝΑΓΡΑΦΕΤΑΙ ΔΙΑΦΟΡΕΤΙΚΑ .
- ΟΛΑ ΤΑ ΜΠΟΛΩΝΙΑ ΘΑ ΕΙΝΑΙ ΓΑΛΒΑΝΙΣΜΕΝΑ , ΘΑ ΦΕΡΟΥΝ ΡΟΔΕΛΛΕΣ ΚΑΙ ΘΑ ΕΙΝΑΙ GRADE 8.8.
- Ο ΥΠΕΡΓΟΛΑΒΟΣ ΤΩΝ ΜΕΤΑΛΛΙΚΩΝ ΚΑΤΑΣΚΕΥΩΝ ΘΑ ΥΠΟΒΑΛΕΙ ΠΡΟΣ ΕΓΚΡΙΣΗ ΟΛΑ ΤΑ MILL TEST CERTIFICATES ΤΩΝ ΔΙΑΤΟΜΩΝ.

Καμία εργασία δεν θα αρχίσει πριν την έκδοση άδειας οικοδομής , σε αντίθετη περίπτωση οι μελετητές δεν φέρουν καμία ευθύνη.

www.theodotou.com.cy

ANDREAS THEODOTOU L.L.C.
E.T.E.K. Reg. No. C00230
ΤΗΛ:99667278/FAX:22254114
email:info@theodotou.com.cy

Eur. Ing. ΘΕΟΔΟΤΟΥ ΑΝΔΡΕΑΣ , Α.Μ. Ε.Τ.Ε.Κ. Α090164
ΠΟΛΙΤΙΚΟΣ ΜΗΧΑΝΙΚΟΣ ΑΠΘ , BSc, MSc

ΕΡΓΟ: ΠΟΛΥΚΑΤΟΙΚΙΑ ΜΕ ΜΕΤΑΛΛΙΚΟ ΣΚΕΛΕΤΟ

ΣΧΕΔΙΟ: ΤΡΙΣΔΙΑΣΤΑΤΗ ΟΨΗ ΜΕΤΑΛΛΙΚΟΥ ΣΚΕΛΕΤΟΥ

ΑΡ.ΣΧ:	Κ.Ε:	ΣΧΕΔΙΟ: ΜΓ/ΣΠ	
Σ1	2023	ΕΛΕΓΧΟΣ: ΑΘ	ΗΜΕΡΟΜΗΝΙΑ: 08/06/2020

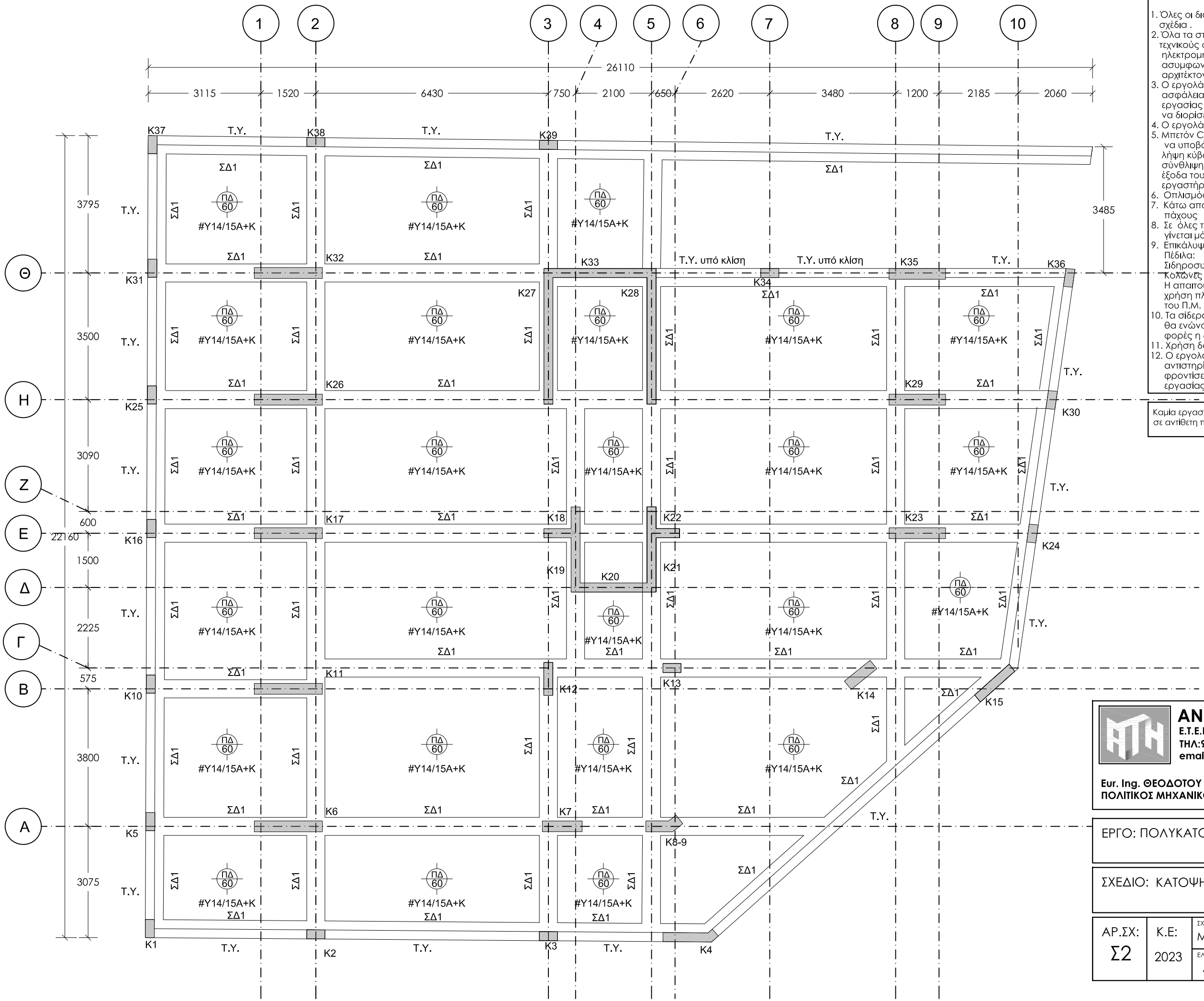

ΓΕΝΙΚΕΣ ΠΑΡΑΤΗΡΗΣΕΙΣ

1. Όλες οι διαστάσεις να λαμβάνονται από τα αρχιτεκτονικά σχέδια .
2. Όλα τα στατικά σχέδια να μελετηθούν σε σχέση με τους τεχνικούς όρους και όλα τα σχετικά αρχιτεκτονικά και ηλεκτρομηχανολογικά σχέδια (αν υπάρχουν οποιεσδήποτε ασυμφωνίες να αναφέρονται άμεσα στον επιβλέποντα αρχιτέκτονα / πολιτικό μηχανικό.
3. Ο εργολάβος θα πρέπει να εκπονήσει και υποβάλει σχέδιο ασφάλειας και υγείας πριν την έναρξη οποιασδήποτε εργασίας σύμφωνα με τις πρόνοιες του σχετικού νόμου και να διορίσει υπεύθυνο συντονιστή ασφάλειας.
4. Ο εργολάβος θα τηρά καθημερινά ημερολόγιο εργοταξίου.
5. Μπετόν C30 (C25/30) για όλη την οικοδομή (ο εργολάβος να υποβάλει mix design.Ο έλεγχος αντοχής θα γίνεται με τη λήψη κύβων πλευράς 15cm και με τη δοκιμή τους σε σύνθλιψη στις 7 και 28 ημέρες. Οι δοκιμές θα γίνουν με έξοδα του εργολάβου από ανεξάρτητο , εγκεκριμένο εργαστήριο.
6. Οπλισμός γενικά B500C .
7. Κάτω από τις νέες θεμελιώσεις τοποθετείται γκρό-μπετόν πάχους 10 cm.
8. Σε όλες τις πλευρές των θεμελίων και σιδηροσυνδέσεων γίνεται μόνωση.
9. Επικάλυψη οπλισμών:
   Πέδιλα: 6cm
   Σιδηροσυνδέσεις: 5cm
   Κολώνες : 3cm από συνδετήρα.
   Η απαιτούμενη κάλυψη του οπλισμού επιτυγχάνεται με τη χρήση πλαστικών spacers βαρετού τύπου της εγκρίσεως του Π.Μ.
10. Τα σίδερα να είναι όσο το δυνατόν μονοκόμματα ,όταν θα ενώνονται ,το μήκος ένωσης (Lap Length) θα είναι 60 φορές η διάμετρος του σιδήρου.
11. Χρήση δονητή σε όλες τις φάσεις της σκυροδέτησης.
12. Ο εργολάβος θα πρέπει να φροντίσει ώστε να στηρίξει/ αντιστηρίξει κατάλληλα τις γειτονικές περιουσίες και να φροντίσει για την όσο το δυνατό ασφαλέστερη μέθοδο εργασίας του.

Καμία εργασία δεν θα αρχίσει πριν την έκδοση άδειας οικοδομής , σε αντίθετη περίπτωση οι μελετητές δεν φέρουν καμία ευθύνη.

www.theodotou.com.cy

ANDREAS THEODOTOU L.L.C.
E.T.E.K. Reg. No. C00230
ΤΗΛ:99667278/FAX:22254114
email:info@theodotou.com.cy

Eur. Ing. ΘΕΟΔΟΤΟΥ ΑΝΔΡΕΑΣ , A.M. E.T.E.K. A090164
ΠΟΛΙΤΙΚΟΣ ΜΗΧΑΝΙΚΟΣ ΑΠΘ , BSc, MSc

ΕΡΓΟ: ΠΟΛΥΚΑΤΟΙΚΙΑ ΜΕ ΜΕΤΑΛΛΙΚΟ ΣΚΕΛΕΤΟ

ΣΧΕΔΙΟ: ΚΑΤΟΨΗ ΘΕΜΕΛΙΩΣΗΣ ΥΠΟΓΕΙΟΥ

ΑΡ.ΣΧ:	Κ.Ε:	ΣΧΕΔΙΟ:	ΚΛΙΜΑΚΑ: 1:100 (Α3)
Σ2	2023	ΜΓ/ΣΠ	
		ΕΛΕΓΧΟΣ: ΑΘ	ΗΜΕΡΟΜΗΝΙΑ: 08/06/2020

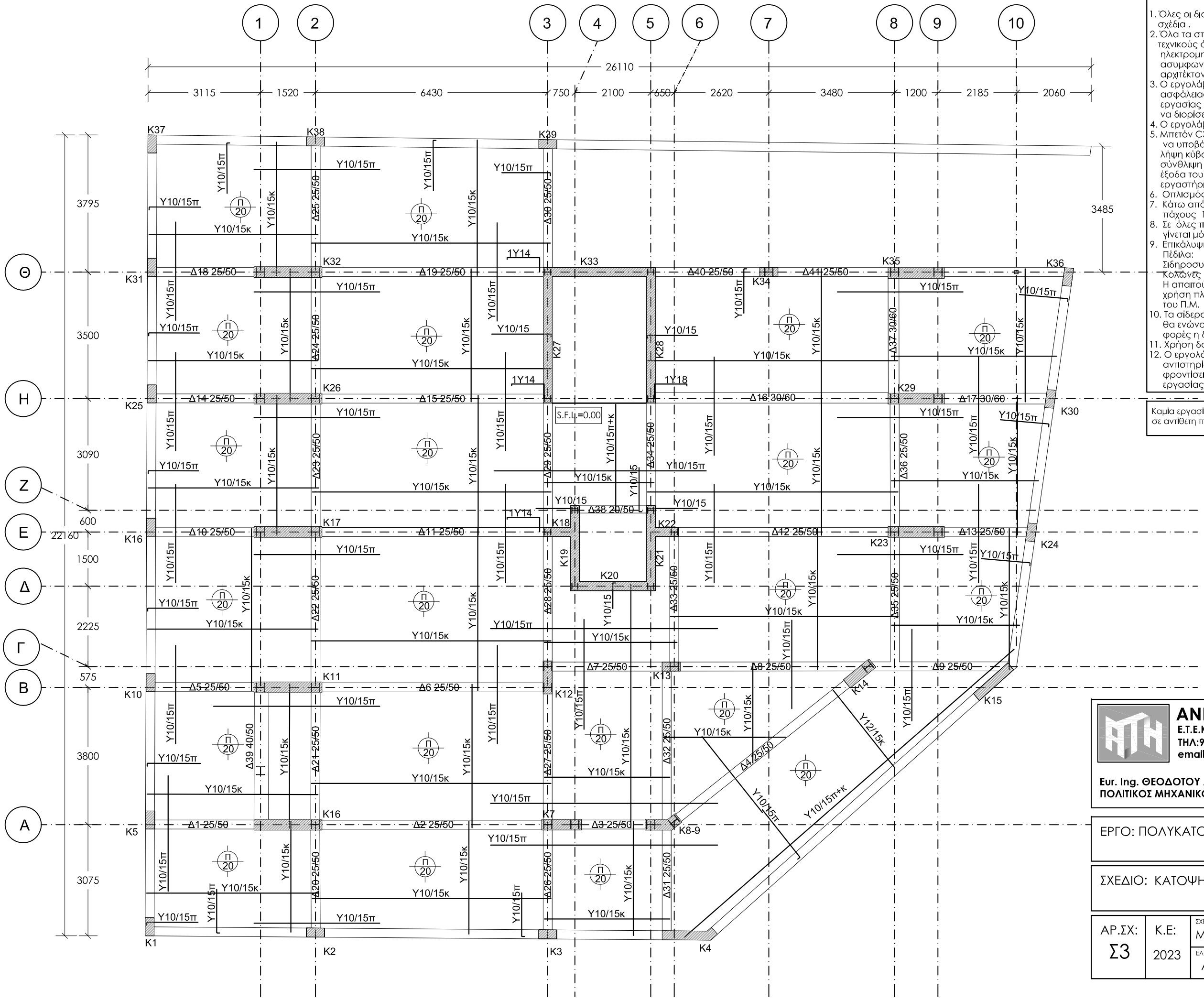

ΓΕΝΙΚΕΣ ΠΑΡΑΤΗΡΗΣΕΙΣ

1. Όλες οι διαστάσεις να λαμβάνονται από τα αρχιτεκτονικά σχέδια .
2. Όλα τα στατικά σχέδια να μελετηθούν σε σχέση με τους τεχνικούς όρους και όλα τα σχετικά αρχιτεκτονικά και ηλεκτρομηχανολογικά σχέδια (αν υπάρχουν οποιεσδήποτε ασυμφωνίες να αναφέρονται άμεσα στον επιβλέποντα αρχιτέκτονα / πολιτικό μηχανικό.
3. Ο εργολάβος θα πρέπει να εκπονήσει και υποβάλει σχέδιο ασφάλειας και υγείας πριν την έναρξη οποιασδήποτε εργασίας σύμφωνα με τις πρόνοιες του σχετικού νόμου και να διορίσει υπεύθυνο συντονιστή ασφάλειας.
4. Ο εργολάβος θα τηρά καθημερινά ημερολόγιο εργοταξίου.
5. Μπετόν C30 (C25/30) για όλη την οικοδομή (ο εργολάβος να υποβάλει mix design.Ο έλεγχος αντοχής θα γίνεται με τη λήψη κύβων πλευράς 15cm και με τη δοκιμή τους σε σύνθλιψη στις 7 και 28 ημέρες. Οι δοκιμές θα γίνουν με έξοδα του εργολάβου από ανεξάρτητο , εγκεκριμένο εργαστήριο.
6. Οπλισμός γενικά B500C .
7. Κάτω από τις νέες θεμελιώσεις τοποθετείται γκρό-μπετόν πάχους 10 cm.
8. Σε όλες τις πλευρές των θεμελίων και σιδηροσυνδέσεων γίνεται μόνωση.
9. Επικάλυψη οπλισμών:
   Πέδιλα: 6cm
   Σιδηροσυνδέσεις: 5cm
   Κολώνες : 3cm από συνδετήρα.
   Η απαιτούμενη κάλυψη του οπλισμού επιτυγχάνεται με τη χρήση πλαστικών spacers βαρετού τύπου της εγκρίσεως του Π.Μ.
10. Τα σίδερα να είναι όσο το δυνατόν μονοκόμματα ,όταν θα ενώνονται ,το μήκος ένωσης (Lap Length) θα είναι 60 φορές η διάμετρος του σιδήρου.
11. Χρήση δονητή σε όλες τις φάσεις της σκυροδέτησης.
12. Ο εργολάβος θα πρέπει να φροντίσει ώστε να στηρίξει/ αντιστηρίξει κατάλληλα τις γειτονικές περιουσίες και να φροντίσει για την όσο το δυνατό ασφαλέστερη μέθοδο εργασίας του.

Καμία εργασία δεν θα αρχίσει πριν την έκδοση άδειας οικοδομής , σε αντίθετη περίπτωση οι μελετητές δεν φέρουν καμία ευθύνη.

www.theodotou.com.cy

ANDREAS THEODOTOU L.L.C.
E.T.E.K. Reg. No. C00230
ΤΗΛ:99667278/FAX:22254114
email:info@theodotou.com.cy

Eur. Ing. ΘΕΟΔΟΤΟΥ ΑΝΔΡΕΑΣ , A.M. E.T.E.K. A090164
ΠΟΛΙΤΙΚΟΣ ΜΗΧΑΝΙΚΟΣ ΑΠΘ , BSc, MSc

ΕΡΓΟ: ΠΟΛΥΚΑΤΟΙΚΙΑ ΜΕ ΜΕΤΑΛΛΙΚΟ ΣΚΕΛΕΤΟ

ΣΧΕΔΙΟ: ΚΑΤΟΨΗ ΟΡΟΦΗΣ ΥΠΟΓΕΙΟΥ

ΑΡ.ΣΧ:	Κ.Ε:	ΣΧΕΔΙΟ:	ΚΛΙΜΑΚΑ: 1:100 (Α3)
Σ3	2023	ΜΓ/ΣΠ	
		ΕΛΕΓΧΟΣ: ΑΘ	ΗΜΕΡΟΜΗΝΙΑ: 08/06/2020

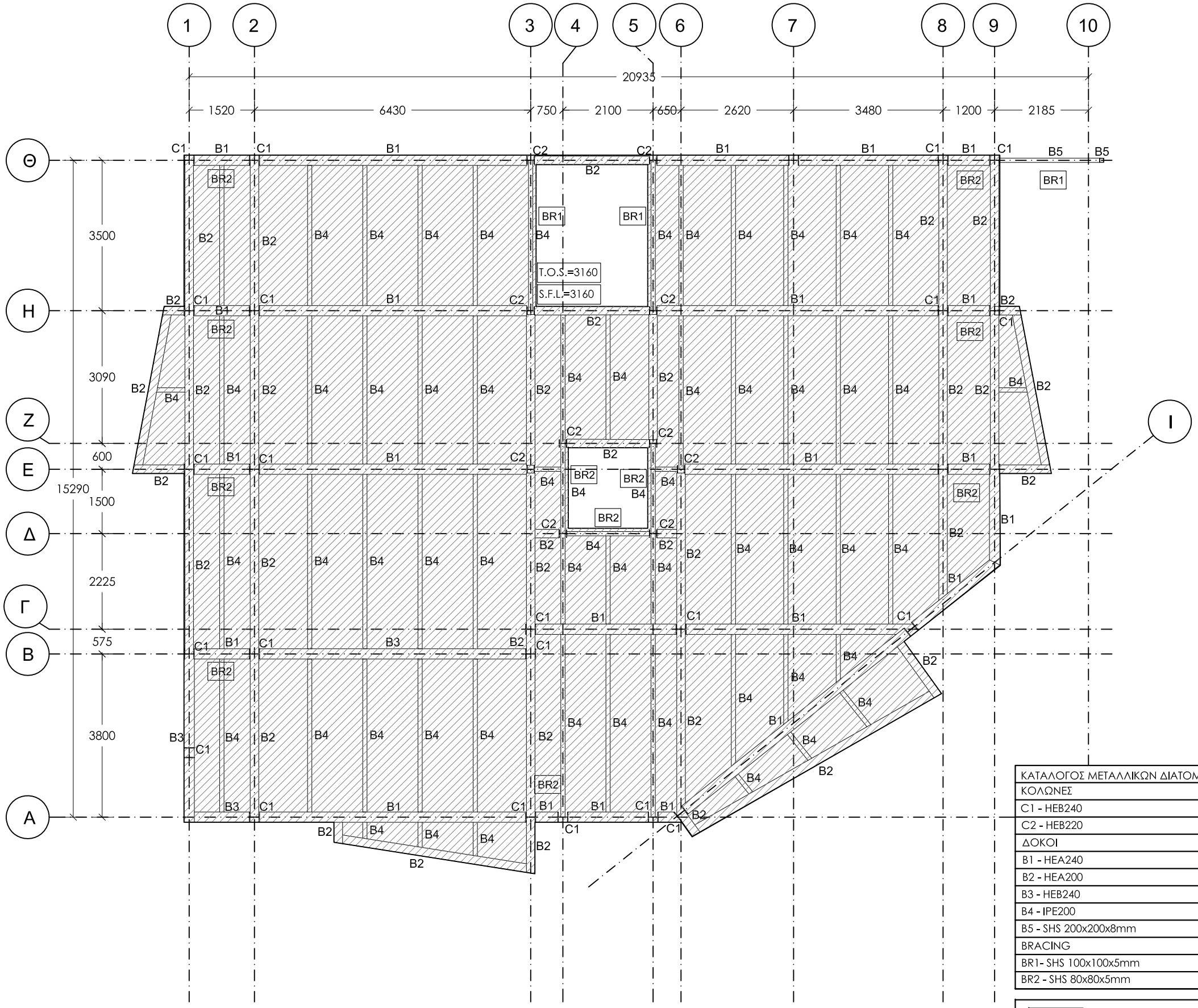

ΚΑΤΟΨΗ ΕΠΙΠΕΔΟΥ 1

S.F.L.=Structural Floor Level
T.O.S.=Top Of Steel

ΚΑΤΑΛΟΓΟΣ ΜΕΤΑΛΛΙΚΩΝ ΔΙΑΤΟΜΩΝ
ΚΟΛΩΝΕΣ
C1 - HEB240
C2 - HEB220
ΔΟΚΟΙ
B1 - HEA240
B2 - HEA200
B3 - HEB240
B4 - IPE200
B5 - SHS 200x200x8mm
BRACING
BR1- SHS 100x100x5mm
BR2 - SHS 80x80x5mm

Decking 60mm (1mm thk.) με μπετόν C25/30

Τοιχείο με μπετόν C25/30

ΠΑΡΑΤΗΡΗΣΕΙΣ ΜΕΤΑΛΛΙΚΩΝ

- Ο ΥΠΕΡΓΟΛΑΒΟΣ ΤΩΝ ΜΕΤΑΛΛΙΚΩΝ ΚΑΤΑΣΚΕΥΩΝ ΘΑ ΕΤΟΙΜΑΣΕΙ ΠΛΗΡΗ SHOP DRAWINGS ΚΑΙ CONNECTION DETAILS ΚΑΙ ΝΑ ΤΑ ΥΠΟΒΑΛΕΙ ΣΤΟΝ ΠΟΛΙΤΙΚΟ ΜΗΧΑΝΙΚΟ ΠΡΟΣ ΕΓΚΡΙΣΗ. ΚΑΜΙΑ ΕΡΓΑΣΙΑ ΚΟΠΗΣ Η' ΕΠΕΞΕΡΓΑΣΙΑΣ ΔΕΝ ΘΑ ΠΡΑΓΜΑΤΟΠΟΙΗΘΕΙ ΠΡΙΝ ΤΗΝ ΕΓΚΡΙΣΗ ΤΟΥ ΠΟΛΙΤΙΚΟΥ ΜΗΧΑΝΙΚΟΥ.
- ΤΑ FILLET WELDS ΘΑ ΕΙΝΑΙ 6mm ΕΚΤΟΣ ΑΝ ΑΝΑΓΡΑΦΟΝΤΑΙ ΔΙΑΦΟΡΕΤΙΚΑ ΣΤΑ ΣΧΕΔΙΑ .
- ΟΙ ΗΛΕΚΤΡΟΣΥΓΚΟΛΛΗΣΕΙΣ ΘΑ ΓΙΝΟΝΤΑΙ ΑΠΟ ΕΜΠΕΙΡΟΥΣ-ΠΙΣΤΟΠΟΙΗΜΕΝΟΥΣ ΣΥΓΚΟΛΛΗΤΕΣ.
- ΟΛΕΣ ΟΙ ΜΕΤΑΛΛΙΚΕΣ ΚΑΤΑΣΚΕΥΕΣ ΑΦΟΥ ΑΜΜΟΒΟΛΗΘΟΥΝ ΘΑ ΒΑΦΤΟΥΝ ΜΕ ΕΝΑ ΧΕΡΙ SHOP PRIMER , ΟΥΤΩΣ ΩΣΤΕ ΝΑ ΓΙΝΕΙ Η ΕΠΕΞΕΡΓΑΣΙΑ ΤΟΥΣ ΣΤΟ ΕΡΓΟΣΤΑΣΙΟ . ΑΦΟΥ ΟΛΟΚΛΗΡΩΘΟΥΝ ΟΛΕΣ ΟΙ ΕΡΓΑΣΙΕΣ ΚΟΠΗΣ , ΣΥΓΚΟΛΛΗΣΗΣ ΚΑΙ ΤΡΥΠΗΜΑΤΟΣ , ΘΑ ΓΙΝΕΙ Η ΒΑΦΗ ΤΟΥΣ ΜΕ ΕΝΑ ΧΕΡΙ PRIMER SIGMAFAST 20 (ΕΛΑΧΙΣΤΟΥ ΠΑΧΟΥΣ 75μm) ΚΑΙ ΕΝΑ ΧΕΡΙ FINISH COAT SIGMAFAST 40 (ΕΛΑΧΙΣΤΟΥ ΠΑΧΟΥΣ 50μm).
- Ο ΥΠΕΡΓΟΛΑΒΟΣ ΤΩΝ ΜΕΤΑΛΛΙΚΩΝ ΚΑΤΑΣΚΕΥΩΝ ΘΑ ΕΤΟΙΜΑΣΕΙ ΠΛΗΡΗ ΠΡΟΣΦΟΡΑ ΓΙΑ ΟΛΕΣ ΤΙΣ ΕΡΓΑΣΙΕΣ , ΛΕΠΤΟΜΕΡΕΙΕΣ , ΧΡΩΜΑΤΙΣΜΟΥΣ , FLASHINGS , ΑΦΑΝΕΙΣ ΕΡΓΑΣΙΕΣ , ΣΚΑΛΕΣ Κ.Λ.Π.
- ΟΛΕΣ ΟΙ ΜΕΤΑΛΛΙΚΕΣ ΔΙΑΤΟΜΕΣ ΚΑΙ ΦΛΑΝΤΖΕΣ ΘΑ ΕΙΝΑΙ GRADE 43 (fy = 275 N/mm²) , ΕΚΤΟΣ ΑΝ ΑΝΑΓΡΑΦΕΤΑΙ ΔΙΑΦΟΡΕΤΙΚΑ .
- ΟΛΑ ΤΑ ΜΠΟΛΩΝΙΑ ΘΑ ΕΙΝΑΙ ΓΑΛΒΑΝΙΣΜΕΝΑ , ΘΑ ΦΕΡΟΥΝ ΡΟΔΕΛΛΕΣ ΚΑΙ ΘΑ ΕΙΝΑΙ GRADE 8.8.
- Ο ΥΠΕΡΓΟΛΑΒΟΣ ΤΩΝ ΜΕΤΑΛΛΙΚΩΝ ΚΑΤΑΣΚΕΥΩΝ ΘΑ ΥΠΟΒΑΛΕΙ ΠΡΟΣ ΕΓΚΡΙΣΗ ΟΛΑ ΤΑ MILL TEST CERTIFICATES ΤΩΝ ΔΙΑΤΟΜΩΝ.

Καμία εργασία δεν θα αρχίσει πριν την έκδοση άδειας οικοδομής , σε αντίθετη περίπτωση οι μελετητές δεν φέρουν καμία ευθύνη.

www.theodotou.com.cy

ANDREAS THEODOTOU L.L.C.
E.T.E.K. Reg. No. C00230
ΤΗΛ:99667278/FAX:22254114
email:info@theodotou.com.cy

Eur. Ing. ΘΕΟΔΟΤΟΥ ΑΝΔΡΕΑΣ , A.M. E.T.E.K. A090164
ΠΟΛΙΤΙΚΟΣ ΜΗΧΑΝΙΚΟΣ ΑΠΘ , BSc, MSc

ΕΡΓΟ: ΠΟΛΥΚΑΤΟΙΚΙΑ ΜΕ ΜΕΤΑΛΛΙΚΟ ΣΚΕΛΕΤΟ

ΣΧΕΔΙΟ: ΚΑΤΟΨΗ ΕΠΙΠΕΔΟΥ 1

ΑΡ.ΣΧ:	Κ.Ε:	ΣΧΕΔΙΟ:	ΚΛΙΜΑΚΑ: 1:100 (Α3)
Σ4	2023	ΜΓ/ΣΠ	
		ΕΛΕΓΧΟΣ: ΑΘ	ΗΜΕΡΟΜΗΝΙΑ: 08/06/2020

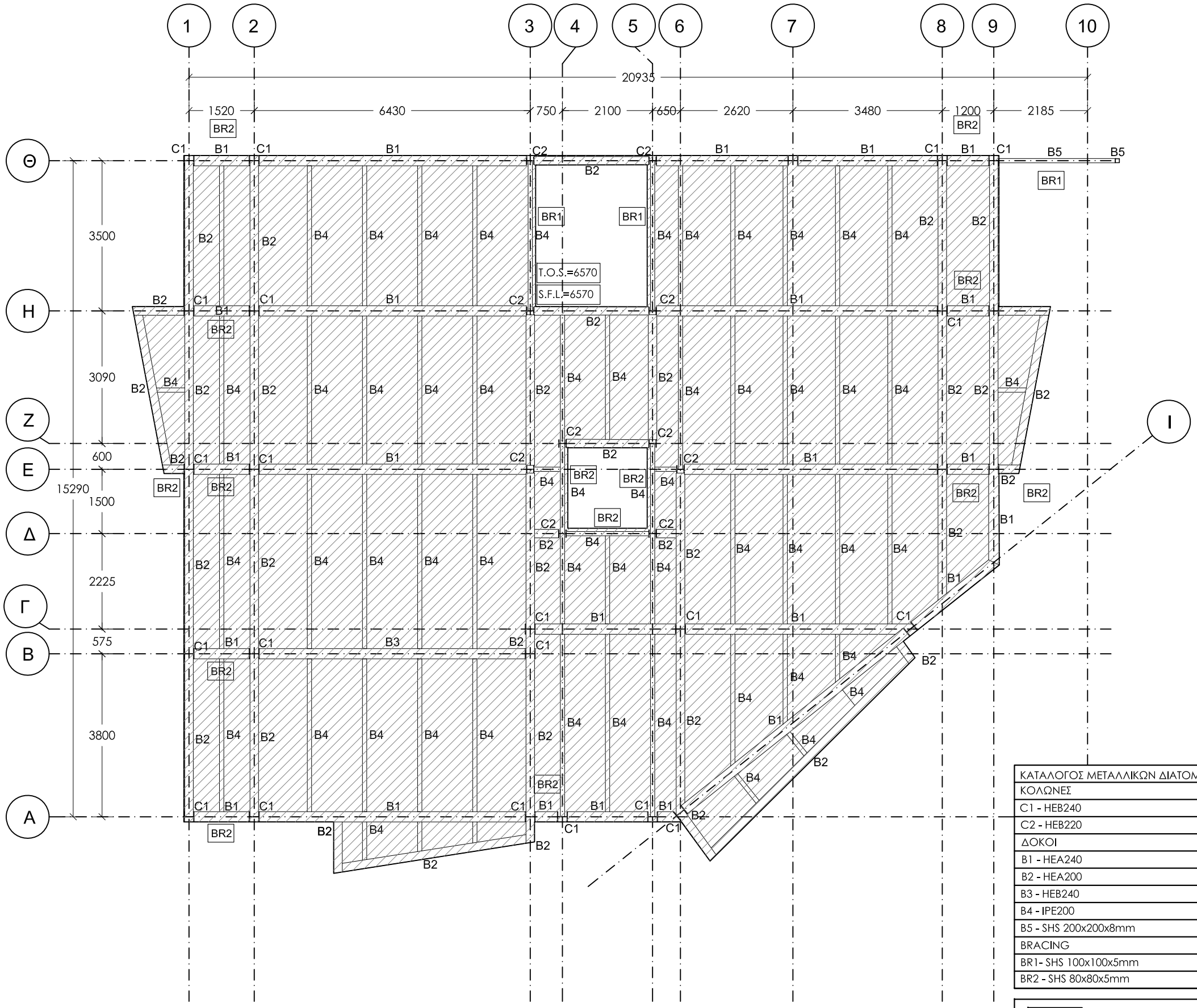

ΚΑΤΟΨΗ ΕΠΙΠΕΔΟΥ 2

S.F.L.=Structural Floor Level
T.O.S.=Top Of Steel

ΚΑΤΑΛΟΓΟΣ ΜΕΤΑΛΛΙΚΩΝ ΔΙΑΤΟΜΩΝ
ΚΟΛΩΝΕΣ
C1 - HEB240
C2 - HEB220
ΔΟΚΟΙ
B1 - HEA240
B2 - HEA200
B3 - HEB240
B4 - IPE200
B5 - SHS 200x200x8mm
BRACING
BR1- SHS 100x100x5mm
BR2 - SHS 80x80x5mm

Decking 60mm (1mm thk.) με μπετόν C25/30

Τοιχείο με μπετόν C25/30

ΠΑΡΑΤΗΡΗΣΕΙΣ ΜΕΤΑΛΛΙΚΩΝ

- Ο ΥΠΕΡΓΟΛΑΒΟΣ ΤΩΝ ΜΕΤΑΛΛΙΚΩΝ ΚΑΤΑΣΚΕΥΩΝ ΘΑ ΕΤΟΙΜΑΣΕΙ ΠΛΗΡΗ SHOP DRAWINGS ΚΑΙ CONNECTION DETAILS ΚΑΙ ΝΑ ΤΑ ΥΠΟΒΑΛΕΙ ΣΤΟΝ ΠΟΛΙΤΙΚΟ ΜΗΧΑΝΙΚΟ ΠΡΟΣ ΕΓΚΡΙΣΗ. ΚΑΜΙΑ ΕΡΓΑΣΙΑ ΚΟΠΗΣ Η' ΕΠΕΞΕΡΓΑΣΙΑΣ ΔΕΝ ΘΑ ΠΡΑΓΜΑΤΟΠΟΙΗΘΕΙ ΠΡΙΝ ΤΗΝ ΕΓΚΡΙΣΗ ΤΟΥ ΠΟΛΙΤΙΚΟΥ ΜΗΧΑΝΙΚΟΥ.
- ΤΑ FILLET WELDS ΘΑ ΕΙΝΑΙ 6mm ΕΚΤΟΣ ΑΝ ΑΝΑΓΡΑΦΟΝΤΑΙ ΔΙΑΦΟΡΕΤΙΚΑ ΣΤΑ ΣΧΕΔΙΑ .
- ΟΙ ΗΛΕΚΤΡΟΣΥΓΚΟΛΛΗΣΕΙΣ ΘΑ ΓΙΝΟΝΤΑΙ ΑΠΟ ΕΜΠΕΙΡΟΥΣ-ΠΙΣΤΟΠΟΙΗΜΕΝΟΥΣ ΣΥΓΚΟΛΛΗΤΕΣ.
- ΟΛΕΣ ΟΙ ΜΕΤΑΛΛΙΚΕΣ ΚΑΤΑΣΚΕΥΕΣ ΑΦΟΥ ΑΜΜΟΒΟΛΗΘΟΥΝ ΘΑ ΒΑΦΤΟΥΝ ΜΕ ΕΝΑ ΧΕΡΙ SHOP PRIMER , ΟΥΤΩΣ ΩΣΤΕ ΝΑ ΓΙΝΕΙ Η ΕΠΕΞΕΡΓΑΣΙΑ ΤΟΥΣ ΣΤΟ ΕΡΓΟΣΤΑΣΙΟ . ΑΦΟΥ ΟΛΟΚΛΗΡΩΘΟΥΝ ΟΛΕΣ ΟΙ ΕΡΓΑΣΙΕΣ ΚΟΠΗΣ , ΣΥΓΚΟΛΛΗΣΗΣ ΚΑΙ ΤΡΥΠΗΜΑΤΟΣ , ΘΑ ΓΙΝΕΙ Η ΒΑΦΗ ΤΟΥΣ ΜΕ ΕΝΑ ΧΕΡΙ PRIMER SIGMAFAST 20 (ΕΛΑΧΙΣΤΟΥ ΠΑΧΟΥΣ 75μm) ΚΑΙ ΕΝΑ ΧΕΡΙ FINISH COAT SIGMAFAST 40 (ΕΛΑΧΙΣΤΟΥ ΠΑΧΟΥΣ 50μm).

  Ο ΥΠΕΡΓΟΛΑΒΟΣ ΤΩΝ ΜΕΤΑΛΛΙΚΩΝ ΚΑΤΑΣΚΕΥΩΝ ΘΑ ΕΤΟΙΜΑΣΕΙ ΠΛΗΡΗ ΠΡΟΣΦΟΡΑ ΓΙΑ ΟΛΕΣ ΤΙΣ ΕΡΓΑΣΙΕΣ , ΛΕΠΤΟΜΕΡΕΙΕΣ , ΧΡΩΜΑΤΙΣΜΟΥΣ , FLASHINGS , ΑΦΑΝΕΙΣ ΕΡΓΑΣΙΕΣ , ΣΚΑΛΕΣ Κ.Λ.Π.

  ΟΛΕΣ ΟΙ ΜΕΤΑΛΛΙΚΕΣ ΔΙΑΤΟΜΕΣ ΚΑΙ ΦΛΑΝΤΖΕΣ ΘΑ ΕΙΝΑΙ GRADE 43 (fy = 275 N/mm²) , ΕΚΤΟΣ ΑΝ ΑΝΑΓΡΑΦΕΤΑΙ ΔΙΑΦΟΡΕΤΙΚΑ .

  ΟΛΑ ΤΑ ΜΠΟΛΩΝΙΑ ΘΑ ΕΙΝΑΙ ΓΑΛΒΑΝΙΣΜΕΝΑ , ΘΑ ΦΕΡΟΥΝ ΡΟΔΕΛΛΕΣ ΚΑΙ ΘΑ ΕΙΝΑΙ GRADE 8.8.

  Ο ΥΠΕΡΓΟΛΑΒΟΣ ΤΩΝ ΜΕΤΑΛΛΙΚΩΝ ΚΑΤΑΣΚΕΥΩΝ ΘΑ ΥΠΟΒΑΛΕΙ ΠΡΟΣ ΕΓΚΡΙΣΗ ΟΛΑ ΤΑ MILL TEST CERTIFICATES ΤΩΝ ΔΙΑΤΟΜΩΝ.

Καμία εργασία δεν θα αρχίσει πριν την έκδοση άδειας οικοδομής , σε αντίθετη περίπτωση οι μελετητές δεν φέρουν καμία ευθύνη.

www.theodotou.com.cy

ANDREAS THEODOTOU L.L.C.
E.T.E.K. Reg. No. C00230
ΤΗΛ:99667278/FAX:22254114
email:info@theodotou.com.cy

Eur. Ing. ΘΕΟΔΟΤΟΥ ΑΝΔΡΕΑΣ , A.M. E.T.E.K. A090164
ΠΟΛΙΤΙΚΟΣ ΜΗΧΑΝΙΚΟΣ ΑΠΘ , BSc, MSc

ΕΡΓΟ: ΠΟΛΥΚΑΤΟΙΚΙΑ ΜΕ ΜΕΤΑΛΛΙΚΟ ΣΚΕΛΕΤΟ

ΣΧΕΔΙΟ: ΚΑΤΟΨΗ ΕΠΙΠΕΔΟΥ 2

ΑΡ.ΣΧ:	Κ.Ε:	ΣΧΕΔΙΟ:	ΚΛΙΜΑΚΑ: 1:100 (Α3)
Σ5	2023	ΜΓ/ΣΠ	
		ΕΛΕΓΧΟΣ: ΑΘ	ΗΜΕΡΟΜΗΝΙΑ: 08/06/2020

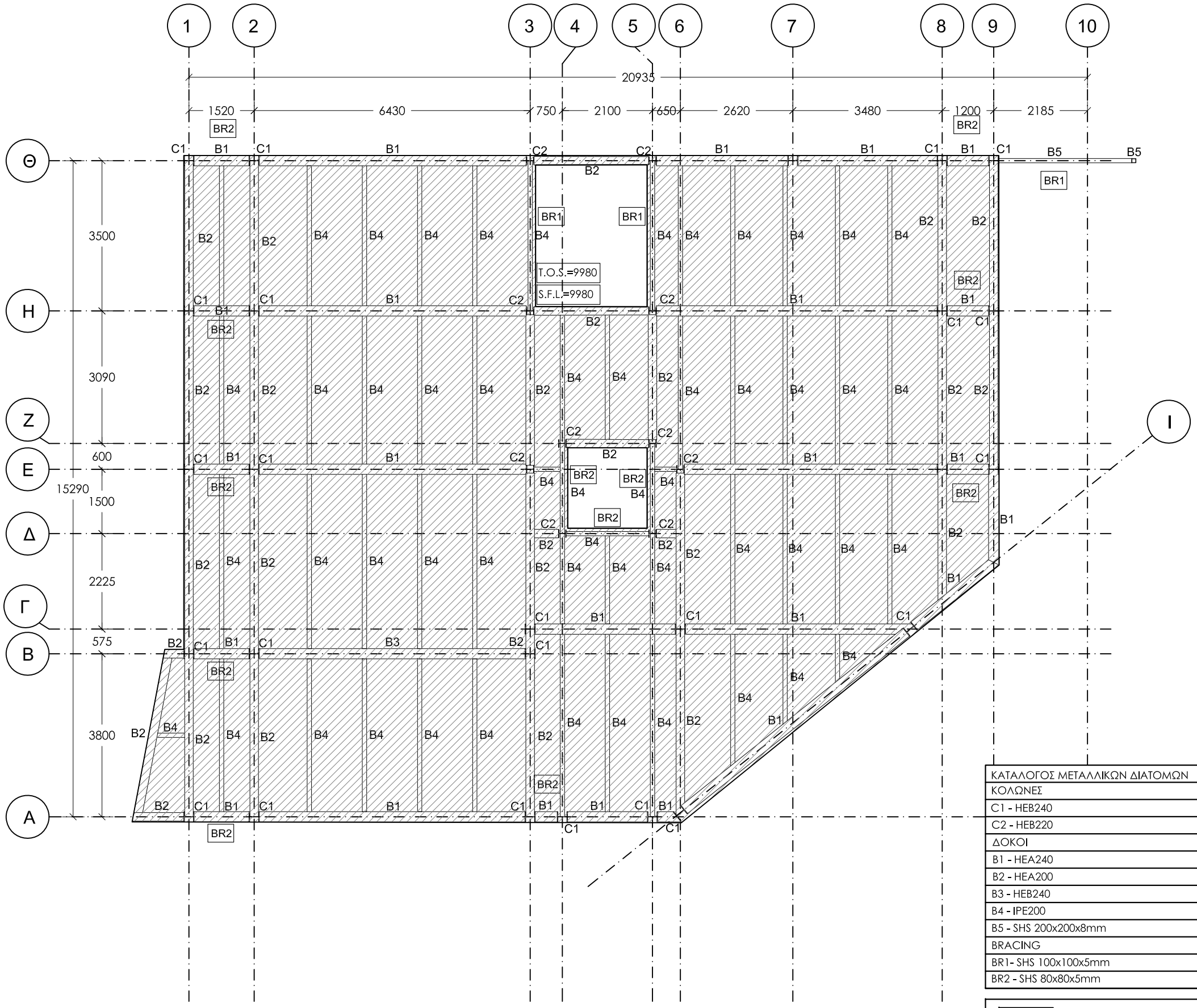

ΚΑΤΟΨΗ ΕΠΙΠΕΔΟΥ 3

S.F.L.=Structural Floor Level
T.O.S.=Top Of Steel

ΚΑΤΑΛΟΓΟΣ ΜΕΤΑΛΛΙΚΩΝ ΔΙΑΤΟΜΩΝ
ΚΟΛΩΝΕΣ
C1 - HEB240
C2 - HEB220
ΔΟΚΟΙ
B1 - HEA240
B2 - HEA200
B3 - HEB240
B4 - IPE200
B5 - SHS 200x200x8mm
BRACING
BR1- SHS 100x100x5mm
BR2 - SHS 80x80x5mm

Decking 60mm (1mm thk.) με μπετόν C25/30

Τοιχείο με μπετόν C25/30

ΠΑΡΑΤΗΡΗΣΕΙΣ ΜΕΤΑΛΛΙΚΩΝ

- Ο ΥΠΕΡΓΟΛΑΒΟΣ ΤΩΝ ΜΕΤΑΛΛΙΚΩΝ ΚΑΤΑΣΚΕΥΩΝ ΘΑ ΕΤΟΙΜΑΣΕΙ ΠΛΗΡΗ SHOP DRAWINGS ΚΑΙ CONNECTION DETAILS ΚΑΙ ΝΑ ΤΑ ΥΠΟΒΑΛΕΙ ΣΤΟΝ ΠΟΛΙΤΙΚΟ ΜΗΧΑΝΙΚΟ ΠΡΟΣ ΕΓΚΡΙΣΗ. ΚΑΜΙΑ ΕΡΓΑΣΙΑ ΚΟΠΗΣ Η' ΕΠΕΞΕΡΓΑΣΙΑΣ ΔΕΝ ΘΑ ΠΡΑΓΜΑΤΟΠΟΙΗΘΕΙ ΠΡΙΝ ΤΗΝ ΕΓΚΡΙΣΗ ΤΟΥ ΠΟΛΙΤΙΚΟΥ ΜΗΧΑΝΙΚΟΥ.
- ΤΑ FILLET WELDS ΘΑ ΕΙΝΑΙ 6mm ΕΚΤΟΣ ΑΝ ΑΝΑΓΡΑΦΟΝΤΑΙ ΔΙΑΦΟΡΕΤΙΚΑ ΣΤΑ ΣΧΕΔΙΑ .
- ΟΙ ΗΛΕΚΤΡΟΣΥΓΚΟΛΛΗΣΕΙΣ ΘΑ ΓΙΝΟΝΤΑΙ ΑΠΟ ΕΜΠΕΙΡΟΥΣ-ΠΙΣΤΟΠΟΙΗΜΕΝΟΥΣ ΣΥΓΚΟΛΛΗΤΕΣ.
- ΟΛΕΣ ΟΙ ΜΕΤΑΛΛΙΚΕΣ ΚΑΤΑΣΚΕΥΕΣ ΑΦΟΥ ΑΜΜΟΒΟΛΗΘΟΥΝ ΘΑ ΒΑΦΤΟΥΝ ΜΕ ΕΝΑ ΧΕΡΙ SHOP PRIMER , ΟΥΤΩΣ ΩΣΤΕ ΝΑ ΓΙΝΕΙ Η ΕΠΕΞΕΡΓΑΣΙΑ ΤΟΥΣ ΣΤΟ ΕΡΓΟΣΤΑΣΙΟ . ΑΦΟΥ ΟΛΟΚΛΗΡΩΘΟΥΝ ΟΛΕΣ ΟΙ ΕΡΓΑΣΙΕΣ ΚΟΠΗΣ , ΣΥΓΚΟΛΛΗΣΗΣ ΚΑΙ ΤΡΥΠΗΜΑΤΟΣ , ΘΑ ΓΙΝΕΙ Η ΒΑΦΗ ΤΟΥΣ ΜΕ ΕΝΑ ΧΕΡΙ PRIMER SIGMAFAST 20 (ΕΛΑΧΙΣΤΟΥ ΠΑΧΟΥΣ 75μm) ΚΑΙ ΕΝΑ ΧΕΡΙ FINISH COAT SIGMAFAST 40 (ΕΛΑΧΙΣΤΟΥ ΠΑΧΟΥΣ 50μm).

  Ο ΥΠΕΡΓΟΛΑΒΟΣ ΤΩΝ ΜΕΤΑΛΛΙΚΩΝ ΚΑΤΑΣΚΕΥΩΝ ΘΑ ΕΤΟΙΜΑΣΕΙ ΠΛΗΡΗ ΠΡΟΣΦΟΡΑ ΓΙΑ ΟΛΕΣ ΤΙΣ ΕΡΓΑΣΙΕΣ , ΛΕΠΤΟΜΕΡΕΙΕΣ , ΧΡΩΜΑΤΙΣΜΟΥΣ , FLASHINGS , ΑΦΑΝΕΙΣ ΕΡΓΑΣΙΕΣ , ΣΚΑΛΕΣ Κ.Λ.Π.

  ΟΛΕΣ ΟΙ ΜΕΤΑΛΛΙΚΕΣ ΔΙΑΤΟΜΕΣ ΚΑΙ ΦΛΑΝΤΖΕΣ ΘΑ ΕΙΝΑΙ GRADE 43 (fy = 275 N/mm²) , ΕΚΤΟΣ ΑΝ ΑΝΑΓΡΑΦΕΤΑΙ ΔΙΑΦΟΡΕΤΙΚΑ .

  ΟΛΑ ΤΑ ΜΠΟΛΩΝΙΑ ΘΑ ΕΙΝΑΙ ΓΑΛΒΑΝΙΣΜΕΝΑ , ΘΑ ΦΕΡΟΥΝ ΡΟΔΕΛΛΕΣ ΚΑΙ ΘΑ ΕΙΝΑΙ GRADE 8.8.

  Ο ΥΠΕΡΓΟΛΑΒΟΣ ΤΩΝ ΜΕΤΑΛΛΙΚΩΝ ΚΑΤΑΣΚΕΥΩΝ ΘΑ ΥΠΟΒΑΛΕΙ ΠΡΟΣ ΕΓΚΡΙΣΗ ΟΛΑ ΤΑ MILL TEST CERTIFICATES ΤΩΝ ΔΙΑΤΟΜΩΝ.

Καμία εργασία δεν θα αρχίσει πριν την έκδοση άδειας οικοδομής , σε αντίθετη περίπτωση οι μελετητές δεν φέρουν καμία ευθύνη.

www.theodotou.com.cy

ANDREAS THEODOTOU L.L.C.
E.T.E.K. Reg. No. C00230
ΤΗΛ:99667278/FAX:22254114
email:info@theodotou.com.cy

Eur. Ing. ΘΕΟΔΟΤΟΥ ΑΝΔΡΕΑΣ , Α.Μ. Ε.Τ.Ε.Κ. Α090164
ΠΟΛΙΤΙΚΟΣ ΜΗΧΑΝΙΚΟΣ ΑΠΘ , BSc, MSc

ΕΡΓΟ: ΠΟΛΥΚΑΤΟΙΚΙΑ ΜΕ ΜΕΤΑΛΛΙΚΟ ΣΚΕΛΕΤΟ

ΣΧΕΔΙΟ: ΚΑΤΟΨΗ ΕΠΙΠΕΔΟΥ 3

ΑΡ.ΣΧ:	Κ.Ε:	ΣΧΕΔΙΟ:	ΚΛΙΜΑΚΑ: 1:100 (Α3)
Σ6	2023	ΜΓ/ΣΠ	
		ΕΛΕΓΧΟΣ: ΑΘ	ΗΜΕΡΟΜΗΝΙΑ: 08/06/2020

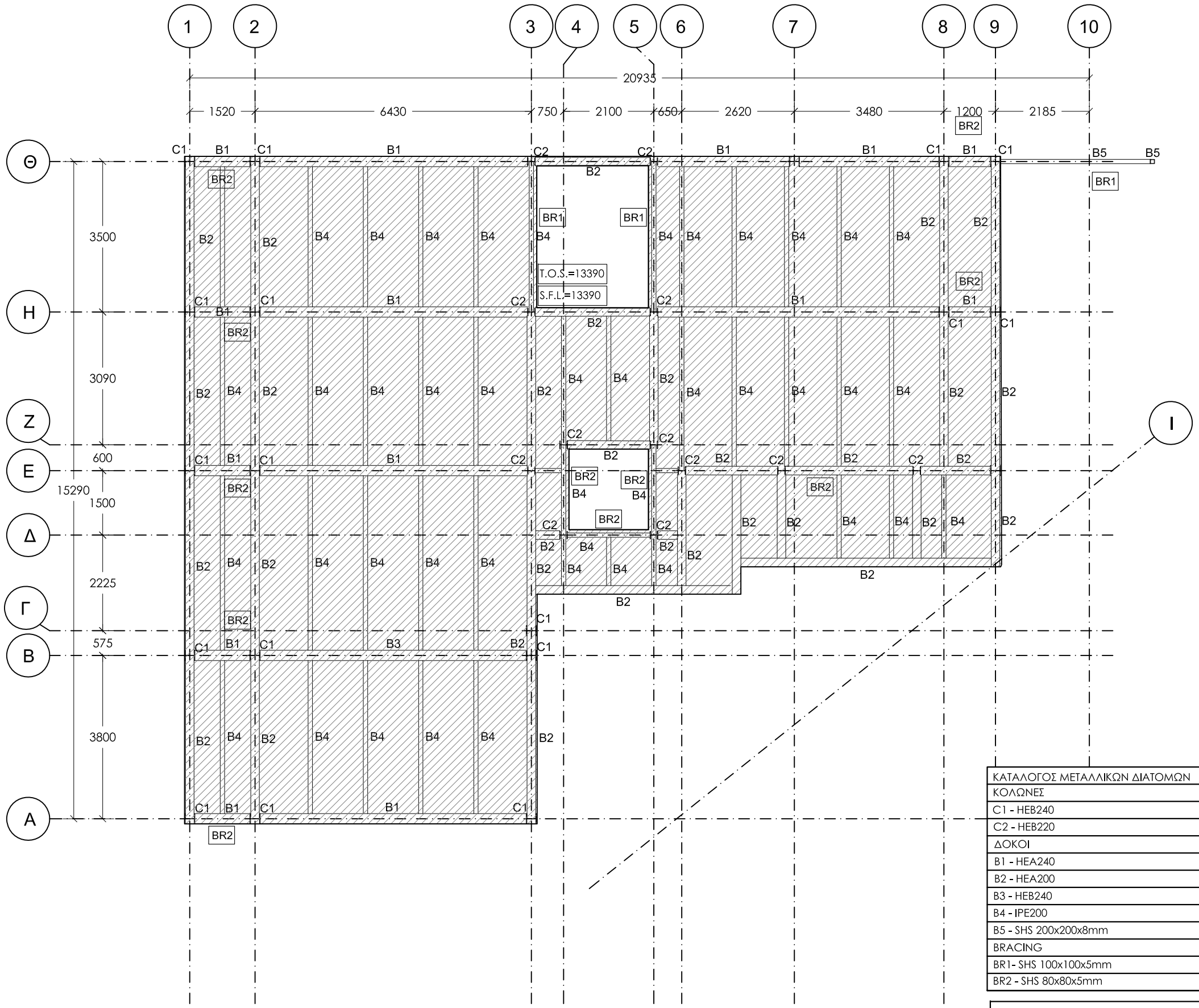

ΠΑΡΑΤΗΡΗΣΕΙΣ ΜΕΤΑΛΛΙΚΩΝ

- Ο ΥΠΕΡΓΟΛΑΒΟΣ ΤΩΝ ΜΕΤΑΛΛΙΚΩΝ ΚΑΤΑΣΚΕΥΩΝ ΘΑ ΕΤΟΙΜΑΣΕΙ ΠΛΗΡΗ SHOP DRAWINGS ΚΑΙ CONNECTION DETAILS ΚΑΙ ΝΑ ΤΑ ΥΠΟΒΑΛΕΙ ΣΤΟΝ ΠΟΛΙΤΙΚΟ ΜΗΧΑΝΙΚΟ ΠΡΟΣ ΕΓΚΡΙΣΗ. ΚΑΜΙΑ ΕΡΓΑΣΙΑ ΚΟΠΗΣ Η' ΕΠΕΞΕΡΓΑΣΙΑΣ ΔΕΝ ΘΑ ΠΡΑΓΜΑΤΟΠΟΙΗΘΕΙ ΠΡΙΝ ΤΗΝ ΕΓΚΡΙΣΗ ΤΟΥ ΠΟΛΙΤΙΚΟΥ ΜΗΧΑΝΙΚΟΥ.
- ΤΑ FILLET WELDS ΘΑ ΕΙΝΑΙ 6mm ΕΚΤΟΣ ΑΝ ΑΝΑΓΡΑΦΟΝΤΑΙ ΔΙΑΦΟΡΕΤΙΚΑ ΣΤΑ ΣΧΕΔΙΑ .
- ΟΙ ΗΛΕΚΤΡΟΣΥΓΚΟΛΛΗΣΕΙΣ ΘΑ ΓΙΝΟΝΤΑΙ ΑΠΟ ΕΜΠΕΙΡΟΥΣ-ΠΙΣΤΟΠΟΙΗΜΕΝΟΥΣ ΣΥΓΚΟΛΛΗΤΕΣ.
- ΟΛΕΣ ΟΙ ΜΕΤΑΛΛΙΚΕΣ ΚΑΤΑΣΚΕΥΕΣ ΑΦΟΥ ΑΜΜΟΒΟΛΗΘΟΥΝ ΘΑ ΒΑΦΤΟΥΝ ΜΕ ΕΝΑ ΧΕΡΙ SHOP PRIMER , ΟΥΤΩΣ ΩΣΤΕ ΝΑ ΓΙΝΕΙ Η ΕΠΕΞΕΡΓΑΣΙΑ ΤΟΥΣ ΣΤΟ ΕΡΓΟΣΤΑΣΙΟ . ΑΦΟΥ ΟΛΟΚΛΗΡΩΘΟΥΝ ΟΛΕΣ ΟΙ ΕΡΓΑΣΙΕΣ ΚΟΠΗΣ , ΣΥΓΚΟΛΛΗΣΗΣ ΚΑΙ ΤΡΥΠΗΜΑΤΟΣ , ΘΑ ΓΙΝΕΙ Η ΒΑΦΗ ΤΟΥΣ ΜΕ ΕΝΑ ΧΕΡΙ PRIMER SIGMAFAST 20 (ΕΛΑΧΙΣΤΟΥ ΠΑΧΟΥΣ 75μm) ΚΑΙ ΕΝΑ ΧΕΡΙ FINISH COAT SIGMAFAST 40 (ΕΛΑΧΙΣΤΟΥ ΠΑΧΟΥΣ 50μm).

  Ο ΥΠΕΡΓΟΛΑΒΟΣ ΤΩΝ ΜΕΤΑΛΛΙΚΩΝ ΚΑΤΑΣΚΕΥΩΝ ΘΑ ΕΤΟΙΜΑΣΕΙ ΠΛΗΡΗ ΠΡΟΣΦΟΡΑ ΓΙΑ ΟΛΕΣ ΤΙΣ ΕΡΓΑΣΙΕΣ , ΛΕΠΤΟΜΕΡΕΙΕΣ , ΧΡΩΜΑΤΙΣΜΟΥΣ , FLASHINGS , ΑΦΑΝΕΙΣ ΕΡΓΑΣΙΕΣ , ΣΚΑΛΕΣ Κ.Λ.Π.

  ΟΛΕΣ ΟΙ ΜΕΤΑΛΛΙΚΕΣ ΔΙΑΤΟΜΕΣ ΚΑΙ ΦΛΑΝΤΖΕΣ ΘΑ ΕΙΝΑΙ GRADE 43 (fy = 275 N/mm²) , ΕΚΤΟΣ ΑΝ ΑΝΑΓΡΑΦΕΤΑΙ ΔΙΑΦΟΡΕΤΙΚΑ .

  ΟΛΑ ΤΑ ΜΠΟΛΩΝΙΑ ΘΑ ΕΙΝΑΙ ΓΑΛΒΑΝΙΣΜΕΝΑ , ΘΑ ΦΕΡΟΥΝ ΡΟΔΕΛΛΕΣ ΚΑΙ ΘΑ ΕΙΝΑΙ GRADE 8.8.

  Ο ΥΠΕΡΓΟΛΑΒΟΣ ΤΩΝ ΜΕΤΑΛΛΙΚΩΝ ΚΑΤΑΣΚΕΥΩΝ ΘΑ ΥΠΟΒΑΛΕΙ ΠΡΟΣ ΕΓΚΡΙΣΗ ΟΛΑ ΤΑ MILL TEST CERTIFICATES ΤΩΝ ΔΙΑΤΟΜΩΝ.

Καμία εργασία δεν θα αρχίσει πριν την έκδοση άδειας οικοδομής , σε αντίθετη περίπτωση οι μελετητές δεν φέρουν καμία ευθύνη.

ΚΑΤΑΛΟΓΟΣ ΜΕΤΑΛΛΙΚΩΝ ΔΙΑΤΟΜΩΝ
ΚΟΛΩΝΕΣ
C1 - HEB240
C2 - HEB220
ΔΟΚΟΙ
B1 - HEA240
B2 - HEA200
B3 - HEB240
B4 - IPE200
B5 - SHS 200x200x8mm
BRACING
BR1- SHS 100x100x5mm
BR2 - SHS 80x80x5mm

Decking 60mm (1mm thk.) με μπετόν C25/30

Τοιχείο με μπετόν C25/30

ΚΑΤΟΨΗ ΕΠΙΠΕΔΟΥ 4

S.F.L.=Structural Floor Level
T.O.S.=Top Of Steel

www.theodotou.com.cy

ANDREAS THEODOTOU L.L.C.
E.T.E.K. Reg. No. C00230
ΤΗΛ:99667278/FAX:22254114
email:info@theodotou.com.cy

Eur. Ing. ΘΕΟΔΟΤΟΥ ΑΝΔΡΕΑΣ , A.M. E.T.E.K. A090164
ΠΟΛΙΤΙΚΟΣ ΜΗΧΑΝΙΚΟΣ ΑΠΘ , BSc, MSc

ΕΡΓΟ: ΠΟΛΥΚΑΤΟΙΚΙΑ ΜΕ ΜΕΤΑΛΛΙΚΟ ΣΚΕΛΕΤΟ

ΣΧΕΔΙΟ: ΚΑΤΟΨΗ ΕΠΙΠΕΔΟΥ 4

ΑΡ.ΣΧ:	Κ.Ε:	ΣΧΕΔΙΟ:	ΚΛΙΜΑΚΑ: 1:100 (Α3)
Σ7	2023	ΜΓ/ΣΠ	
		ΕΛΕΓΧΟΣ: ΑΘ	ΗΜΕΡΟΜΗΝΙΑ: 08/06/2020

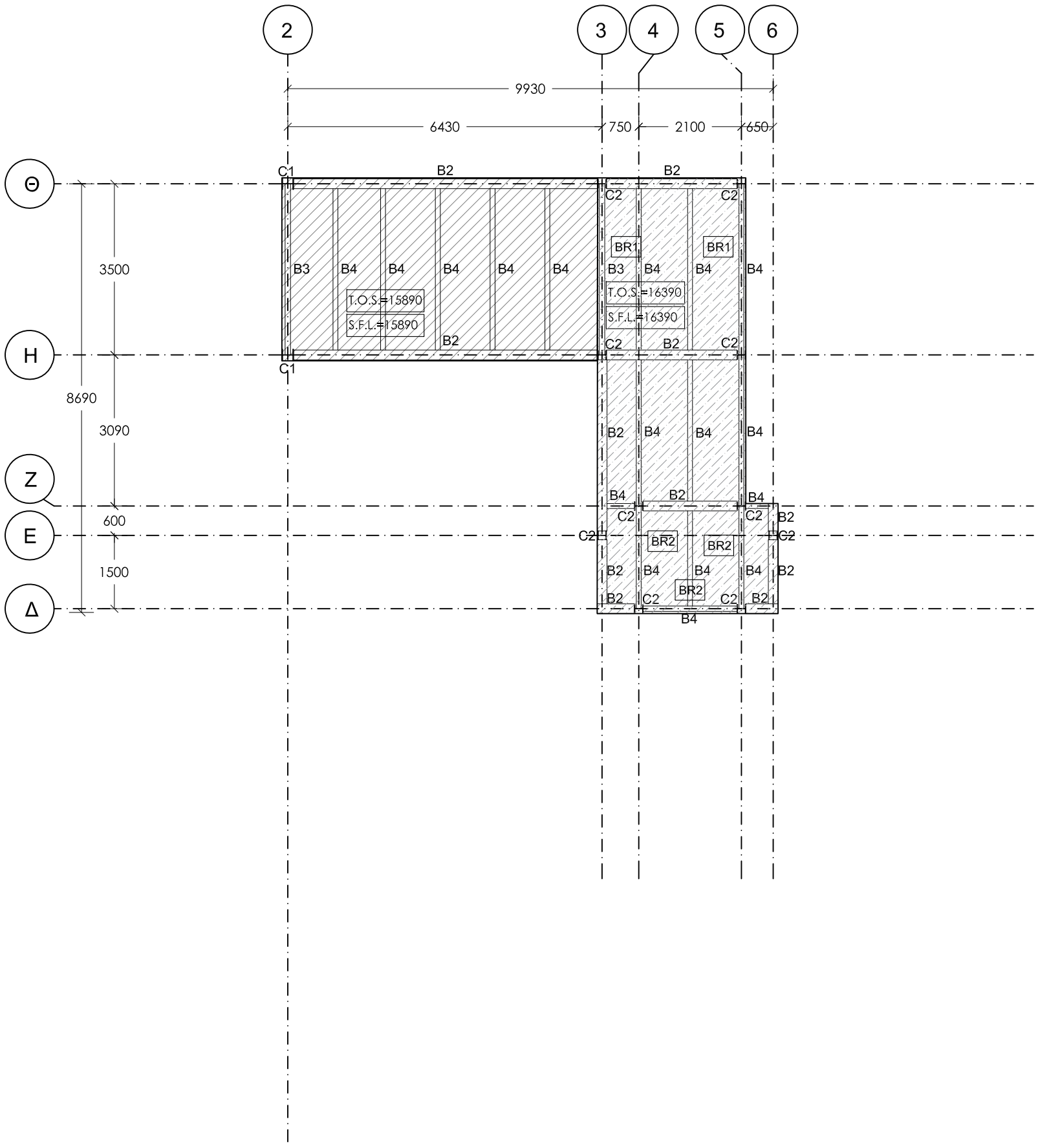

ΚΑΤΟΨΗ ΕΠΙΠΕΔΟΥ 5

S.F.L.=Structural Floor Level
T.O.S.=Top Of Steel

ΚΑΤΑΛΟΓΟΣ ΜΕΤΑΛΛΙΚΩΝ ΔΙΑΤΟΜΩΝ
ΚΟΛΩΝΕΣ
C1 - HEB240
C2 - HEB220
ΔΟΚΟΙ
B1 - HEA240
B2 - HEA200
B3 - HEB240
B4 - IPE200
B5 - SHS 200x200x8mm
BRACING
BR1- SHS 100x100x5mm
BR2 - SHS 80x80x5mm

Decking 60mm (1mm thk.)
με μπετόν C25/30
υψόμετρο 2,91m

Decking 60mm (1mm thk.)
με μπετόν C25/30
υψόμετρο 3,41m

Τοιχείο
με μπετόν C25/30

ΠΑΡΑΤΗΡΗΣΕΙΣ ΜΕΤΑΛΛΙΚΩΝ

- Ο ΥΠΕΡΓΟΛΑΒΟΣ ΤΩΝ ΜΕΤΑΛΛΙΚΩΝ ΚΑΤΑΣΚΕΥΩΝ ΘΑ ΕΤΟΙΜΑΣΕΙ ΠΛΗΡΗ SHOP DRAWINGS ΚΑΙ CONNECTION DETAILS ΚΑΙ ΝΑ ΤΑ ΥΠΟΒΑΛΕΙ ΣΤΟΝ ΠΟΛΙΤΙΚΟ ΜΗΧΑΝΙΚΟ ΠΡΟΣ ΕΓΚΡΙΣΗ. ΚΑΜΙΑ ΕΡΓΑΣΙΑ ΚΟΠΗΣ Η' ΕΠΕΞΕΡΓΑΣΙΑΣ ΔΕΝ ΘΑ ΠΡΑΓΜΑΤΟΠΟΙΗΘΕΙ ΠΡΙΝ ΤΗΝ ΕΓΚΡΙΣΗ ΤΟΥ ΠΟΛΙΤΙΚΟΥ ΜΗΧΑΝΙΚΟΥ.
- ΤΑ FILLET WELDS ΘΑ ΕΙΝΑΙ 6mm ΕΚΤΟΣ ΑΝ ΑΝΑΓΡΑΦΟΝΤΑΙ ΔΙΑΦΟΡΕΤΙΚΑ ΣΤΑ ΣΧΕΔΙΑ .
- ΟΙ ΗΛΕΚΤΡΟΣΥΓΚΟΛΛΗΣΕΙΣ ΘΑ ΓΙΝΟΝΤΑΙ ΑΠΟ ΕΜΠΕΙΡΟΥΣ-ΠΙΣΤΟΠΟΙΗΜΕΝΟΥΣ ΣΥΓΚΟΛΛΗΤΕΣ.
- ΟΛΕΣ ΟΙ ΜΕΤΑΛΛΙΚΕΣ ΚΑΤΑΣΚΕΥΕΣ ΑΦΟΥ ΑΜΜΟΒΟΛΗΘΟΥΝ ΘΑ ΒΑΦΤΟΥΝ ΜΕ ΕΝΑ ΧΕΡΙ SHOP PRIMER , ΟΥΤΩΣ ΩΣΤΕ ΝΑ ΓΙΝΕΙ Η ΕΠΕΞΕΡΓΑΣΙΑ ΤΟΥΣ ΣΤΟ ΕΡΓΟΣΤΑΣΙΟ . ΑΦΟΥ ΟΛΟΚΛΗΡΩΘΟΥΝ ΟΛΕΣ ΟΙ ΕΡΓΑΣΙΕΣ ΚΟΠΗΣ , ΣΥΓΚΟΛΛΗΣΗΣ ΚΑΙ ΤΡΥΠΗΜΑΤΟΣ , ΘΑ ΓΙΝΕΙ Η ΒΑΦΗ ΤΟΥΣ ΜΕ ΕΝΑ ΧΕΡΙ PRIMER SIGMAFAST 20 (ΕΛΑΧΙΣΤΟΥ ΠΑΧΟΥΣ 75μm) ΚΑΙ ΕΝΑ ΧΕΡΙ FINISH COAT SIGMAFAST 40 (ΕΛΑΧΙΣΤΟΥ ΠΑΧΟΥΣ 50μm).

  Ο ΥΠΕΡΓΟΛΑΒΟΣ ΤΩΝ ΜΕΤΑΛΛΙΚΩΝ ΚΑΤΑΣΚΕΥΩΝ ΘΑ ΕΤΟΙΜΑΣΕΙ ΠΛΗΡΗ ΠΡΟΣΦΟΡΑ ΓΙΑ ΟΛΕΣ ΤΙΣ ΕΡΓΑΣΙΕΣ , ΛΕΠΤΟΜΕΡΕΙΕΣ , ΧΡΩΜΑΤΙΣΜΟΥΣ , FLASHINGS , ΑΦΑΝΕΙΣ ΕΡΓΑΣΙΕΣ , ΣΚΑΛΕΣ Κ.Λ.Π.

  ΟΛΕΣ ΟΙ ΜΕΤΑΛΛΙΚΕΣ ΔΙΑΤΟΜΕΣ ΚΑΙ ΦΛΑΝΤΖΕΣ ΘΑ ΕΙΝΑΙ GRADE 43 (fy = 275 N/mm²) , ΕΚΤΟΣ ΑΝ ΑΝΑΓΡΑΦΕΤΑΙ ΔΙΑΦΟΡΕΤΙΚΑ .

  ΟΛΑ ΤΑ ΜΠΟΛΩΝΙΑ ΘΑ ΕΙΝΑΙ ΓΑΛΒΑΝΙΣΜΕΝΑ , ΘΑ ΦΕΡΟΥΝ ΡΟΔΕΛΛΕΣ ΚΑΙ ΘΑ ΕΙΝΑΙ GRADE 8.8.

  Ο ΥΠΕΡΓΟΛΑΒΟΣ ΤΩΝ ΜΕΤΑΛΛΙΚΩΝ ΚΑΤΑΣΚΕΥΩΝ ΘΑ ΥΠΟΒΑΛΕΙ ΠΡΟΣ ΕΓΚΡΙΣΗ ΟΛΑ ΤΑ MILL TEST CERTIFICATES ΤΩΝ ΔΙΑΤΟΜΩΝ.

Καμία εργασία δεν θα αρχίσει πριν την έκδοση άδειας οικοδομής , σε αντίθετη περίπτωση οι μελετητές δεν φέρουν καμία ευθύνη.

www.theodotou.com.cy

ANDREAS THEODOTOU L.L.C.
E.T.E.K. Reg. No. C00230
ΤΗΛ:99667278/FAX:22254114
email:info@theodotou.com.cy

Eur. Ing. ΘΕΟΔΟΤΟΥ ΑΝΔΡΕΑΣ , A.M. E.T.E.K. A090164
ΠΟΛΙΤΙΚΟΣ ΜΗΧΑΝΙΚΟΣ ΑΠΘ , BSc, MSc

ΕΡΓΟ: ΠΟΛΥΚΑΤΟΙΚΙΑ ΜΕ ΜΕΤΑΛΛΙΚΟ ΣΚΕΛΕΤΟ

ΣΧΕΔΙΟ: ΚΑΤΟΨΗ ΕΠΙΠΕΔΟΥ 5

ΑΡ.ΣΧ:	Κ.Ε:	ΣΧΕΔΙΟ:	ΚΛΙΜΑΚΑ: 1:100 (Α3)
Σ8	2023	ΜΓ/ΣΠ	
		ΕΛΕΓΧΟΣ: ΑΘ	ΗΜΕΡΟΜΗΝΙΑ: 08/06/2020

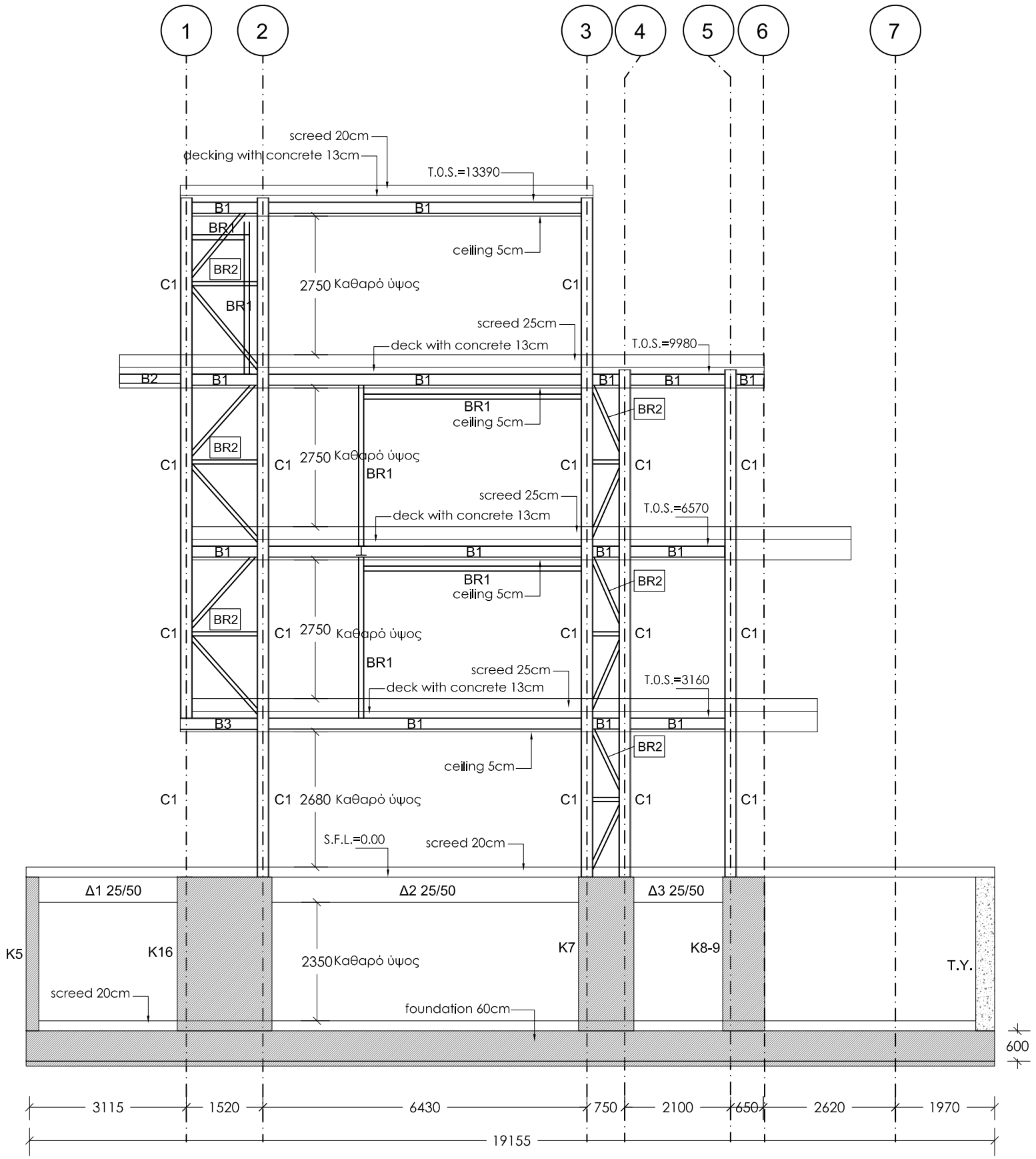

ΤΟΜΗ ΑΞΟΝΑ Α

ΚΑΤΑΛΟΓΟΣ ΜΕΤΑΛΛΙΚΩΝ ΔΙΑΤΟΜΩΝ
ΚΟΛΩΝΕΣ
C1 - HEB240
C2 - HEB220
ΔΟΚΟΙ
B1 - HEA240
B2 - HEA200
B3 - HEB240
B4 - IPE200
B5 - SHS 200x200x8mm
BRACING
BR1- SHS 100x100x5mm
BR2 - SHS 80x80x5mm

S.F.L.=Structural Floor Level
T.O.S.=Top Of Steel

ΠΑΡΑΤΗΡΗΣΕΙΣ ΜΕΤΑΛΛΙΚΩΝ

- Ο ΥΠΕΡΓΟΛΑΒΟΣ ΤΩΝ ΜΕΤΑΛΛΙΚΩΝ ΚΑΤΑΣΚΕΥΩΝ ΘΑ ΕΤΟΙΜΑΣΕΙ ΠΛΗΡΗ SHOP DRAWINGS ΚΑΙ CONNECTION DETAILS ΚΑΙ ΝΑ ΤΑ ΥΠΟΒΑΛΕΙ ΣΤΟΝ ΠΟΛΙΤΙΚΟ ΜΗΧΑΝΙΚΟ ΠΡΟΣ ΕΓΚΡΙΣΗ. ΚΑΜΙΑ ΕΡΓΑΣΙΑ ΚΟΠΗΣ Η' ΕΠΕΞΕΡΓΑΣΙΑΣ ΔΕΝ ΘΑ ΠΡΑΓΜΑΤΟΠΟΙΗΘΕΙ ΠΡΙΝ ΤΗΝ ΕΓΚΡΙΣΗ ΤΟΥ ΠΟΛΙΤΙΚΟΥ ΜΗΧΑΝΙΚΟΥ.
- ΤΑ FILLET WELDS ΘΑ ΕΙΝΑΙ 6mm ΕΚΤΟΣ ΑΝ ΑΝΑΓΡΑΦΟΝΤΑΙ ΔΙΑΦΟΡΕΤΙΚΑ ΣΤΑ ΣΧΕΔΙΑ .
- ΟΙ ΗΛΕΚΤΡΟΣΥΓΚΟΛΛΗΣΕΙΣ ΘΑ ΓΙΝΟΝΤΑΙ ΑΠΟ ΕΜΠΕΙΡΟΥΣ-ΠΙΣΤΟΠΟΙΗΜΕΝΟΥΣ ΣΥΓΚΟΛΛΗΤΕΣ.
- ΟΛΕΣ ΟΙ ΜΕΤΑΛΛΙΚΕΣ ΚΑΤΑΣΚΕΥΕΣ ΑΦΟΥ ΑΜΜΟΒΟΛΗΘΟΥΝ ΘΑ ΒΑΦΤΟΥΝ ΜΕ ΕΝΑ ΧΕΡΙ SHOP PRIMER , ΟΥΤΩΣ ΩΣΤΕ ΝΑ ΓΙΝΕΙ Η ΕΠΕΞΕΡΓΑΣΙΑ ΤΟΥΣ ΣΤΟ ΕΡΓΟΣΤΑΣΙΟ . ΑΦΟΥ ΟΛΟΚΛΗΡΩΘΟΥΝ ΟΛΕΣ ΟΙ ΕΡΓΑΣΙΕΣ ΚΟΠΗΣ , ΣΥΓΚΟΛΛΗΣΗΣ ΚΑΙ ΤΡΥΠΗΜΑΤΟΣ , ΘΑ ΓΙΝΕΙ Η ΒΑΦΗ ΤΟΥΣ ΜΕ ΕΝΑ ΧΕΡΙ PRIMER SIGMAFAST 20 (ΕΛΑΧΙΣΤΟΥ ΠΑΧΟΥΣ 75μm) ΚΑΙ ΕΝΑ ΧΕΡΙ FINISH COAT SIGMAFAST 40 (ΕΛΑΧΙΣΤΟΥ ΠΑΧΟΥΣ 50μm).

  Ο ΥΠΕΡΓΟΛΑΒΟΣ ΤΩΝ ΜΕΤΑΛΛΙΚΩΝ ΚΑΤΑΣΚΕΥΩΝ ΘΑ ΕΤΟΙΜΑΣΕΙ ΠΛΗΡΗ ΠΡΟΣΦΟΡΑ ΓΙΑ ΟΛΕΣ ΤΙΣ ΕΡΓΑΣΙΕΣ , ΛΕΠΤΟΜΕΡΕΙΕΣ , ΧΡΩΜΑΤΙΣΜΟΥΣ , FLASHINGS , ΑΦΑΝΕΙΣ ΕΡΓΑΣΙΕΣ , ΣΚΑΛΕΣ Κ.Λ.Π.

  ΟΛΕΣ ΟΙ ΜΕΤΑΛΛΙΚΕΣ ΔΙΑΤΟΜΕΣ ΚΑΙ ΦΛΑΝΤΖΕΣ ΘΑ ΕΙΝΑΙ GRADE 43 (fy = 275 N/mm²) , ΕΚΤΟΣ ΑΝ ΑΝΑΓΡΑΦΕΤΑΙ ΔΙΑΦΟΡΕΤΙΚΑ .

  ΟΛΑ ΤΑ ΜΠΟΛΩΝΙΑ ΘΑ ΕΙΝΑΙ ΓΑΛΒΑΝΙΣΜΕΝΑ , ΘΑ ΦΕΡΟΥΝ ΡΟΔΕΛΛΕΣ ΚΑΙ ΘΑ ΕΙΝΑΙ GRADE 8.8.

  Ο ΥΠΕΡΓΟΛΑΒΟΣ ΤΩΝ ΜΕΤΑΛΛΙΚΩΝ ΚΑΤΑΣΚΕΥΩΝ ΘΑ ΥΠΟΒΑΛΕΙ ΠΡΟΣ ΕΓΚΡΙΣΗ ΟΛΑ ΤΑ MILL TEST CERTIFICATES ΤΩΝ ΔΙΑΤΟΜΩΝ.

Καμία εργασία δεν θα αρχίσει πριν την έκδοση άδειας οικοδομής , σε αντίθετη περίπτωση οι μελετητές δεν φέρουν καμία ευθύνη.

www.theodotou.com.cy

ANDREAS THEODOTOU L.L.C.
E.T.E.K. Reg. No. C00230
ΤΗΛ:99667278/FAX:22254114
email:info@theodotou.com.cy

Eur. Ing. ΘΕΟΔΟΤΟΥ ΑΝΔΡΕΑΣ , A.M. E.T.E.K. A090164
ΠΟΛΙΤΙΚΟΣ ΜΗΧΑΝΙΚΟΣ ΑΠΘ , BSc, MSc

ΕΡΓΟ: ΠΟΛΥΚΑΤΟΙΚΙΑ ΜΕ ΜΕΤΑΛΛΙΚΟ ΣΚΕΛΕΤΟ

ΣΧΕΔΙΟ: ΤΟΜΗ ΑΞΟΝΑ Α

ΑΡ.ΣΧ:	Κ.Ε:	ΣΧΕΔΙΟ:	ΚΛΙΜΑΚΑ: 1:100 (Α3)
Σ9	2023	ΜΓ/ΣΠ	
		ΕΛΕΓΧΟΣ: ΑΘ	ΗΜΕΡΟΜΗΝΙΑ: 08/06/2020

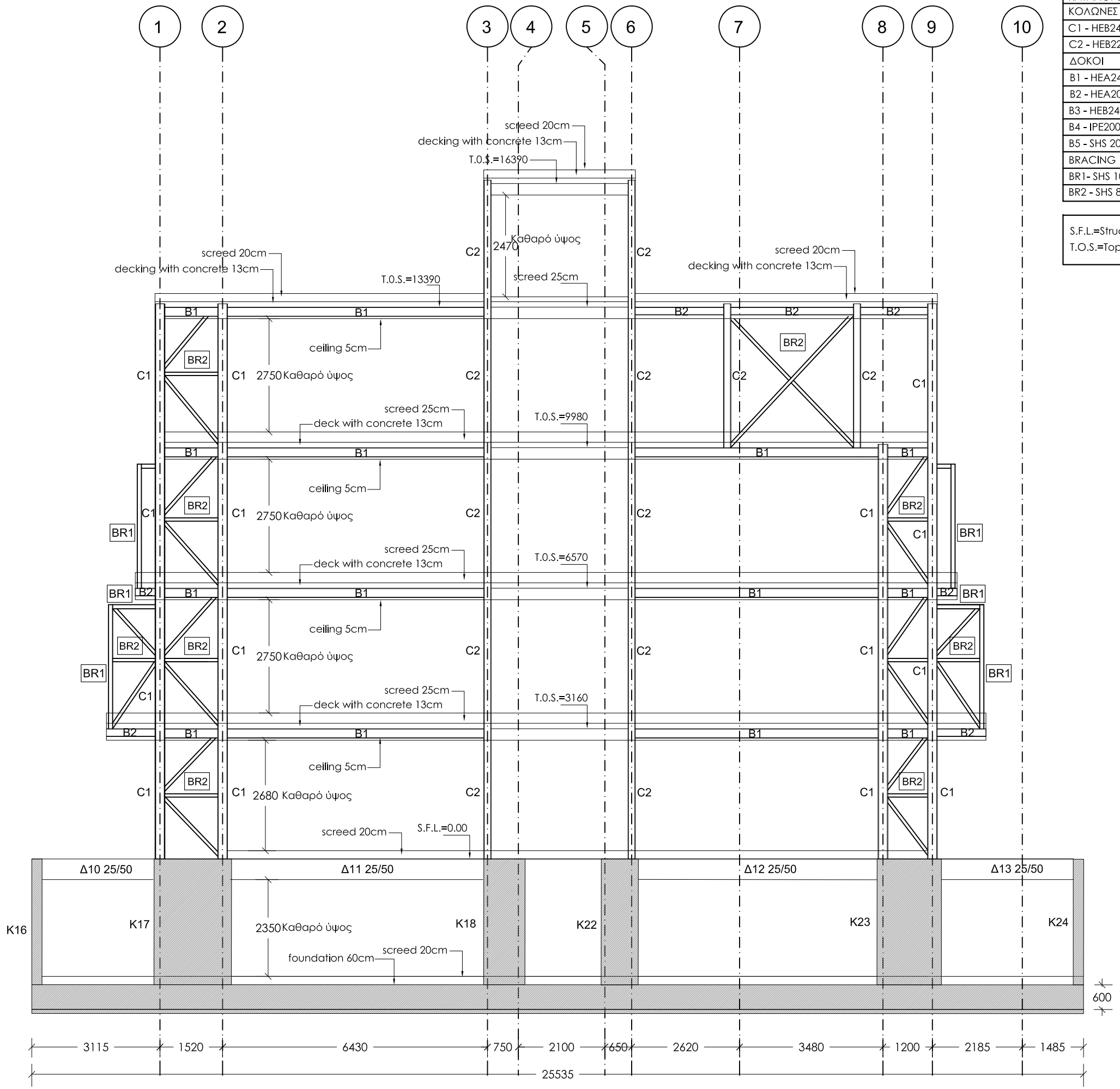

ΤΟΜΗ ΑΞΟΝΑ Ε

ΚΑΤΑΛΟΓΟΣ ΜΕΤΑΛΛΙΚΩΝ ΔΙΑΤΟΜΩΝ
ΚΟΛΩΝΕΣ
C1 - HEB240
C2 - HEB220
ΔΟΚΟΙ
B1 - HEA240
B2 - HEA200
B3 - HEB240
B4 - IPE200
B5 - SHS 200x200x8mm
BRACING
BR1- SHS 100x100x5mm
BR2 - SHS 80x80x5mm

S.F.L.=Structural Floor Level
T.O.S.=Top Of Steel

ΠΑΡΑΤΗΡΗΣΕΙΣ ΜΕΤΑΛΛΙΚΩΝ

- Ο ΥΠΕΡΓΟΛΑΒΟΣ ΤΩΝ ΜΕΤΑΛΛΙΚΩΝ ΚΑΤΑΣΚΕΥΩΝ ΘΑ ΕΤΟΙΜΑΣΕΙ ΠΛΗΡΗ SHOP DRAWINGS ΚΑΙ CONNECTION DETAILS ΚΑΙ ΝΑ ΤΑ ΥΠΟΒΑΛΕΙ ΣΤΟΝ ΠΟΛΙΤΙΚΟ ΜΗΧΑΝΙΚΟ ΠΡΟΣ ΕΓΚΡΙΣΗ. ΚΑΜΙΑ ΕΡΓΑΣΙΑ ΚΟΠΗΣ Η' ΕΠΕΞΕΡΓΑΣΙΑΣ ΔΕΝ ΘΑ ΠΡΑΓΜΑΤΟΠΟΙΗΘΕΙ ΠΡΙΝ ΤΗΝ ΕΓΚΡΙΣΗ ΤΟΥ ΠΟΛΙΤΙΚΟΥ ΜΗΧΑΝΙΚΟΥ.
- ΤΑ FILLET WELDS ΘΑ ΕΙΝΑΙ 6mm ΕΚΤΟΣ ΑΝ ΑΝΑΓΡΑΦΟΝΤΑΙ ΔΙΑΦΟΡΕΤΙΚΑ ΣΤΑ ΣΧΕΔΙΑ .
- ΟΙ ΗΛΕΚΤΡΟΣΥΓΚΟΛΛΗΣΕΙΣ ΘΑ ΓΙΝΟΝΤΑΙ ΑΠΟ ΕΜΠΕΙΡΟΥΣ-ΠΙΣΤΟΠΟΙΗΜΕΝΟΥΣ ΣΥΓΚΟΛΛΗΤΕΣ.
- ΟΛΕΣ ΟΙ ΜΕΤΑΛΛΙΚΕΣ ΚΑΤΑΣΚΕΥΕΣ ΑΦΟΥ ΑΜΜΟΒΟΛΗΘΟΥΝ ΘΑ ΒΑΦΤΟΥΝ ΜΕ ΕΝΑ ΧΕΡΙ SHOP PRIMER , ΟΥΤΩΣ ΩΣΤΕ ΝΑ ΓΙΝΕΙ Η ΕΠΕΞΕΡΓΑΣΙΑ ΤΟΥΣ ΣΤΟ ΕΡΓΟΣΤΑΣΙΟ . ΑΦΟΥ ΟΛΟΚΛΗΡΩΘΟΥΝ ΟΛΕΣ ΟΙ ΕΡΓΑΣΙΕΣ ΚΟΠΗΣ , ΣΥΓΚΟΛΛΗΣΗΣ ΚΑΙ ΤΡΥΠΗΜΑΤΟΣ , ΘΑ ΓΙΝΕΙ Η ΒΑΦΗ ΤΟΥΣ ΜΕ ΕΝΑ ΧΕΡΙ PRIMER SIGMAFAST 20 (ΕΛΑΧΙΣΤΟΥ ΠΑΧΟΥΣ 75μm) ΚΑΙ ΕΝΑ ΧΕΡΙ FINISH COAT SIGMAFAST 40 (ΕΛΑΧΙΣΤΟΥ ΠΑΧΟΥΣ 50μm).

  Ο ΥΠΕΡΓΟΛΑΒΟΣ ΤΩΝ ΜΕΤΑΛΛΙΚΩΝ ΚΑΤΑΣΚΕΥΩΝ ΘΑ ΕΤΟΙΜΑΣΕΙ ΠΛΗΡΗ ΠΡΟΣΦΟΡΑ ΓΙΑ ΟΛΕΣ ΤΙΣ ΕΡΓΑΣΙΕΣ , ΛΕΠΤΟΜΕΡΕΙΕΣ , ΧΡΩΜΑΤΙΣΜΟΥΣ , FLASHINGS , ΑΦΑΝΕΙΣ ΕΡΓΑΣΙΕΣ , ΣΚΑΛΕΣ Κ.Λ.Π.

  ΟΛΕΣ ΟΙ ΜΕΤΑΛΛΙΚΕΣ ΔΙΑΤΟΜΕΣ ΚΑΙ ΦΛΑΝΤΖΕΣ ΘΑ ΕΙΝΑΙ GRADE 43 (fy = 275 N/mm²) , ΕΚΤΟΣ ΑΝ ΑΝΑΓΡΑΦΕΤΑΙ ΔΙΑΦΟΡΕΤΙΚΑ .

  ΟΛΑ ΤΑ ΜΠΟΛΩΝΙΑ ΘΑ ΕΙΝΑΙ ΓΑΛΒΑΝΙΣΜΕΝΑ , ΘΑ ΦΕΡΟΥΝ ΡΟΔΕΛΛΕΣ ΚΑΙ ΘΑ ΕΙΝΑΙ GRADE 8.8.

  Ο ΥΠΕΡΓΟΛΑΒΟΣ ΤΩΝ ΜΕΤΑΛΛΙΚΩΝ ΚΑΤΑΣΚΕΥΩΝ ΘΑ ΥΠΟΒΑΛΕΙ ΠΡΟΣ ΕΓΚΡΙΣΗ ΟΛΑ ΤΑ MILL TEST CERTIFICATES ΤΩΝ ΔΙΑΤΟΜΩΝ.

Καμία εργασία δεν θα αρχίσει πριν την έκδοση άδειας οικοδομής , σε αντίθετη περίπτωση οι μελετητές δεν φέρουν καμία ευθύνη.

www.theodotou.com.cy

ANDREAS THEODOTOU L.L.C.
E.T.E.K. Reg. No. C00230
ΤΗΛ:99667278/FAX:22254114
email:info@theodotou.com.cy

Eur. Ing. ΘΕΟΔΟΤΟΥ ΑΝΔΡΕΑΣ , A.M. E.T.E.K. A090164
ΠΟΛΙΤΙΚΟΣ ΜΗΧΑΝΙΚΟΣ ΑΠΘ , BSc, MSc

ΕΡΓΟ: ΠΟΛΥΚΑΤΟΙΚΙΑ ΜΕ ΜΕΤΑΛΛΙΚΟ ΣΚΕΛΕΤΟ

ΣΧΕΔΙΟ: ΤΟΜΗ ΑΞΟΝΑ Ε

ΑΡ.ΣΧ:	Κ.Ε:	ΣΧΕΔΙΟ:	ΚΛΙΜΑΚΑ: 1:100 (Α3)
Σ10	2023	ΜΓ/ΣΠ	
		ΕΛΕΓΧΟΣ: ΑΘ	ΗΜΕΡΟΜΗΝΙΑ: 08/06/2020

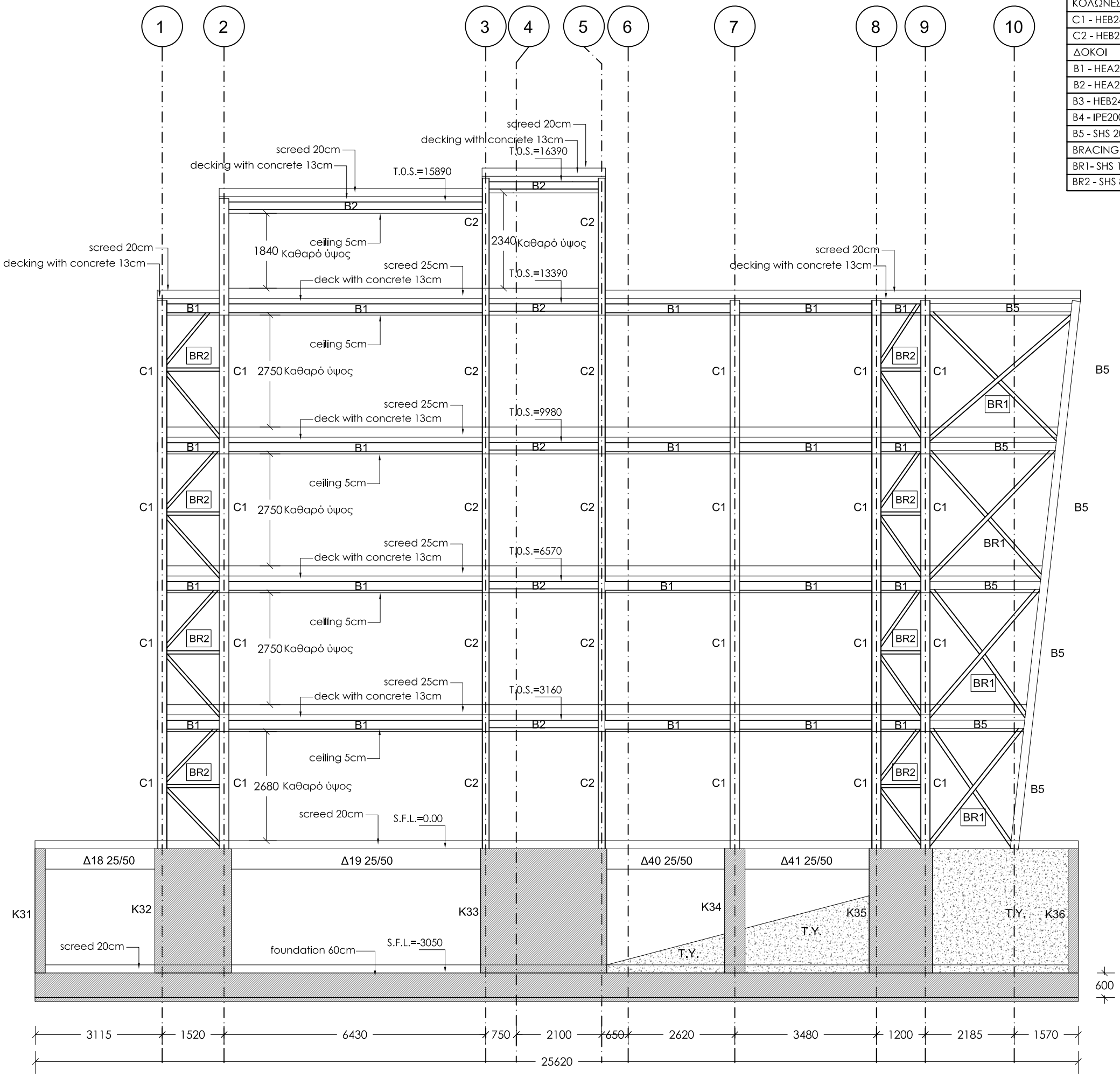

ΤΟΜΗ ΑΞΟΝΑ Θ

ΚΑΤΑΛΟΓΟΣ ΜΕΤΑΛΛΙΚΩΝ ΔΙΑΤΟΜΩΝ
ΚΟΛΩΝΕΣ
C1 - HEB240
C2 - HEB220
ΔΟΚΟΙ
B1 - HEA240
B2 - HEA200
B3 - HEB240
B4 - IPE200
B5 - SHS 200x200x8mm
BRACING
BR1- SHS 100x100x5mm
BR2 - SHS 80x80x5mm

ΠΑΡΑΤΗΡΗΣΕΙΣ ΜΕΤΑΛΛΙΚΩΝ

- Ο ΥΠΕΡΓΟΛΑΒΟΣ ΤΩΝ ΜΕΤΑΛΛΙΚΩΝ ΚΑΤΑΣΚΕΥΩΝ ΘΑ ΕΤΟΙΜΑΣΕΙ ΠΛΗΡΗ SHOP DRAWINGS ΚΑΙ CONNECTION DETAILS ΚΑΙ ΝΑ ΤΑ ΥΠΟΒΑΛΕΙ ΣΤΟΝ ΠΟΛΙΤΙΚΟ ΜΗΧΑΝΙΚΟ ΠΡΟΣ ΕΓΚΡΙΣΗ. ΚΑΜΙΑ ΕΡΓΑΣΙΑ ΚΟΠΗΣ Η' ΕΠΕΞΕΡΓΑΣΙΑΣ ΔΕΝ ΘΑ ΠΡΑΓΜΑΤΟΠΟΙΗΘΕΙ ΠΡΙΝ ΤΗΝ ΕΓΚΡΙΣΗ ΤΟΥ ΠΟΛΙΤΙΚΟΥ ΜΗΧΑΝΙΚΟΥ.
- ΤΑ FILLET WELDS ΘΑ ΕΙΝΑΙ 6mm ΕΚΤΟΣ ΑΝ ΑΝΑΓΡΑΦΟΝΤΑΙ ΔΙΑΦΟΡΕΤΙΚΑ ΣΤΑ ΣΧΕΔΙΑ .
- ΟΙ ΗΛΕΚΤΡΟΣΥΓΚΟΛΛΗΣΕΙΣ ΘΑ ΓΙΝΟΝΤΑΙ ΑΠΟ ΕΜΠΕΙΡΟΥΣ-ΠΙΣΤΟΠΟΙΗΜΕΝΟΥΣ ΣΥΓΚΟΛΛΗΤΕΣ.
- ΟΛΕΣ ΟΙ ΜΕΤΑΛΛΙΚΕΣ ΚΑΤΑΣΚΕΥΕΣ ΑΦΟΥ ΑΜΜΟΒΟΛΗΘΟΥΝ ΘΑ ΒΑΦΤΟΥΝ ΜΕ ΕΝΑ ΧΕΡΙ SHOP PRIMER , ΟΥΤΩΣ ΩΣΤΕ ΝΑ ΓΙΝΕΙ Η ΕΠΕΞΕΡΓΑΣΙΑ ΤΟΥΣ ΣΤΟ ΕΡΓΟΣΤΑΣΙΟ . ΑΦΟΥ ΟΛΟΚΛΗΡΩΘΟΥΝ ΟΛΕΣ ΟΙ ΕΡΓΑΣΙΕΣ ΚΟΠΗΣ , ΣΥΓΚΟΛΛΗΣΗΣ ΚΑΙ ΤΡΥΠΗΜΑΤΟΣ , ΘΑ ΓΙΝΕΙ Η ΒΑΦΗ ΤΟΥΣ ΜΕ ΕΝΑ ΧΕΡΙ PRIMER SIGMAFAST 20 (ΕΛΑΧΙΣΤΟΥ ΠΑΧΟΥΣ 75μm) ΚΑΙ ΕΝΑ ΧΕΡΙ FINISH COAT SIGMAFAST 40 (ΕΛΑΧΙΣΤΟΥ ΠΑΧΟΥΣ 50μm).

  Ο ΥΠΕΡΓΟΛΑΒΟΣ ΤΩΝ ΜΕΤΑΛΛΙΚΩΝ ΚΑΤΑΣΚΕΥΩΝ ΘΑ ΕΤΟΙΜΑΣΕΙ ΠΛΗΡΗ ΠΡΟΣΦΟΡΑ ΓΙΑ ΟΛΕΣ ΤΙΣ ΕΡΓΑΣΙΕΣ , ΛΕΠΤΟΜΕΡΕΙΕΣ , ΧΡΩΜΑΤΙΣΜΟΥΣ , FLASHINGS , ΑΦΑΝΕΙΣ ΕΡΓΑΣΙΕΣ , ΣΚΑΛΕΣ Κ.Λ.Π.

  ΟΛΕΣ ΟΙ ΜΕΤΑΛΛΙΚΕΣ ΔΙΑΤΟΜΕΣ ΚΑΙ ΦΛΑΝΤΖΕΣ ΘΑ ΕΙΝΑΙ GRADE 43 (fy = 275 N/mm²) , ΕΚΤΟΣ ΑΝ ΑΝΑΓΡΑΦΕΤΑΙ ΔΙΑΦΟΡΕΤΙΚΑ .

  ΟΛΑ ΤΑ ΜΠΟΛΩΝΙΑ ΘΑ ΕΙΝΑΙ ΓΑΛΒΑΝΙΣΜΕΝΑ , ΘΑ ΦΕΡΟΥΝ ΡΟΔΕΛΛΕΣ ΚΑΙ ΘΑ ΕΙΝΑΙ GRADE 8.8.

  Ο ΥΠΕΡΓΟΛΑΒΟΣ ΤΩΝ ΜΕΤΑΛΛΙΚΩΝ ΚΑΤΑΣΚΕΥΩΝ ΘΑ ΥΠΟΒΑΛΕΙ ΠΡΟΣ ΕΓΚΡΙΣΗ ΟΛΑ ΤΑ MILL TEST CERTIFICATES ΤΩΝ ΔΙΑΤΟΜΩΝ.

Καμία εργασία δεν θα αρχίσει πριν την έκδοση άδειας οικοδομής , σε αντίθετη περίπτωση οι μελετητές δεν φέρουν καμία ευθύνη.

S.F.L.=Structural Floor Level
T.O.S.=Top Of Steel

www.theodotou.com.cy

ANDREAS THEODOTOU L.L.C.
E.T.E.K. Reg. No. C00230
ΤΗΛ:99667278/FAX:22254114
email:info@theodotou.com.cy

Eur. Ing. ΘΕΟΔΟΤΟΥ ΑΝΔΡΕΑΣ , Α.Μ. Ε.Τ.Ε.Κ. Α090164
ΠΟΛΙΤΙΚΟΣ ΜΗΧΑΝΙΚΟΣ ΑΠΘ , BSc, MSc

ΕΡΓΟ: ΠΟΛΥΚΑΤΟΙΚΙΑ ΜΕ ΜΕΤΑΛΛΙΚΟ ΣΚΕΛΕΤΟ

ΣΧΕΔΙΟ: ΤΟΜΗ ΑΞΟΝΑ Θ

ΑΡ.ΣΧ:	Κ.Ε:	ΣΧΕΔΙΟ:	ΚΛΙΜΑΚΑ: 1:100 (Α3)
Σ11	2023	ΜΓ/ΣΠ	
		ΕΛΕΓΧΟΣ: ΑΘ	ΗΜΕΡΟΜΗΝΙΑ: 08/06/2020

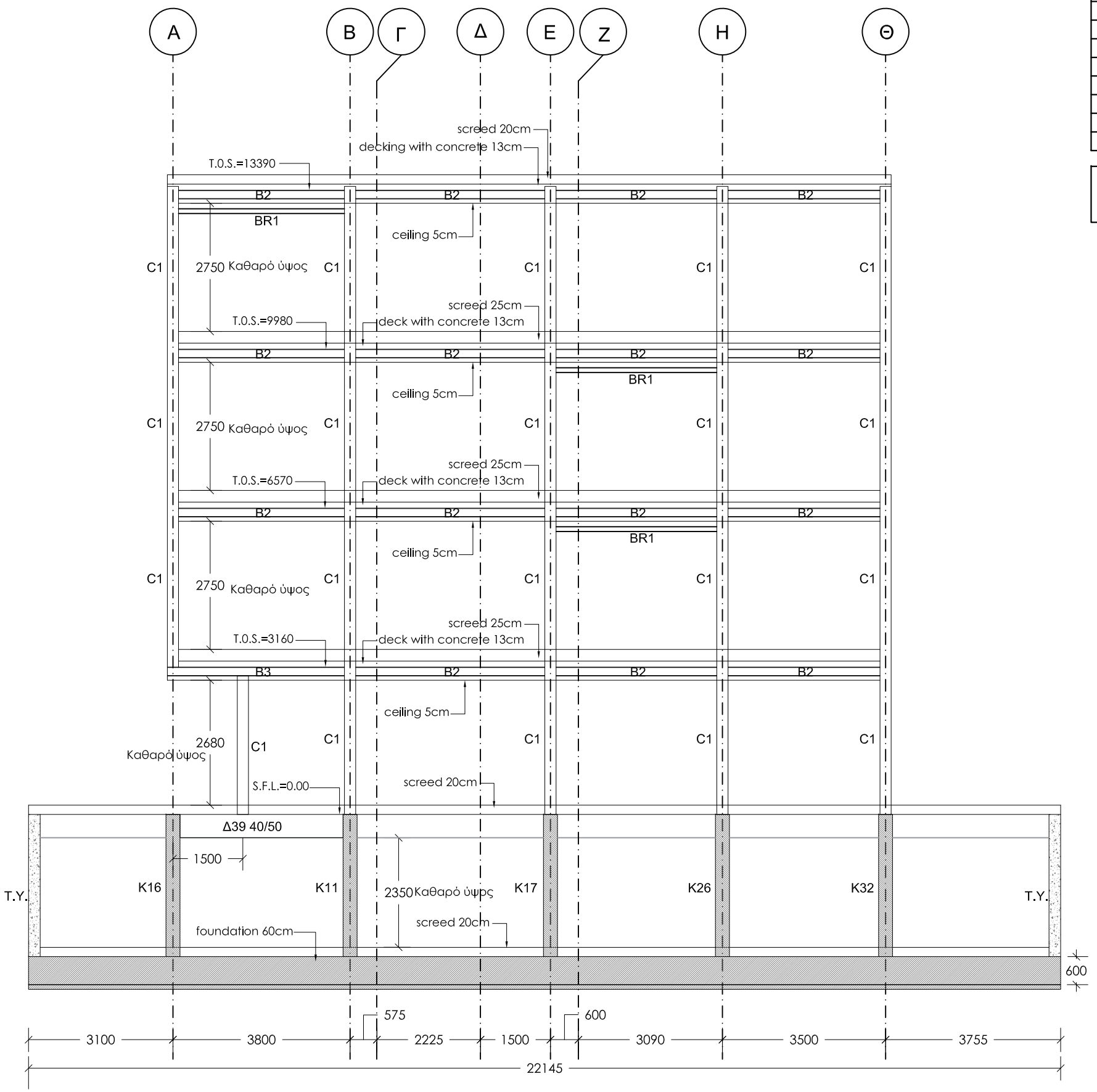

ΤΟΜΗ ΑΞΟΝΑ 1

ΚΑΤΑΛΟΓΟΣ ΜΕΤΑΛΛΙΚΩΝ ΔΙΑΤΟΜΩΝ
ΚΟΛΩΝΕΣ
C1 - HEB240
C2 - HEB220
ΔΟΚΟΙ
B1 - HEA240
B2 - HEA200
B3 - HEB240
B4 - IPE200
B5 - SHS 200x200x8mm
BRACING
BR1- SHS 100x100x5mm
BR2 - SHS 80x80x5mm

S.F.L.=Structural Floor Level
T.O.S.=Top Of Steel

ΠΑΡΑΤΗΡΗΣΕΙΣ ΜΕΤΑΛΛΙΚΩΝ

- Ο ΥΠΕΡΓΟΛΑΒΟΣ ΤΩΝ ΜΕΤΑΛΛΙΚΩΝ ΚΑΤΑΣΚΕΥΩΝ ΘΑ ΕΤΟΙΜΑΣΕΙ ΠΛΗΡΗ SHOP DRAWINGS ΚΑΙ CONNECTION DETAILS ΚΑΙ ΝΑ ΤΑ ΥΠΟΒΑΛΕΙ ΣΤΟΝ ΠΟΛΙΤΙΚΟ ΜΗΧΑΝΙΚΟ ΠΡΟΣ ΕΓΚΡΙΣΗ. ΚΑΜΙΑ ΕΡΓΑΣΙΑ ΚΟΠΗΣ Η' ΕΠΕΞΕΡΓΑΣΙΑΣ ΔΕΝ ΘΑ ΠΡΑΓΜΑΤΟΠΟΙΗΘΕΙ ΠΡΙΝ ΤΗΝ ΕΓΚΡΙΣΗ ΤΟΥ ΠΟΛΙΤΙΚΟΥ ΜΗΧΑΝΙΚΟΥ.
- ΤΑ FILLET WELDS ΘΑ ΕΙΝΑΙ 6mm ΕΚΤΟΣ ΑΝ ΑΝΑΓΡΑΦΟΝΤΑΙ ΔΙΑΦΟΡΕΤΙΚΑ ΣΤΑ ΣΧΕΔΙΑ .
- ΟΙ ΗΛΕΚΤΡΟΣΥΓΚΟΛΛΗΣΕΙΣ ΘΑ ΓΙΝΟΝΤΑΙ ΑΠΟ ΕΜΠΕΙΡΟΥΣ-ΠΙΣΤΟΠΟΙΗΜΕΝΟΥΣ ΣΥΓΚΟΛΛΗΤΕΣ.
- ΟΛΕΣ ΟΙ ΜΕΤΑΛΛΙΚΕΣ ΚΑΤΑΣΚΕΥΕΣ ΑΦΟΥ ΑΜΜΟΒΟΛΗΘΟΥΝ ΘΑ ΒΑΦΤΟΥΝ ΜΕ ΕΝΑ ΧΕΡΙ SHOP PRIMER , ΟΥΤΩΣ ΩΣΤΕ ΝΑ ΓΙΝΕΙ Η ΕΠΕΞΕΡΓΑΣΙΑ ΤΟΥΣ ΣΤΟ ΕΡΓΟΣΤΑΣΙΟ . ΑΦΟΥ ΟΛΟΚΛΗΡΩΘΟΥΝ ΟΛΕΣ ΟΙ ΕΡΓΑΣΙΕΣ ΚΟΠΗΣ , ΣΥΓΚΟΛΛΗΣΗΣ ΚΑΙ ΤΡΥΠΗΜΑΤΟΣ , ΘΑ ΓΙΝΕΙ Η ΒΑΦΗ ΤΟΥΣ ΜΕ ΕΝΑ ΧΕΡΙ PRIMER SIGMAFAST 20 (ΕΛΑΧΙΣΤΟΥ ΠΑΧΟΥΣ 75μm) ΚΑΙ ΕΝΑ ΧΕΡΙ FINISH COAT SIGMAFAST 40 (ΕΛΑΧΙΣΤΟΥ ΠΑΧΟΥΣ 50μm).

  Ο ΥΠΕΡΓΟΛΑΒΟΣ ΤΩΝ ΜΕΤΑΛΛΙΚΩΝ ΚΑΤΑΣΚΕΥΩΝ ΘΑ ΕΤΟΙΜΑΣΕΙ ΠΛΗΡΗ ΠΡΟΣΦΟΡΑ ΓΙΑ ΟΛΕΣ ΤΙΣ ΕΡΓΑΣΙΕΣ , ΛΕΠΤΟΜΕΡΕΙΕΣ , ΧΡΩΜΑΤΙΣΜΟΥΣ , FLASHINGS , ΑΦΑΝΕΙΣ ΕΡΓΑΣΙΕΣ , ΣΚΑΛΕΣ Κ.Λ.Π.

  ΟΛΕΣ ΟΙ ΜΕΤΑΛΛΙΚΕΣ ΔΙΑΤΟΜΕΣ ΚΑΙ ΦΛΑΝΤΖΕΣ ΘΑ ΕΙΝΑΙ GRADE 43 (fy = 275 N/mm²) , ΕΚΤΟΣ ΑΝ ΑΝΑΓΡΑΦΕΤΑΙ ΔΙΑΦΟΡΕΤΙΚΑ .

  ΟΛΑ ΤΑ ΜΠΟΛΩΝΙΑ ΘΑ ΕΙΝΑΙ ΓΑΛΒΑΝΙΣΜΕΝΑ , ΘΑ ΦΕΡΟΥΝ ΡΟΔΕΛΛΕΣ ΚΑΙ ΘΑ ΕΙΝΑΙ GRADE 8.8.

  Ο ΥΠΕΡΓΟΛΑΒΟΣ ΤΩΝ ΜΕΤΑΛΛΙΚΩΝ ΚΑΤΑΣΚΕΥΩΝ ΘΑ ΥΠΟΒΑΛΕΙ ΠΡΟΣ ΕΓΚΡΙΣΗ ΟΛΑ ΤΑ MILL TEST CERTIFICATES ΤΩΝ ΔΙΑΤΟΜΩΝ.

Καμία εργασία δεν θα αρχίσει πριν την έκδοση άδειας οικοδομής , σε αντίθετη περίπτωση οι μελετητές δεν φέρουν καμία ευθύνη.

www.theodotou.com.cy

ANDREAS THEODOTOU L.L.C.
E.T.E.K. Reg. No. C00230
ΤΗΛ:99667278/FAX:22254114
email:info@theodotou.com.cy

Eur. Ing. ΘΕΟΔΟΤΟΥ ΑΝΔΡΕΑΣ , A.M. E.T.E.K. A090164
ΠΟΛΙΤΙΚΟΣ ΜΗΧΑΝΙΚΟΣ ΑΠΘ , BSc, MSc

ΕΡΓΟ: ΠΟΛΥΚΑΤΟΙΚΙΑ ΜΕ ΜΕΤΑΛΛΙΚΟ ΣΚΕΛΕΤΟ

ΣΧΕΔΙΟ: ΤΟΜΗ ΑΞΟΝΑ 1

ΑΡ.ΣΧ:	Κ.Ε:	ΣΧΕΔΙΟ:	ΚΛΙΜΑΚΑ: 1:100 (Α3)
Σ12	2023	ΜΓ/ΣΠ	
		ΕΛΕΓΧΟΣ: ΑΘ	ΗΜΕΡΟΜΗΝΙΑ: 08/06/2020

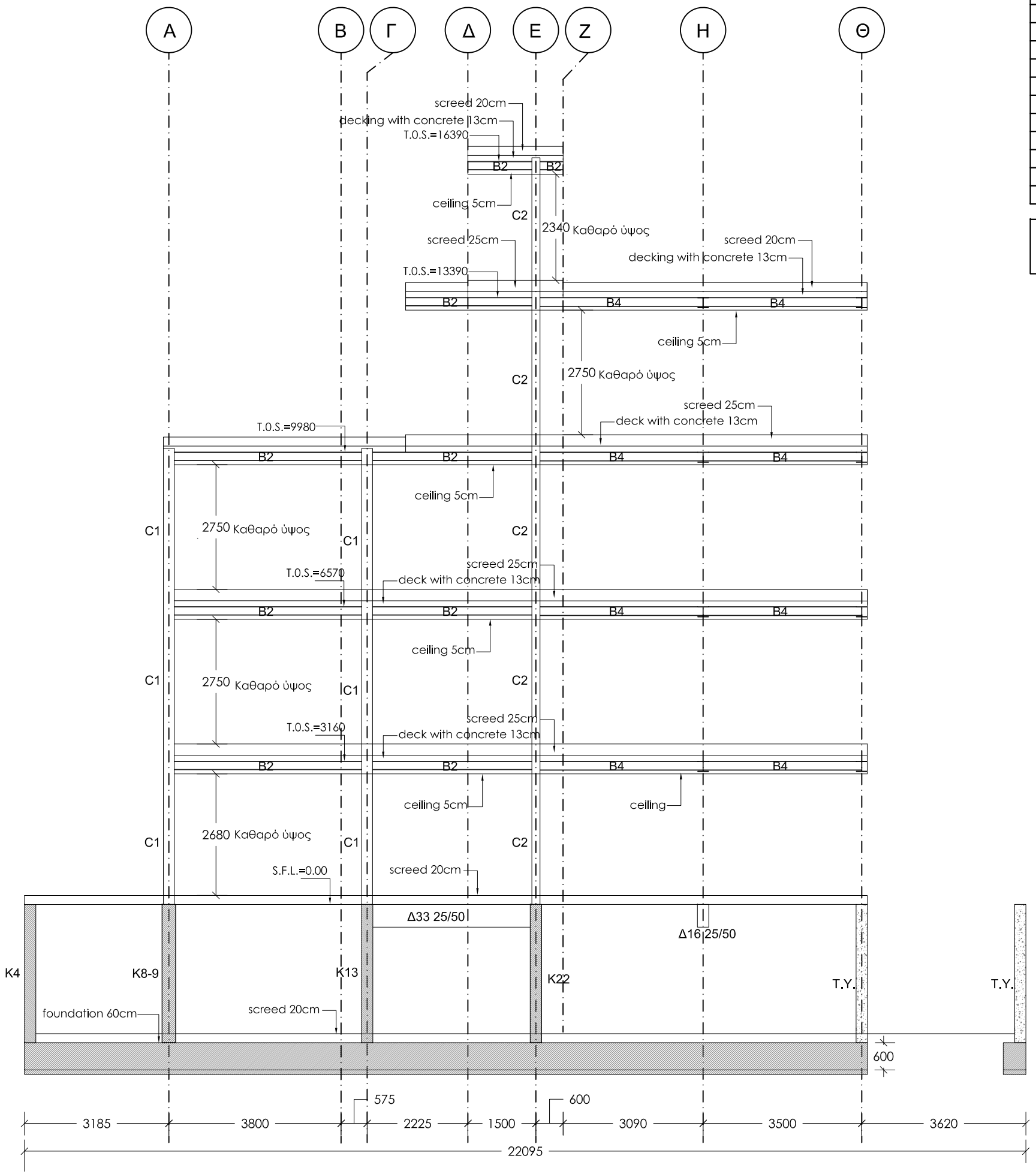

ΤΟΜΗ ΑΞΟΝΑ 6

ΚΑΤΑΛΟΓΟΣ ΜΕΤΑΛΛΙΚΩΝ ΔΙΑΤΟΜΩΝ
ΚΟΛΩΝΕΣ
C1 - HEB240
C2 - HEB220
ΔΟΚΟΙ
B1 - HEA240
B2 - HEA200
B3 - HEB240
B4 - IPE200
B5 - SHS 200x200x8mm
BRACING
BR1- SHS 100x100x5mm
BR2 - SHS 80x80x5mm

S.F.L.=Structural Floor Level
T.O.S.=Top Of Steel

ΠΑΡΑΤΗΡΗΣΕΙΣ ΜΕΤΑΛΛΙΚΩΝ

- Ο ΥΠΕΡΓΟΛΑΒΟΣ ΤΩΝ ΜΕΤΑΛΛΙΚΩΝ ΚΑΤΑΣΚΕΥΩΝ ΘΑ ΕΤΟΙΜΑΣΕΙ ΠΛΗΡΗ SHOP DRAWINGS ΚΑΙ CONNECTION DETAILS ΚΑΙ ΝΑ ΤΑ ΥΠΟΒΑΛΕΙ ΣΤΟΝ ΠΟΛΙΤΙΚΟ ΜΗΧΑΝΙΚΟ ΠΡΟΣ ΕΓΚΡΙΣΗ. ΚΑΜΙΑ ΕΡΓΑΣΙΑ ΚΟΠΗΣ Η' ΕΠΕΞΕΡΓΑΣΙΑΣ ΔΕΝ ΘΑ ΠΡΑΓΜΑΤΟΠΟΙΗΘΕΙ ΠΡΙΝ ΤΗΝ ΕΓΚΡΙΣΗ ΤΟΥ ΠΟΛΙΤΙΚΟΥ ΜΗΧΑΝΙΚΟΥ.
- ΤΑ FILLET WELDS ΘΑ ΕΙΝΑΙ 6mm ΕΚΤΟΣ ΑΝ ΑΝΑΓΡΑΦΟΝΤΑΙ ΔΙΑΦΟΡΕΤΙΚΑ ΣΤΑ ΣΧΕΔΙΑ .
- ΟΙ ΗΛΕΚΤΡΟΣΥΓΚΟΛΛΗΣΕΙΣ ΘΑ ΓΙΝΟΝΤΑΙ ΑΠΟ ΕΜΠΕΙΡΟΥΣ-ΠΙΣΤΟΠΟΙΗΜΕΝΟΥΣ ΣΥΓΚΟΛΛΗΤΕΣ.
- ΟΛΕΣ ΟΙ ΜΕΤΑΛΛΙΚΕΣ ΚΑΤΑΣΚΕΥΕΣ ΑΦΟΥ ΑΜΜΟΒΟΛΗΘΟΥΝ ΘΑ ΒΑΦΤΟΥΝ ΜΕ ΕΝΑ ΧΕΡΙ SHOP PRIMER , ΟΥΤΩΣ ΩΣΤΕ ΝΑ ΓΙΝΕΙ Η ΕΠΕΞΕΡΓΑΣΙΑ ΤΟΥΣ ΣΤΟ ΕΡΓΟΣΤΑΣΙΟ . ΑΦΟΥ ΟΛΟΚΛΗΡΩΘΟΥΝ ΟΛΕΣ ΟΙ ΕΡΓΑΣΙΕΣ ΚΟΠΗΣ , ΣΥΓΚΟΛΛΗΣΗΣ ΚΑΙ ΤΡΥΠΗΜΑΤΟΣ , ΘΑ ΓΙΝΕΙ Η ΒΑΦΗ ΤΟΥΣ ΜΕ ΕΝΑ ΧΕΡΙ PRIMER SIGMAFAST 20 (ΕΛΑΧΙΣΤΟΥ ΠΑΧΟΥΣ 75μm) ΚΑΙ ΕΝΑ ΧΕΡΙ FINISH COAT SIGMAFAST 40 (ΕΛΑΧΙΣΤΟΥ ΠΑΧΟΥΣ 50μm).

  Ο ΥΠΕΡΓΟΛΑΒΟΣ ΤΩΝ ΜΕΤΑΛΛΙΚΩΝ ΚΑΤΑΣΚΕΥΩΝ ΘΑ ΕΤΟΙΜΑΣΕΙ ΠΛΗΡΗ ΠΡΟΣΦΟΡΑ ΓΙΑ ΟΛΕΣ ΤΙΣ ΕΡΓΑΣΙΕΣ , ΛΕΠΤΟΜΕΡΕΙΕΣ , ΧΡΩΜΑΤΙΣΜΟΥΣ , FLASHINGS , ΑΦΑΝΕΙΣ ΕΡΓΑΣΙΕΣ , ΣΚΑΛΕΣ Κ.Λ.Π.

  ΟΛΕΣ ΟΙ ΜΕΤΑΛΛΙΚΕΣ ΔΙΑΤΟΜΕΣ ΚΑΙ ΦΛΑΝΤΖΕΣ ΘΑ ΕΙΝΑΙ GRADE 43 (fy = 275 N/mm²) , ΕΚΤΟΣ ΑΝ ΑΝΑΓΡΑΦΕΤΑΙ ΔΙΑΦΟΡΕΤΙΚΑ .

  ΟΛΑ ΤΑ ΜΠΟΛΩΝΙΑ ΘΑ ΕΙΝΑΙ ΓΑΛΒΑΝΙΣΜΕΝΑ , ΘΑ ΦΕΡΟΥΝ ΡΟΔΕΛΛΕΣ ΚΑΙ ΘΑ ΕΙΝΑΙ GRADE 8.8.

  Ο ΥΠΕΡΓΟΛΑΒΟΣ ΤΩΝ ΜΕΤΑΛΛΙΚΩΝ ΚΑΤΑΣΚΕΥΩΝ ΘΑ ΥΠΟΒΑΛΕΙ ΠΡΟΣ ΕΓΚΡΙΣΗ ΟΛΑ ΤΑ MILL TEST CERTIFICATES ΤΩΝ ΔΙΑΤΟΜΩΝ.

Καμία εργασία δεν θα αρχίσει πριν την έκδοση άδειας οικοδομής , σε αντίθετη περίπτωση οι μελετητές δεν φέρουν καμία ευθύνη.

www.theodotou.com.cy

ANDREAS THEODOTOU L.L.C.
E.T.E.K. Reg. No. C00230
ΤΗΛ:99667278/FAX:22254114
email:info@theodotou.com.cy

Eur. Ing. ΘΕΟΔΟΤΟΥ ΑΝΔΡΕΑΣ , A.M. E.T.E.K. A090164
ΠΟΛΙΤΙΚΟΣ ΜΗΧΑΝΙΚΟΣ ΑΠΘ , BSc, MSc

ΕΡΓΟ: ΠΟΛΥΚΑΤΟΙΚΙΑ ΜΕ ΜΕΤΑΛΛΙΚΟ ΣΚΕΛΕΤΟ

ΣΧΕΔΙΟ: ΤΟΜΗ ΑΞΟΝΑ 6

ΑΡ.ΣΧ:	Κ.Ε:	ΣΧΕΔΙΟ:	ΚΛΙΜΑΚΑ: 1:100 (Α3)
Σ13	2023	ΜΓ/ΣΠ	
		ΕΛΕΓΧΟΣ: ΑΘ	ΗΜΕΡΟΜΗΝΙΑ: 08/06/2020

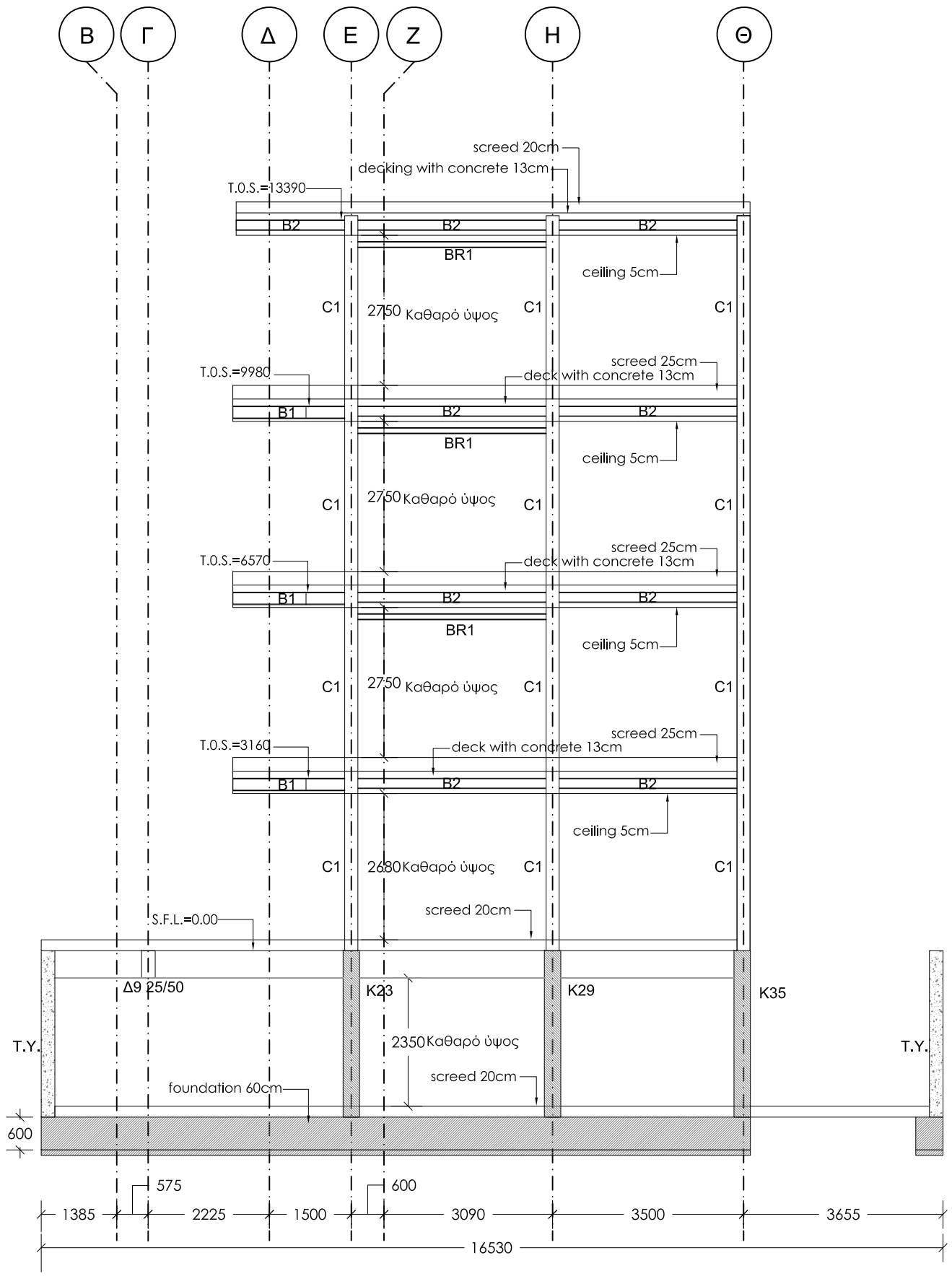

ΤΟΜΗ ΑΞΟΝΑ 9

ΚΑΤΑΛΟΓΟΣ ΜΕΤΑΛΛΙΚΩΝ ΔΙΑΤΟΜΩΝ
ΚΟΛΩΝΕΣ
C1 - HEB240
C2 - HEB220
ΔΟΚΟΙ
B1 - HEA240
B2 - HEA200
B3 - HEB240
B4 - IPE200
B5 - SHS 200x200x8mm
BRACING
BR1- SHS 100x100x5mm
BR2 - SHS 80x80x5mm

S.F.L.=Structural Floor Level
T.O.S.=Top Of Steel

ΠΑΡΑΤΗΡΗΣΕΙΣ ΜΕΤΑΛΛΙΚΩΝ

- Ο ΥΠΕΡΓΟΛΑΒΟΣ ΤΩΝ ΜΕΤΑΛΛΙΚΩΝ ΚΑΤΑΣΚΕΥΩΝ ΘΑ ΕΤΟΙΜΑΣΕΙ ΠΛΗΡΗ SHOP DRAWINGS ΚΑΙ CONNECTION DETAILS ΚΑΙ ΝΑ ΤΑ ΥΠΟΒΑΛΕΙ ΣΤΟΝ ΠΟΛΙΤΙΚΟ ΜΗΧΑΝΙΚΟ ΠΡΟΣ ΕΓΚΡΙΣΗ. ΚΑΜΙΑ ΕΡΓΑΣΙΑ ΚΟΠΗΣ Η' ΕΠΕΞΕΡΓΑΣΙΑΣ ΔΕΝ ΘΑ ΠΡΑΓΜΑΤΟΠΟΙΗΘΕΙ ΠΡΙΝ ΤΗΝ ΕΓΚΡΙΣΗ ΤΟΥ ΠΟΛΙΤΙΚΟΥ ΜΗΧΑΝΙΚΟΥ.
- ΤΑ FILLET WELDS ΘΑ ΕΙΝΑΙ 6mm ΕΚΤΟΣ ΑΝ ΑΝΑΓΡΑΦΟΝΤΑΙ ΔΙΑΦΟΡΕΤΙΚΑ ΣΤΑ ΣΧΕΔΙΑ .
- ΟΙ ΗΛΕΚΤΡΟΣΥΓΚΟΛΛΗΣΕΙΣ ΘΑ ΓΙΝΟΝΤΑΙ ΑΠΟ ΕΜΠΕΙΡΟΥΣ-ΠΙΣΤΟΠΟΙΗΜΕΝΟΥΣ ΣΥΓΚΟΛΛΗΤΕΣ.
- ΟΛΕΣ ΟΙ ΜΕΤΑΛΛΙΚΕΣ ΚΑΤΑΣΚΕΥΕΣ ΑΦΟΥ ΑΜΜΟΒΟΛΗΘΟΥΝ ΘΑ ΒΑΦΤΟΥΝ ΜΕ ΕΝΑ ΧΕΡΙ SHOP PRIMER , ΟΥΤΩΣ ΩΣΤΕ ΝΑ ΓΙΝΕΙ Η ΕΠΕΞΕΡΓΑΣΙΑ ΤΟΥΣ ΣΤΟ ΕΡΓΟΣΤΑΣΙΟ . ΑΦΟΥ ΟΛΟΚΛΗΡΩΘΟΥΝ ΟΛΕΣ ΟΙ ΕΡΓΑΣΙΕΣ ΚΟΠΗΣ , ΣΥΓΚΟΛΛΗΣΗΣ ΚΑΙ ΤΡΥΠΗΜΑΤΟΣ , ΘΑ ΓΙΝΕΙ Η ΒΑΦΗ ΤΟΥΣ ΜΕ ΕΝΑ ΧΕΡΙ PRIMER SIGMAFAST 20 (ΕΛΑΧΙΣΤΟΥ ΠΑΧΟΥΣ 75μm) ΚΑΙ ΕΝΑ ΧΕΡΙ FINISH COAT SIGMAFAST 40 (ΕΛΑΧΙΣΤΟΥ ΠΑΧΟΥΣ 50μm).

  Ο ΥΠΕΡΓΟΛΑΒΟΣ ΤΩΝ ΜΕΤΑΛΛΙΚΩΝ ΚΑΤΑΣΚΕΥΩΝ ΘΑ ΕΤΟΙΜΑΣΕΙ ΠΛΗΡΗ ΠΡΟΣΦΟΡΑ ΓΙΑ ΟΛΕΣ ΤΙΣ ΕΡΓΑΣΙΕΣ , ΛΕΠΤΟΜΕΡΕΙΕΣ , ΧΡΩΜΑΤΙΣΜΟΥΣ , FLASHINGS , ΑΦΑΝΕΙΣ ΕΡΓΑΣΙΕΣ , ΣΚΑΛΕΣ Κ.Λ.Π.

  ΟΛΕΣ ΟΙ ΜΕΤΑΛΛΙΚΕΣ ΔΙΑΤΟΜΕΣ ΚΑΙ ΦΛΑΝΤΖΕΣ ΘΑ ΕΙΝΑΙ GRADE 43 (fy = 275 N/mm²) , ΕΚΤΟΣ ΑΝ ΑΝΑΓΡΑΦΕΤΑΙ ΔΙΑΦΟΡΕΤΙΚΑ .

  ΟΛΑ ΤΑ ΜΠΟΛΩΝΙΑ ΘΑ ΕΙΝΑΙ ΓΑΛΒΑΝΙΣΜΕΝΑ , ΘΑ ΦΕΡΟΥΝ ΡΟΔΕΛΛΕΣ ΚΑΙ ΘΑ ΕΙΝΑΙ GRADE 8.8.

  Ο ΥΠΕΡΓΟΛΑΒΟΣ ΤΩΝ ΜΕΤΑΛΛΙΚΩΝ ΚΑΤΑΣΚΕΥΩΝ ΘΑ ΥΠΟΒΑΛΕΙ ΠΡΟΣ ΕΓΚΡΙΣΗ ΟΛΑ ΤΑ MILL TEST CERTIFICATES ΤΩΝ ΔΙΑΤΟΜΩΝ.

Καμία εργασία δεν θα αρχίσει πριν την έκδοση άδειας οικοδομής , σε αντίθετη περίπτωση οι μελετητές δεν φέρουν καμία ευθύνη.

www.theodotou.com.cy

ANDREAS THEODOTOU L.L.C.
E.T.E.K. Reg. No. C00230
ΤΗΛ:99667278/FAX:22254114
email:info@theodotou.com.cy

Eur. Ing. ΘΕΟΔΟΤΟΥ ΑΝΔΡΕΑΣ , A.M. E.T.E.K. A090164
ΠΟΛΙΤΙΚΟΣ ΜΗΧΑΝΙΚΟΣ ΑΠΘ , BSc, MSc

ΕΡΓΟ: ΠΟΛΥΚΑΤΟΙΚΙΑ ΜΕ ΜΕΤΑΛΛΙΚΟ ΣΚΕΛΕΤΟ

ΣΧΕΔΙΟ: ΤΟΜΗ ΑΞΟΝΑ 9

ΑΡ.ΣΧ:	Κ.Ε:	ΣΧΕΔΙΟ:	ΚΛΙΜΑΚΑ: 1:100 (Α3)
Σ14	2023	ΜΓ/ΣΠ	
		ΕΛΕΓΧΟΣ: ΑΘ	ΗΜΕΡΟΜΗΝΙΑ: 08/06/2020

Κατάλογος Δοκών Ανωδομής: Υπόγειο

Κύριος οπλισμός:

#	Διατομή (cm)	Οπλισμός Ανοίγματος			Συνδετήρες
		πάνω	κάτω	Πλευρές	
δ1	25 x 50	4Y16	4Y16		Y8/10
δ2	25 x 50	4Y16	4Y16		Y8/10
δ3	25 x 50	4Y16	4Y16		Y8/10
δ4	25 x 50	4Y16	4Y16		Y8/10
δ5	25 x 50	4Y16	4Y16		Y8/10
δ6	25 x 50	4Y16	4Y16		Y8/10
δ7	25 x 50	4Y16	4Y16		Y8/10
δ8	25 x 50	4Y16	4Y16		Y8/10
δ9	25 x 50	4Y16	4Y16		Y8/10
δ10	25 x 50	4Y16	4Y16		Y8/10
δ11	25 x 50	4Y16	4Y16		Y8/10
δ12	25 x 50	4Y16	4Y16		Y8/10
δ13	25 x 50	4Y16	4Y16		Y8/10
δ14	25 x 50	4Y16	4Y16		Y8/10
δ15	25 x 50	4Y16	4Y16		Y8/10
δ16	30 x 60	6Y16	6Y16		Y8/10
δ17	30 x 60	6Y16	6Y16		Y8/10
δ18	25 x 50	4Y16	4Y16		Y8/10
δ19	25 x 50	4Y16	4Y16		Y8/10
δ20	25 x 50	4Y16	4Y16		Y8/10
δ21	25 x 50	4Y16	4Y16		Y8/10
δ22	25 x 50	4Y16	4Y16		Y8/10
δ23	25 x 50	4Y16	4Y16		Y8/10
δ24	25 x 50	4Y16	4Y16		Y8/10
δ25	25 x 50	4Y16	4Y16		Y8/10
δ26	25 x 50	4Y16	4Y16		Y8/10
δ27	25 x 50	4Y16	4Y16		Y8/10
δ28	25 x 50	4Y16	4Y16		Y8/10
δ29	25 x 50	4Y16	4Y16		Y8/10
δ30	25 x 50	4Y16	4Y16		Y8/10
δ31	25 x 50	4Y16	4Y16		Y8/10
δ32	25 x 50	4Y16	4Y16		Y8/10
δ33	25 x 50	4Y16	4Y16		Y8/10
δ34	25 x 50	4Y16	4Y16		Y8/10
δ35	25 x 50	4Y16	4Y16		Y8/10
δ36	25 x 50	4Y16	4Y16		Y8/10
δ37	30 x 60	6Y16	6Y16		Y8/10
δ38	20 x 50	4Y16	4Y16		Y8/10
δ39	40 x 50	4Y16	4Y16		2Y10/10
δ40	25 x 50	4Y16	4Y16		Y8/10
δ41	25 x 50	4Y16	4Y16		2Y10/10

ΓΕΝΙΚΕΣ ΠΑΡΑΤΗΡΗΣΕΙΣ

1. Όλες οι διαστάσεις να λαμβάνονται από τα αρχιτεκτονικά σχέδια .
2. Όλα τα στατικά σχέδια να μελετηθούν σε σχέση με τους τεχνικούς όρους και όλα τα σχετικά αρχιτεκτονικά και ηλεκτρομηχανολογικά σχέδια (αν υπάρχουν οποιεσδήποτε ασυμφωνίες να αναφέρονται άμεσα στον επιβλέποντα αρχιτέκτονα / πολιτικό μηχανικό.
3. Ο εργολάβος θα πρέπει να εκπονήσει και υποβάλει σχέδιο ασφάλειας και υγείας πριν την έναρξη οποιασδήποτε εργασίας σύμφωνα με τις πρόνοιες του σχετικού νόμου και να διορίσει υπεύθυνο συντονιστή ασφάλειας.
4. Ο εργολάβος θα τηρά καθημερινά ημερολόγιο εργοταξίου.
5. Μπετόν C30 (C25/30) για όλη την οικοδομή (ο εργολάβος να υποβάλει mix design.Ο έλεγχος αντοχής θα γίνεται με τη λήψη κύβων πλευράς 15cm και με τη δοκιμή τους σε σύνθλιψη στις 7 και 28 ημέρες. Οι δοκιμές θα γίνουν με έξοδα του εργολάβου από ανεξάρτητο , εγκεκριμένο εργαστήριο.
6. Οπλισμός γενικά B500C .
7. Κάτω από τις νέες θεμελιώσεις τοποθετείται γκρό-μπετόν πάχους 10 cm.
8. Σε όλες τις πλευρές των θεμελίων και σιδηροσυνδέσεων γίνεται μόνωση.
9. Επικάλυψη οπλισμών:
   Πέδιλα: 6cm
   Σιδηροσυνδέσεις: 5cm
   Κολώνες : 3cm από συνδετήρα.
   Η απαιτούμενη κάλυψη του οπλισμού επιτυγχάνεται με τη χρήση πλαστικών spacers βαρετού τύπου της εγκρίσεως του Π.Μ.
10. Τα σίδερα να είναι όσο το δυνατόν μονοκόμματα ,όταν θα ενώνονται ,το μήκος ένωσης (Lap Length) θα είναι 60 φορές η διάμετρος του σιδήρου.
11. Χρήση δονητή σε όλες τις φάσεις της σκυροδέτησης.
12. Ο εργολάβος θα πρέπει να φροντίσει ώστε να στηρίξει/ αντιστηρίξει κατάλληλα τις γειτονικές περιουσίες και να φροντίσει για την όσο το δυνατό ασφαλέστερη μέθοδο εργασίας του.

Καμία εργασία δεν θα αρχίσει πριν την έκδοση άδειας οικοδομής , σε αντίθετη περίπτωση οι μελετητές δεν φέρουν καμία ευθύνη.

Πρόσθετα στηρίξεων:

Δοκός	Θέση	Οπλισμός Ανοίγματος
δ11-	K18 (πάνω)	1Y14
δ15-	T27 (πάνω)	1Y14
-δ16	T28 (πάνω)	1Y18
δ19-	T33 (πάνω)	1Y14

www.theodotou.com.cy

ANDREAS THEODOTOU L.L.C.
E.T.E.K. Reg. No. C00230
ΤΗΛ:99667278/FAX:22254114
email:Info@theodotou.com.cy

Eur. Ing. ΘΕΟΔΟΤΟΥ ΑΝΔΡΕΑΣ , A.M. E.T.E.K. A090164
ΠΟΛΙΤΙΚΟΣ ΜΗΧΑΝΙΚΟΣ ΑΠΘ , BSc, MSc

ΕΡΓΟ: ΠΟΛΥΚΑΤΟΙΚΙΑ ΜΕ ΜΕΤΑΛΛΙΚΟ ΣΚΕΛΕΤΟ

ΣΧΕΔΙΟ: ΠΙΝΑΚΑΣ ΔΟΚΩΝ ΥΠΟΓΕΙΟΥ

ΑΡ.ΣΧ:	Κ.Ε:	ΣΧΕΔΙΟ:	
Σ15	2023	ΜΓ/ΣΠ	
		ΕΛΕΓΧΟΣ: ΑΘ	ΗΜΕΡΟΜΗΝΙΑ: 08/06/2020

K6

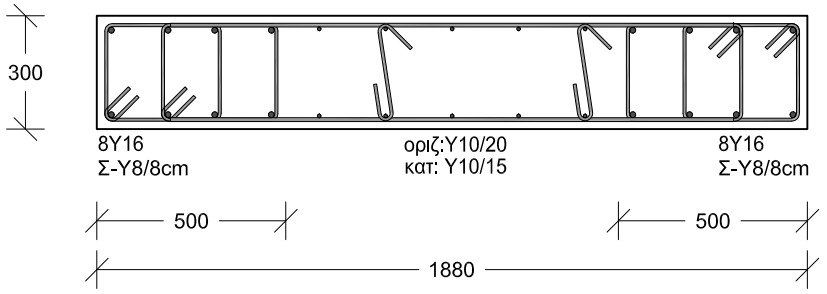

K11

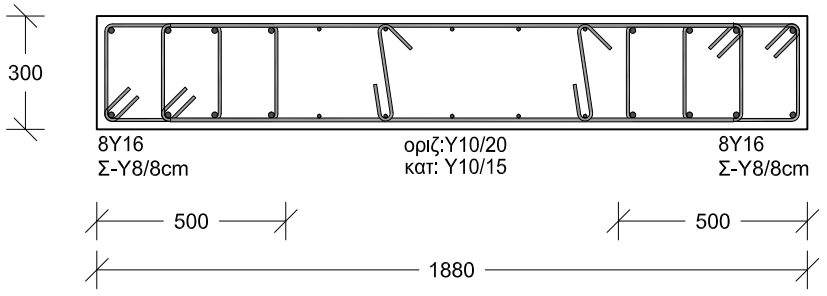

K17

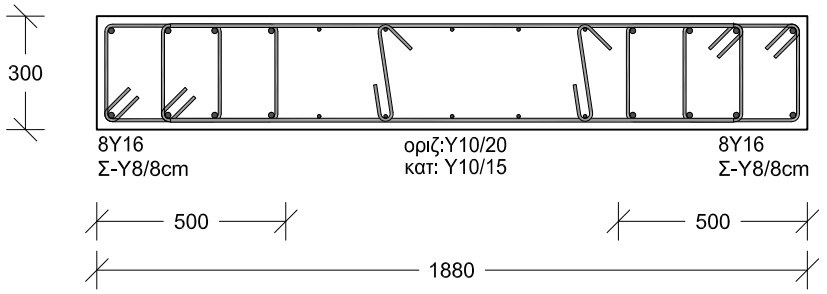

K26

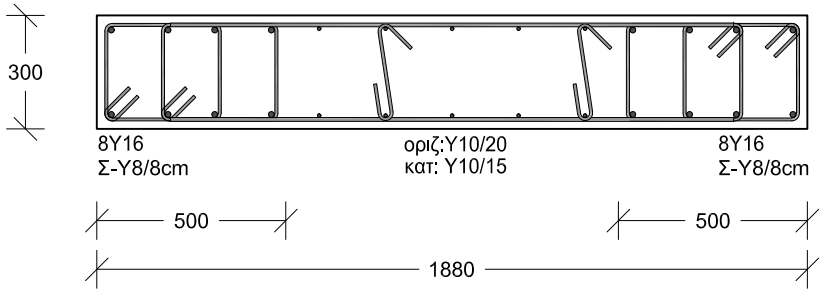

K32

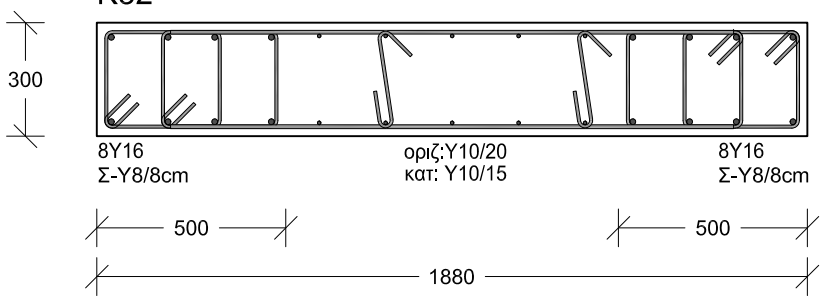

K1, 2, 3, 10, 13, 16, 24, 25, 30, 31, 34, 36, 37, 38, 39

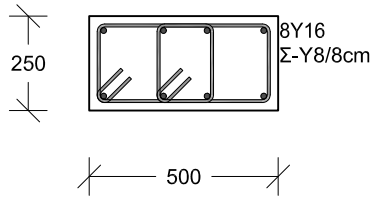

K23

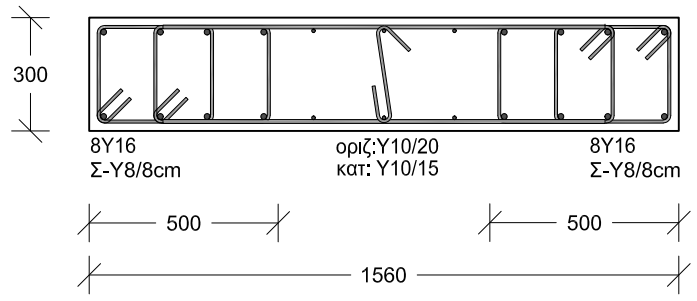

K29

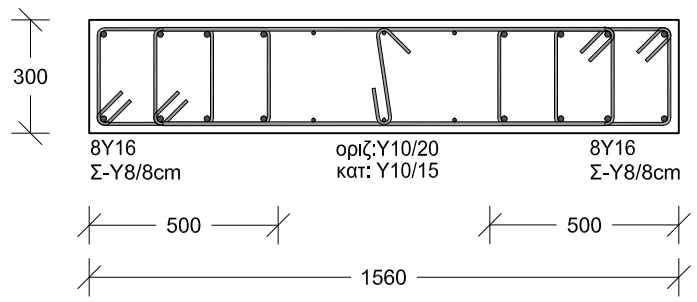

K35

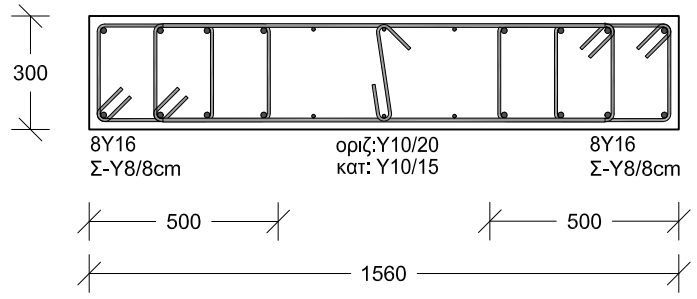

ΓΕΝΙΚΕΣ ΠΑΡΑΤΗΡΗΣΕΙΣ

1. Όλες οι διαστάσεις να λαμβάνονται από τα αρχιτεκτονικά σχέδια .
2. Όλα τα στατικά σχέδια να μελετηθούν σε σχέση με τους τεχνικούς όρους και όλα τα σχετικά αρχιτεκτονικά και ηλεκτρομηχανολογικά σχέδια (αν υπάρχουν οποιεσδήποτε ασυμφωνίες να αναφέρονται άμεσα στον επιβλέποντα αρχιτέκτονα / πολιτικό μηχανικό.
3. Ο εργολάβος θα πρέπει να εκπονήσει και υποβάλει σχέδιο ασφάλειας και υγείας πριν την έναρξη οποιασδήποτε εργασίας σύμφωνα με τις πρόνοιες του σχετικού νόμου και να διορίσει υπεύθυνο συντονιστή ασφάλειας.
4. Ο εργολάβος θα τηρά καθημερινά ημερολόγιο εργοταξίου.
5. Μπετόν C30 (C25/30) για όλη την οικοδομή (ο εργολάβος να υποβάλει mix design.Ο έλεγχος αντοχής θα γίνεται με τη λήψη κύβων πλευράς 15cm και με τη δοκιμή τους σε σύνθλιψη στις 7 και 28 ημέρες. Οι δοκιμές θα γίνουν με έξοδα του εργολάβου από ανεξάρτητο , εγκεκριμένο εργαστήριο.
6. Οπλισμός γενικά B500C .
7. Κάτω από τις νέες θεμελιώσεις τοποθετείται γκρό-μπετόν πάχους 10 cm.
8. Σε όλες τις πλευρές των θεμελίων και σιδηροσυνδέσεων γίνεται μόνωση.
9. Επικάλυψη οπλισμών:
   Πέδιλα: 6cm
   Σιδηροσυνδέσεις: 5cm
   Κολώνες : 3cm από συνδετήρα.
   Η απαιτούμενη κάλυψη του οπλισμού επιτυγχάνεται με τη χρήση πλαστικών spacers βαρετού τύπου της εγκρίσεως του Π.Μ.
10. Τα σίδερα να είναι όσο το δυνατόν μονοκόμματα ,όταν θα ενώνονται ,το μήκος ένωσης (Lap Length) θα είναι 60 φορές η διάμετρος του σιδήρου.
11. Χρήση δονητή σε όλες τις φάσεις της σκυροδέτησης.
12. Ο εργολάβος θα πρέπει να φροντίσει ώστε να στηρίξει/ αντιστηρίξει κατάλληλα τις γειτονικές περιουσίες και να φροντίσει για την όσο το δυνατό ασφαλέστερη μέθοδο εργασίας του.

Καμία εργασία δεν θα αρχίσει πριν την έκδοση άδειας οικοδομής , σε αντίθετη περίπτωση οι μελετητές δεν φέρουν καμία ευθύνη.

www.theodotou.com.cy

ANDREAS THEODOTOU L.L.C.
E.T.E.K. Reg. No. C00230
ΤΗΛ:99667278/FAX:22254114
email:info@theodotou.com.cy

Eur. Ing. ΘΕΟΔΟΤΟΥ ΑΝΔΡΕΑΣ , A.M. E.T.E.K. A090164
ΠΟΛΙΤΙΚΟΣ ΜΗΧΑΝΙΚΟΣ ΑΠΘ , BSc, MSc

ΕΡΓΟ: ΠΟΛΥΚΑΤΟΙΚΙΑ ΜΕ ΜΕΤΑΛΛΙΚΟ ΣΚΕΛΕΤΟ

ΣΧΕΔΙΟ: ΛΕΠΤΟΜΕΡΕΙΕΣ ΚΟΛΩΝΩΝ ΥΠΟΓΕΙΟΥ

ΑΡ.ΣΧ: Σ16	Κ.Ε: 2023	ΣΧΕΔΙΟ: ΜΓ/ΣΠ	ΚΛΙΜΑΚΑ: 1:20 (A3)
		ΕΛΕΓΧΟΣ: ΑΘ	ΗΜΕΡΟΜΗΝΙΑ: 08/06/2020

K4

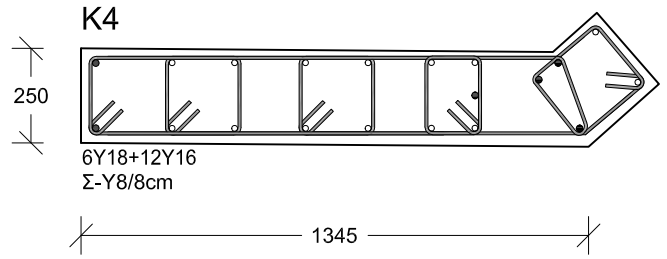

K14

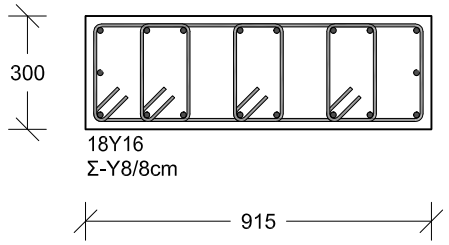

K15

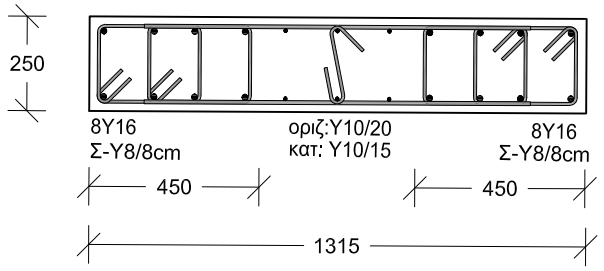

K7

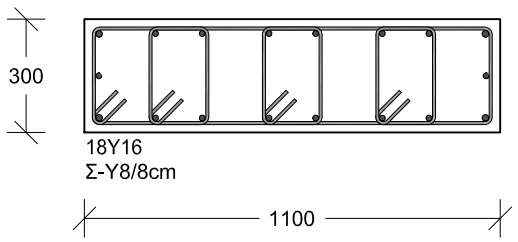

K8-9

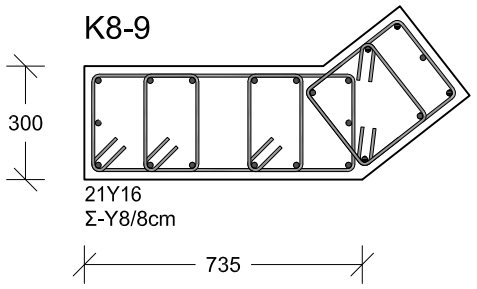

K12

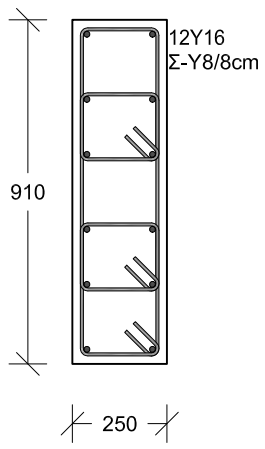

ΕΔΡΑΣΗ ΜΕΤΑΛΛΙΚΩΝ ΚΟΛΩΝΩΝ ΣΕ ΤΟΙΧΕΙΟ ΑΝΕΛΚΥΣΤΗΡΑ

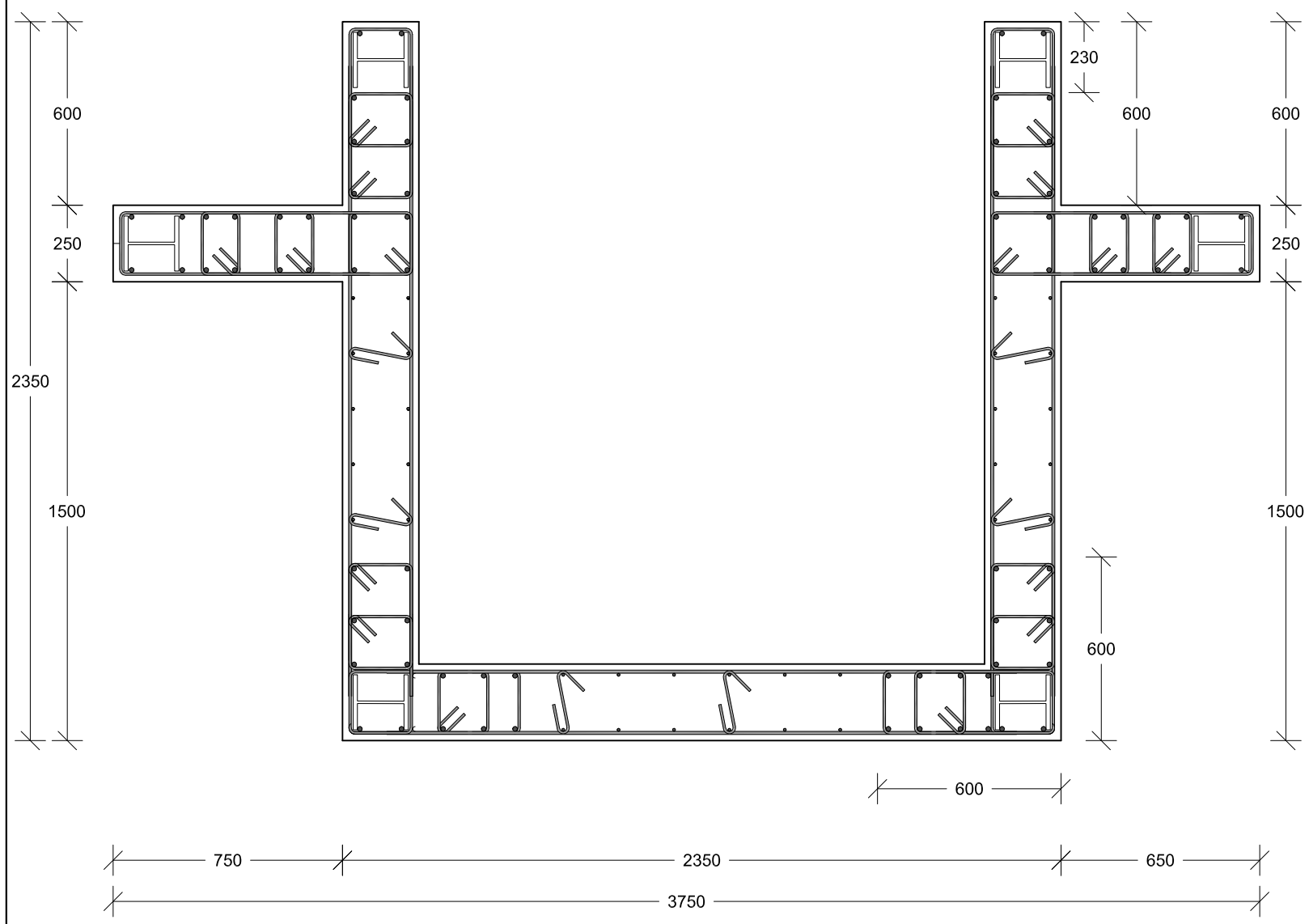

ΓΕΝΙΚΕΣ ΠΑΡΑΤΗΡΗΣΕΙΣ

1. Όλες οι διαστάσεις να λαμβάνονται από τα αρχιτεκτονικά σχέδια .
2. Όλα τα στατικά σχέδια να μελετηθούν σε σχέση με τους τεχνικούς όρους και όλα τα σχετικά αρχιτεκτονικά και ηλεκτρομηχανολογικά σχέδια (αν υπάρχουν οποιεσδήποτε ασυμφωνίες να αναφέρονται άμεσα στον επιβλέποντα αρχιτέκτονα / πολιτικό μηχανικό.
3. Ο εργολάβος θα πρέπει να εκπονήσει και υποβάλει σχέδιο ασφάλειας και υγείας πριν την έναρξη οποιασδήποτε εργασίας σύμφωνα με τις πρόνοιες του σχετικού νόμου και να διορίσει υπεύθυνο συντονιστή ασφάλειας.
4. Ο εργολάβος θα τηρά καθημερινά ημερολόγιο εργοταξίου.
5. Μπετόν C30 (C25/30) για όλη την οικοδομή (ο εργολάβος να υποβάλει mix design.Ο έλεγχος αντοχής θα γίνεται με τη λήψη κύβων πλευράς 15cm και με τη δοκιμή τους σε σύνθλιψη στις 7 και 28 ημέρες. Οι δοκιμές θα γίνουν με έξοδα του εργολάβου από ανεξάρτητο , εγκεκριμένο εργαστήριο.
6. Οπλισμός γενικά B500C .
7. Κάτω από τις νέες θεμελιώσεις τοποθετείται γκρό-μπετόν πάχους 10 cm.
8. Σε όλες τις πλευρές των θεμελίων και σιδηροσυνδέσεων γίνεται μόνωση.
9. Επικάλυψη οπλισμών:
   Πέδιλα: 6cm
   Σιδηροσυνδέσεις: 5cm
   Κολώνες : 3cm από συνδετήρα.
   Η απαιτούμενη κάλυψη του οπλισμού επιτυγχάνεται με τη χρήση πλαστικών spacers βαρετού τύπου της εγκρίσεως του Π.Μ.
10. Τα σίδερα να είναι όσο το δυνατόν μονοκόμματα ,όταν θα ενώνονται ,το μήκος ένωσης (Lap Length) θα είναι 60 φορές η διάμετρος του σιδήρου.
11. Χρήση δονητή σε όλες τις φάσεις της σκυροδέτησης.
12. Ο εργολάβος θα πρέπει να φροντίσει ώστε να στηρίξει/ αντιστηρίξει κατάλληλα τις γειτονικές περιουσίες και να φροντίσει για την όσο το δυνατό ασφαλέστερη μέθοδο εργασίας του.

Καμία εργασία δεν θα αρχίσει πριν την έκδοση άδειας οικοδομής , σε αντίθετη περίπτωση οι μελετητές δεν φέρουν καμία ευθύνη.

www.theodotou.com.cy

ANDREAS THEODOTOU L.L.C.
E.T.E.K. Reg. No. C00230
ΤΗΛ:99667278/FAX:22254114
email:Info@theodotou.com.cy

Eur. Ing. ΘΕΟΔΟΤΟΥ ΑΝΔΡΕΑΣ , A.M. E.T.E.K. A090164
ΠΟΛΙΤΙΚΟΣ ΜΗΧΑΝΙΚΟΣ ΑΠΘ , BSc, MSc

ΕΡΓΟ: ΠΟΛΥΚΑΤΟΙΚΙΑ ΜΕ ΜΕΤΑΛΛΙΚΟ ΣΚΕΛΕΤΟ

ΣΧΕΔΙΟ: ΛΕΠΤΟΜΕΡΕΙΕΣ ΚΟΛΩΝΩΝ ΥΠΟΓΕΙΟΥ

ΑΡ.ΣΧ:	Κ.Ε:	ΣΧΕΔΙΟ:	ΚΛΙΜΑΚΑ: 1:20 (A3)
Σ17	2023	ΜΓ/ΣΠ	
		ΕΛΕΓΧΟΣ: ΑΘ	ΗΜΕΡΟΜΗΝΙΑ: 08/06/2020

ΤΟΙΧΕΙΑ ΚΛΙΜΑΚΟΣΤΑΣΙΟΥ
ΣΤΟ ΥΠΟΓΕΙΟ

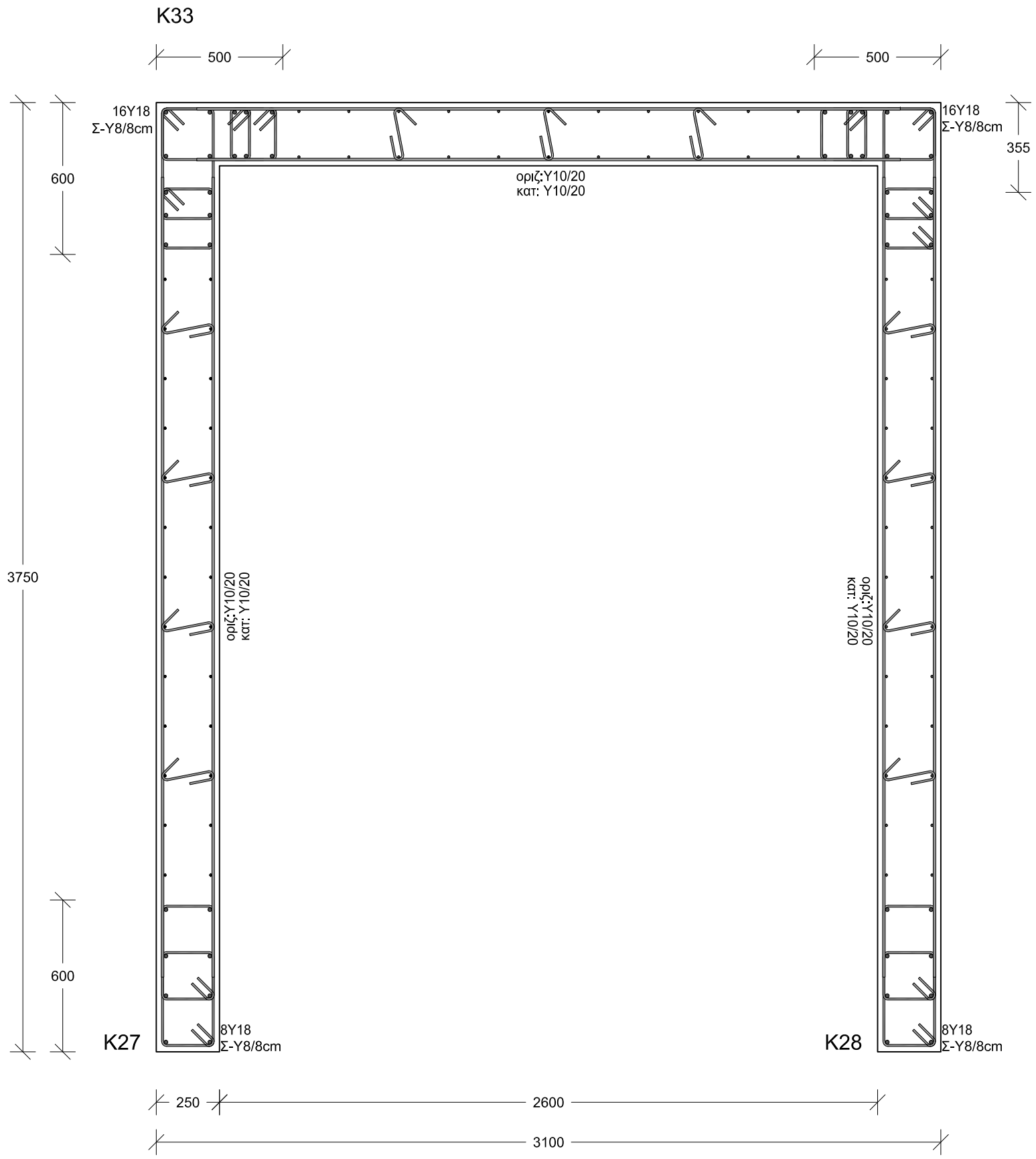

ΓΕΝΙΚΕΣ ΠΑΡΑΤΗΡΗΣΕΙΣ

1. Όλες οι διαστάσεις να λαμβάνονται από τα αρχιτεκτονικά σχέδια .
2. Όλα τα στατικά σχέδια να μελετηθούν σε σχέση με τους τεχνικούς όρους και όλα τα σχετικά αρχιτεκτονικά και ηλεκτρομηχανολογικά σχέδια (αν υπάρχουν οποιεσδήποτε ασυμφωνίες να αναφέρονται άμεσα στον επιβλέποντα αρχιτέκτονα / πολιτικό μηχανικό.
3. Ο εργολάβος θα πρέπει να εκπονήσει και υποβάλει σχέδιο ασφάλειας και υγείας πριν την έναρξη οποιασδήποτε εργασίας σύμφωνα με τις πρόνοιες του σχετικού νόμου και να διορίσει υπεύθυνο συντονιστή ασφάλειας.
4. Ο εργολάβος θα τηρά καθημερινά ημερολόγιο εργοταξίου.
5. Μπετόν C30 (C25/30) για όλη την οικοδομή (ο εργολάβος να υποβάλει mix design.Ο έλεγχος αντοχής θα γίνεται με τη λήψη κύβων πλευράς 15cm και με τη δοκιμή τους σε σύνθλιψη στις 7 και 28 ημέρες. Οι δοκιμές θα γίνουν με έξοδα του εργολάβου από ανεξάρτητο , εγκεκριμένο εργαστήριο.
6. Οπλισμός γενικά B500C .
7. Κάτω από τις νέες θεμελιώσεις τοποθετείται γκρό-μπετόν πάχους 10 cm.
8. Σε όλες τις πλευρές των θεμελίων και σιδηροσυνδέσεων γίνεται μόνωση.
9. Επικάλυψη οπλισμών:
   Πέδιλα: 6cm
   Σιδηροσυνδέσεις: 5cm
   Κολώνες : 3cm από συνδετήρα.
   Η απαιτούμενη κάλυψη του οπλισμού επιτυγχάνεται με τη χρήση πλαστικών spacers βαρετού τύπου της εγκρίσεως του Π.Μ.
10. Τα σίδερα να είναι όσο το δυνατόν μονοκόμματα ,όταν θα ενώνονται ,το μήκος ένωσης (Lap Length) θα είναι 60 φορές η διάμετρος του σιδήρου.
11. Χρήση δονητή σε όλες τις φάσεις της σκυροδέτησης.
12. Ο εργολάβος θα πρέπει να φροντίσει ώστε να στηρίξει/ αντιστηρίξει κατάλληλα τις γειτονικές περιουσίες και να φροντίσει για την όσο το δυνατό ασφαλέστερη μέθοδο εργασίας του.

Καμία εργασία δεν θα αρχίσει πριν την έκδοση άδειας οικοδομής , σε αντίθετη περίπτωση οι μελετητές δεν φέρουν καμία ευθύνη.

www.theodotou.com.cy

ANDREAS THEODOTOU L.L.C.
E.T.E.K. Reg. No. C00230
ΤΗΛ:99667278/FAX:22254114
email:info@theodotou.com.cy

Eur. Ing. ΘΕΟΔΟΤΟΥ ΑΝΔΡΕΑΣ , Α.Μ. Ε.Τ.Ε.Κ. Α090164
ΠΟΛΙΤΙΚΟΣ ΜΗΧΑΝΙΚΟΣ ΑΠΘ , BSc, MSc

ΕΡΓΟ: ΠΟΛΥΚΑΤΟΙΚΙΑ ΜΕ ΜΕΤΑΛΛΙΚΟ ΣΚΕΛΕΤΟ

ΣΧΕΔΙΟ: ΛΕΠΤΟΜΕΡΕΙΕΣ ΤΟΙΧΕΙΩΝ ΚΛΙΜΑΚΟΣΤΑΣΙΟΥ

ΑΡ.ΣΧ:	Κ.Ε:	ΣΧΕΔΙΟ:	ΚΛΙΜΑΚΑ: 1:20 (Α3)
Σ18	2023	ΜΓ/ΣΠ	
		ΕΛΕΓΧΟΣ: ΑΘ	ΗΜΕΡΟΜΗΝΙΑ: 08/06/2020

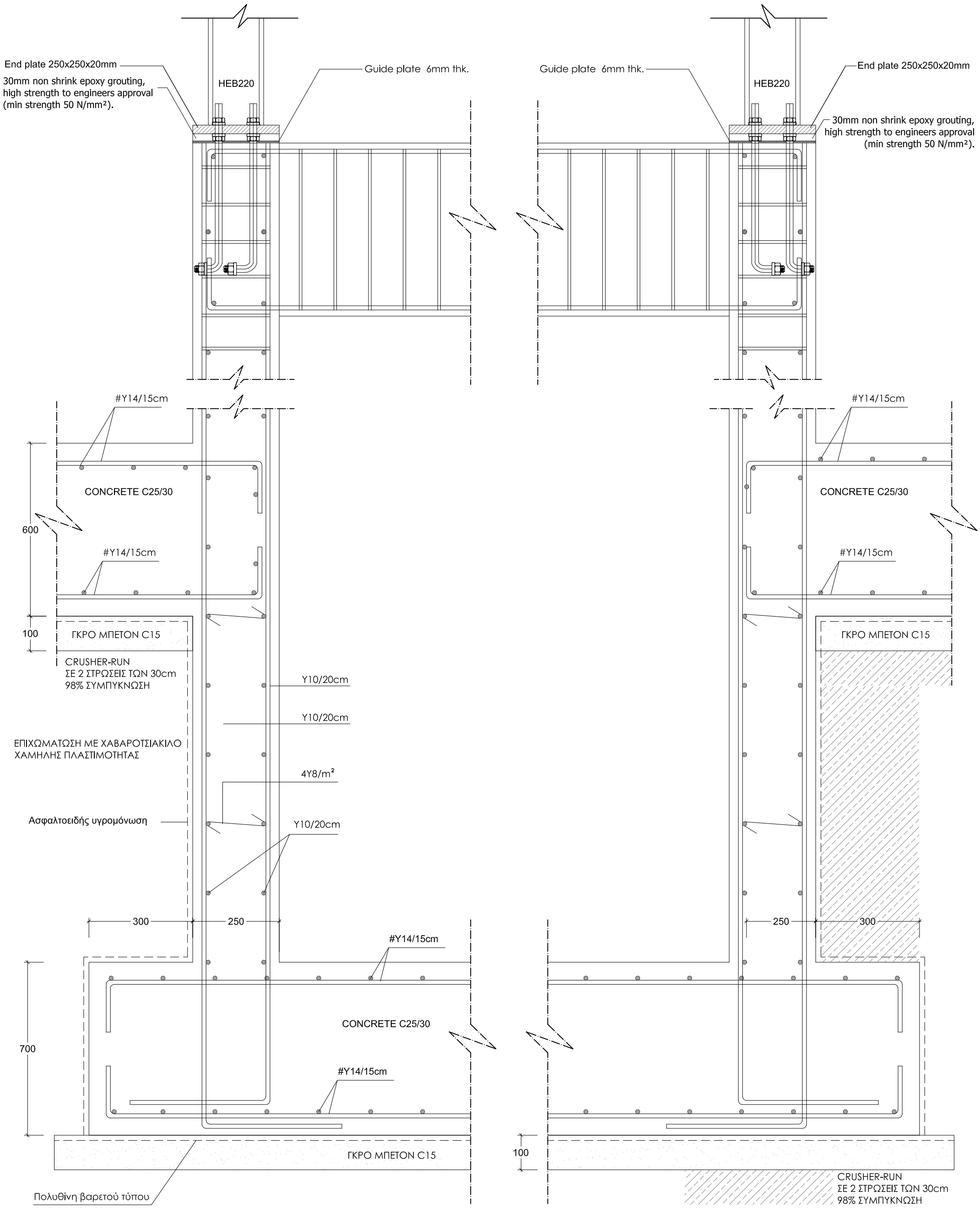

ΛΕΠΤΟΜΕΡΕΙΑ 1
ΠΗΓΑΔΙ ΑΝΕΛΚΥΣΤΗΡΑ
(ΚΛΙΜΑΚΑ 1:10)

www.theodotou.com.cy

ANDREAS THEODOTOU L.L.C.
E.T.E.K. Reg. No. C00230
ΤΗΛ:99667278/FAX:22254114
email:info@theodotou.com.cy

Eur. Ing. ΘΕΟΔΟΤΟΥ ΑΝΔΡΕΑΣ , A.M. E.T.E.K. A090164
ΠΟΛΙΤΙΚΟΣ ΜΗΧΑΝΙΚΟΣ ΑΠΘ , BSc, MSc

ΕΡΓΟ: ΠΟΛΥΚΑΤΟΙΚΙΑ ΜΕ ΜΕΤΑΛΛΙΚΟ ΣΚΕΛΕΤΟ

ΣΧΕΔΙΟ: ΛΕΠΤΟΜΕΡΕΙΑ ΠΗΓΑΔΙΟΥ ΑΝΕΛΚΥΣΤΗΡΑ

ΑΡ.ΣΧ:	Κ.Ε:	ΣΧΕΔΙΟ:	ΚΛΙΜΑΚΑ: 1:10 (A3)
Σ19	2023	ΜΓ/ΣΠ	
		ΕΛΕΓΧΟΣ: ΑΘ	ΗΜΕΡΟΜΗΝΙΑ: 08/06/2020

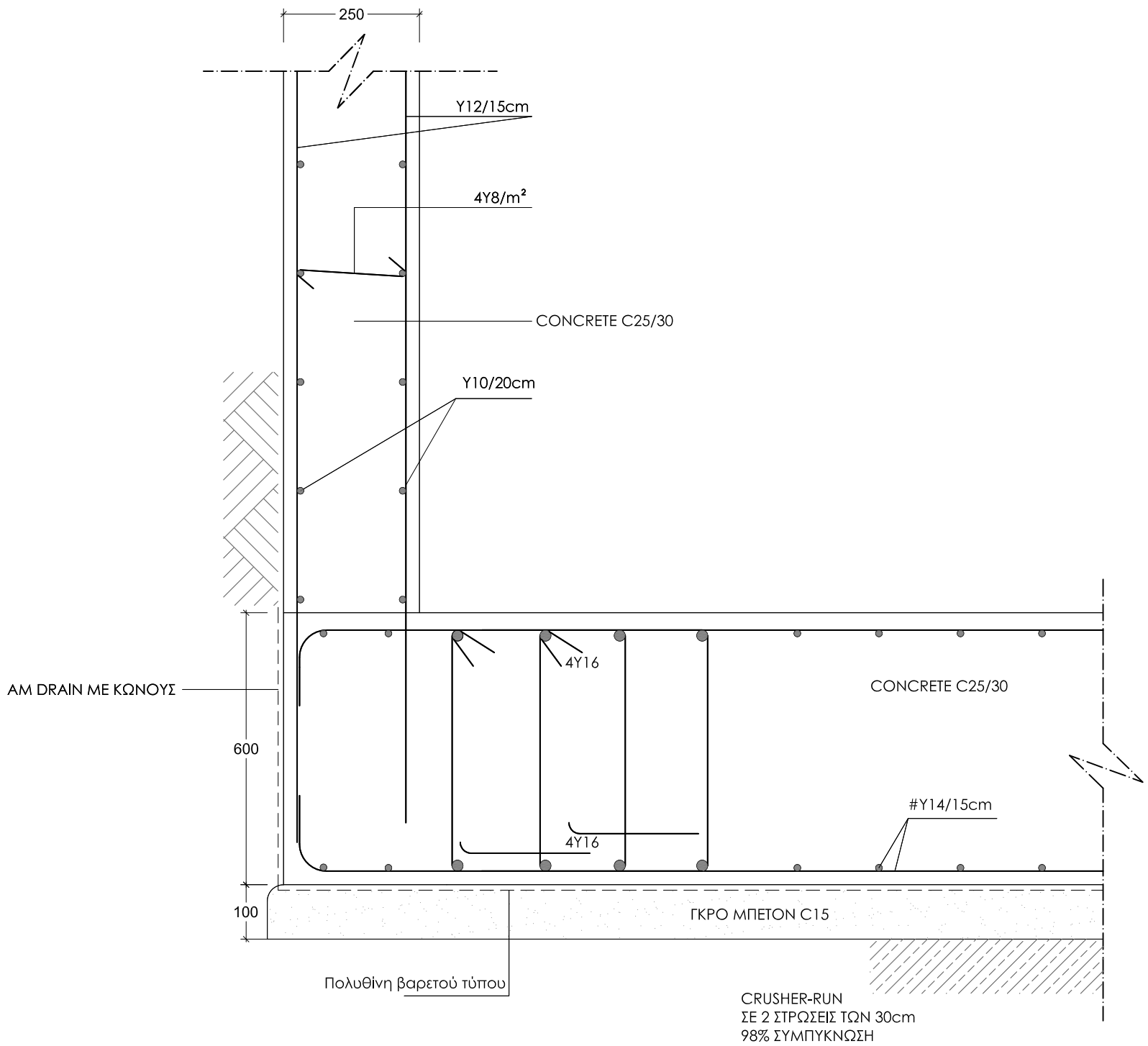

ΛΕΠΤΟΜΕΡΕΙΑ 2
ΤΟΙΧΟΣ ΠΛΗΡΩΣΗΣ ΥΠΟΓΕΙΟΥ - Τ.Υ.
(ΚΛΙΜΑΚΑ 1:10)

ΓΕΝΙΚΕΣ ΠΑΡΑΤΗΡΗΣΕΙΣ

1. Όλες οι διαστάσεις να λαμβάνονται από τα αρχιτεκτονικά σχέδια .
2. Όλα τα στατικά σχέδια να μελετηθούν σε σχέση με τους τεχνικούς όρους και όλα τα σχετικά αρχιτεκτονικά και ηλεκτρομηχανολογικά σχέδια (αν υπάρχουν οποιεσδήποτε ασυμφωνίες να αναφέρονται άμεσα στον επιβλέποντα αρχιτέκτονα / πολιτικό μηχανικό.
3. Ο εργολάβος θα πρέπει να εκπονήσει και υποβάλει σχέδιο ασφάλειας και υγείας πριν την έναρξη οποιασδήποτε εργασίας σύμφωνα με τις πρόνοιες του σχετικού νόμου και να διορίσει υπεύθυνο συντονιστή ασφάλειας.
4. Ο εργολάβος θα τηρά καθημερινά ημερολόγιο εργοταξίου.
5. Μπετόν C30 (C25/30) για όλη την οικοδομή (ο εργολάβος να υποβάλει mix design.Ο έλεγχος αντοχής θα γίνεται με τη λήψη κύβων πλευράς 15cm και με τη δοκιμή τους σε σύνθλιψη στις 7 και 28 ημέρες. Οι δοκιμές θα γίνουν με έξοδα του εργολάβου από ανεξάρτητο , εγκεκριμένο εργαστήριο.
6. Οπλισμός γενικά B500C .
7. Κάτω από τις νέες θεμελιώσεις τοποθετείται γκρό-μπετόν πάχους 10 cm.
8. Σε όλες τις πλευρές των θεμελίων και σιδηροσυνδέσεων γίνεται μόνωση.
9. Επικάλυψη οπλισμών:
   Πέδιλα: 6cm
   Σιδηροσυνδέσεις: 5cm
   Κολώνες : 3cm από συνδετήρα.
   Η απαιτούμενη κάλυψη του οπλισμού επιτυγχάνεται με τη χρήση πλαστικών spacers βαρετού τύπου της εγκρίσεως του Π.Μ.
10. Τα σίδερα να είναι όσο το δυνατόν μονοκόμματα ,όταν θα ενώνονται ,το μήκος ένωσης (Lap Length) θα είναι 60 φορές η διάμετρος του σιδήρου.
11. Χρήση δονητή σε όλες τις φάσεις της σκυροδέτησης.
12. Ο εργολάβος θα πρέπει να φροντίσει ώστε να στηρίξει/ αντιστηρίξει κατάλληλα τις γειτονικές περιουσίες και να φροντίσει για την όσο το δυνατό ασφαλέστερη μέθοδο εργασίας του.

Καμία εργασία δεν θα αρχίσει πριν την έκδοση άδειας οικοδομής , σε αντίθετη περίπτωση οι μελετητές δεν φέρουν καμία ευθύνη.

www.theodotou.com.cy

ANDREAS THEODOTOU L.L.C.
E.T.E.K. Reg. No. C00230
ΤΗΛ:99667278/FAX:22254114
email:info@theodotou.com.cy

Eur. Ing. ΘΕΟΔΟΤΟΥ ΑΝΔΡΕΑΣ , Α.Μ. Ε.Τ.Ε.Κ. Α090164
ΠΟΛΙΤΙΚΟΣ ΜΗΧΑΝΙΚΟΣ ΑΠΘ , BSc, MSc

ΕΡΓΟ: ΠΟΛΥΚΑΤΟΙΚΙΑ ΜΕ ΜΕΤΑΛΛΙΚΟ ΣΚΕΛΕΤΟ

ΣΧΕΔΙΟ: ΛΕΠΤΟΜΕΡΕΙΕΣ ΤΟΙΧΩΝ ΥΠΟΓΕΙΟΥ

ΑΡ.ΣΧ:	Κ.Ε:	ΣΧΕΔΙΟ:	ΚΛΙΜΑΚΑ: 1:10 (Α3)
Σ20	2023	ΜΓ/ΣΠ	
		ΕΛΕΓΧΟΣ: ΑΘ	ΗΜΕΡΟΜΗΝΙΑ: 08/06/2020

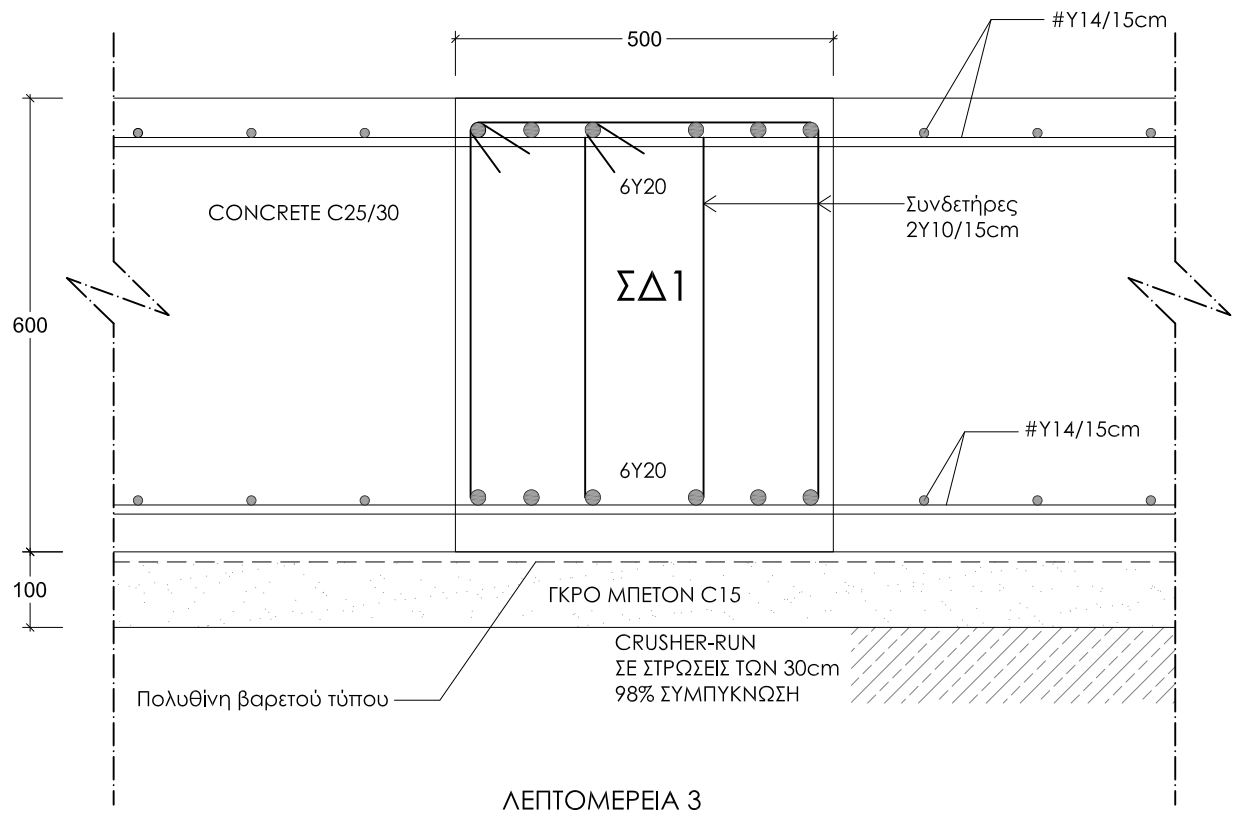

ΛΕΠΤΟΜΕΡΕΙΑ 3
ΤΥΠΙΚΗ ΤΟΜΗ ΚΕΝΤΡΙΚΗΣ ΔΟΚΟΥ ΠΕΔΙΛΟΠΛΑΚΑΣ -ΣΔ1
(ΚΛΙΜΑΚΑ 1:10)

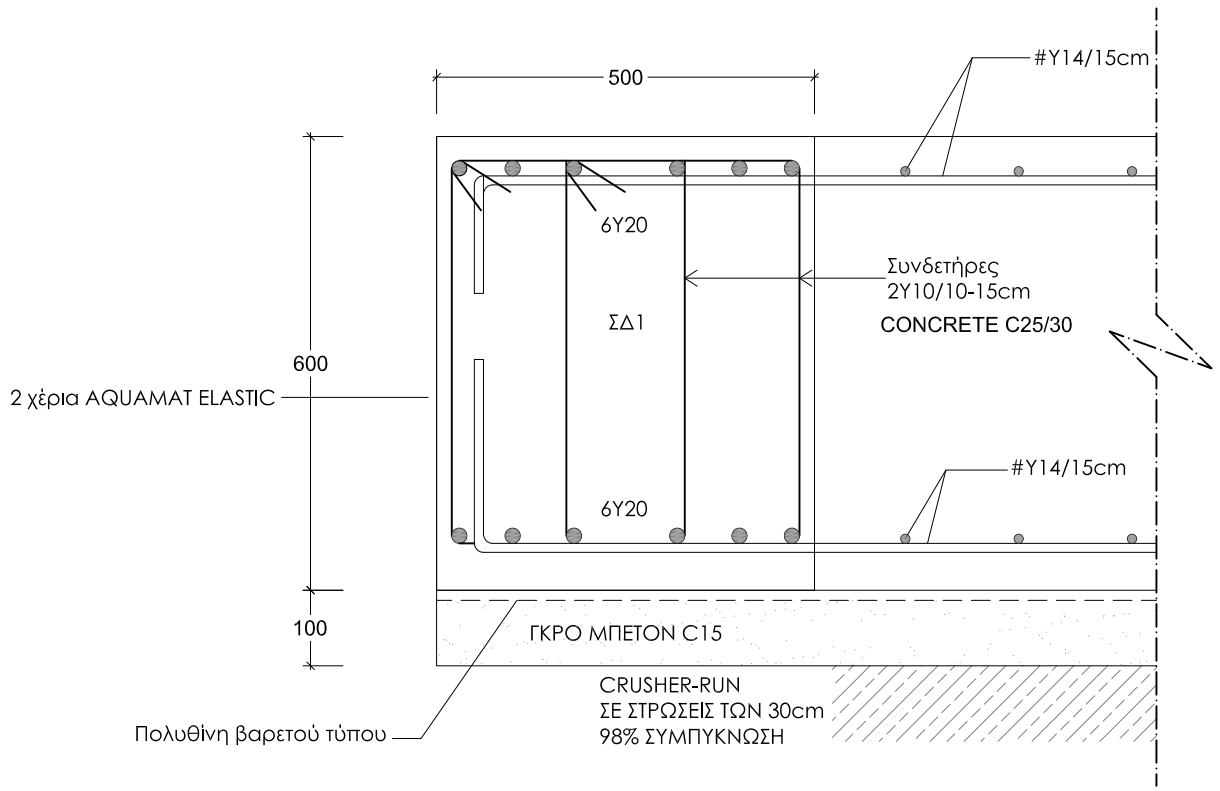

ΛΕΠΤΟΜΕΡΕΙΑ 4
ΤΥΠΙΚΗ ΤΟΜΗ ΔΟΚΟΥ ΠΕΔΙΛΟΠΛΑΚΑΣ - ΣΔ1 ΣΤΗΝ ΑΚΡΗ
(ΚΛΙΜΑΚΑ 1:10)

ΓΕΝΙΚΕΣ ΠΑΡΑΤΗΡΗΣΕΙΣ

1. Όλες οι διαστάσεις να λαμβάνονται από τα αρχιτεκτονικά σχέδια .
2. Όλα τα στατικά σχέδια να μελετηθούν σε σχέση με τους τεχνικούς όρους και όλα τα σχετικά αρχιτεκτονικά και ηλεκτρομηχανολογικά σχέδια (αν υπάρχουν οποιεσδήποτε ασυμφωνίες να αναφέρονται άμεσα στον επιβλέποντα αρχιτέκτονα / πολιτικό μηχανικό.
3. Ο εργολάβος θα πρέπει να εκπονήσει και υποβάλει σχέδιο ασφάλειας και υγείας πριν την έναρξη οποιασδήποτε εργασίας σύμφωνα με τις πρόνοιες του σχετικού νόμου και να διορίσει υπεύθυνο συντονιστή ασφάλειας.
4. Ο εργολάβος θα τηρά καθημερινά ημερολόγιο εργοταξίου.
5. Μπετόν C30 (C25/30) για όλη την οικοδομή (ο εργολάβος να υποβάλει mix design.Ο έλεγχος αντοχής θα γίνεται με τη λήψη κύβων πλευράς 15cm και με τη δοκιμή τους σε σύνθλιψη στις 7 και 28 ημέρες. Οι δοκιμές θα γίνουν με έξοδα του εργολάβου από ανεξάρτητο , εγκεκριμένο εργαστήριο.
6. Οπλισμός γενικά B500C .
7. Κάτω από τις νέες θεμελιώσεις τοποθετείται γκρό-μπετόν πάχους 10 cm.
8. Σε όλες τις πλευρές των θεμελίων και σιδηροσυνδέσεων γίνεται μόνωση.
9. Επικάλυψη οπλισμών:
   Πέδιλα: 6cm
   Σιδηροσυνδέσεις: 5cm
   Κολώνες : 3cm από συνδετήρα.
   Η απαιτούμενη κάλυψη του οπλισμού επιτυγχάνεται με τη χρήση πλαστικών spacers βαρετού τύπου της εγκρίσεως του Π.Μ.
10. Τα σίδερα να είναι όσο το δυνατόν μονοκόμματα ,όταν θα ενώνονται ,το μήκος ένωσης (Lap Length) θα είναι 60 φορές η διάμετρος του σιδήρου.
11. Χρήση δονητή σε όλες τις φάσεις της σκυροδέτησης.
12. Ο εργολάβος θα πρέπει να φροντίσει ώστε να στηρίξει/ αντιστηρίξει κατάλληλα τις γειτονικές περιουσίες και να φροντίσει για την όσο το δυνατό ασφαλέστερη μέθοδο εργασίας του.

Καμία εργασία δεν θα αρχίσει πριν την έκδοση άδειας οικοδομής , σε αντίθετη περίπτωση οι μελετητές δεν φέρουν καμία ευθύνη.

www.theodotou.com.cy

ANDREAS THEODOTOU L.L.C.
E.T.E.K. Reg. No. C00230
ΤΗΛ:99667278/FAX:22254114
email:info@theodotou.com.cy

Eur. Ing. ΘΕΟΔΟΤΟΥ ΑΝΔΡΕΑΣ , Α.Μ. Ε.Τ.Ε.Κ. Α090164
ΠΟΛΙΤΙΚΟΣ ΜΗΧΑΝΙΚΟΣ ΑΠΘ , BSc, MSc

ΕΡΓΟ: ΠΟΛΥΚΑΤΟΙΚΙΑ ΜΕ ΜΕΤΑΛΛΙΚΟ ΣΚΕΛΕΤΟ

ΣΧΕΔΙΟ: ΛΕΠΤΟΜΕΡΕΙΕΣ

ΑΡ.ΣΧ:	Κ.Ε:	ΣΧΕΔΙΟ:	ΚΛΙΜΑΚΑ: 1:10 (Α3)
Σ21	2023	ΜΓ/ΣΠ	
		ΕΛΕΓΧΟΣ: ΑΘ	ΗΜΕΡΟΜΗΝΙΑ: 08/06/2020

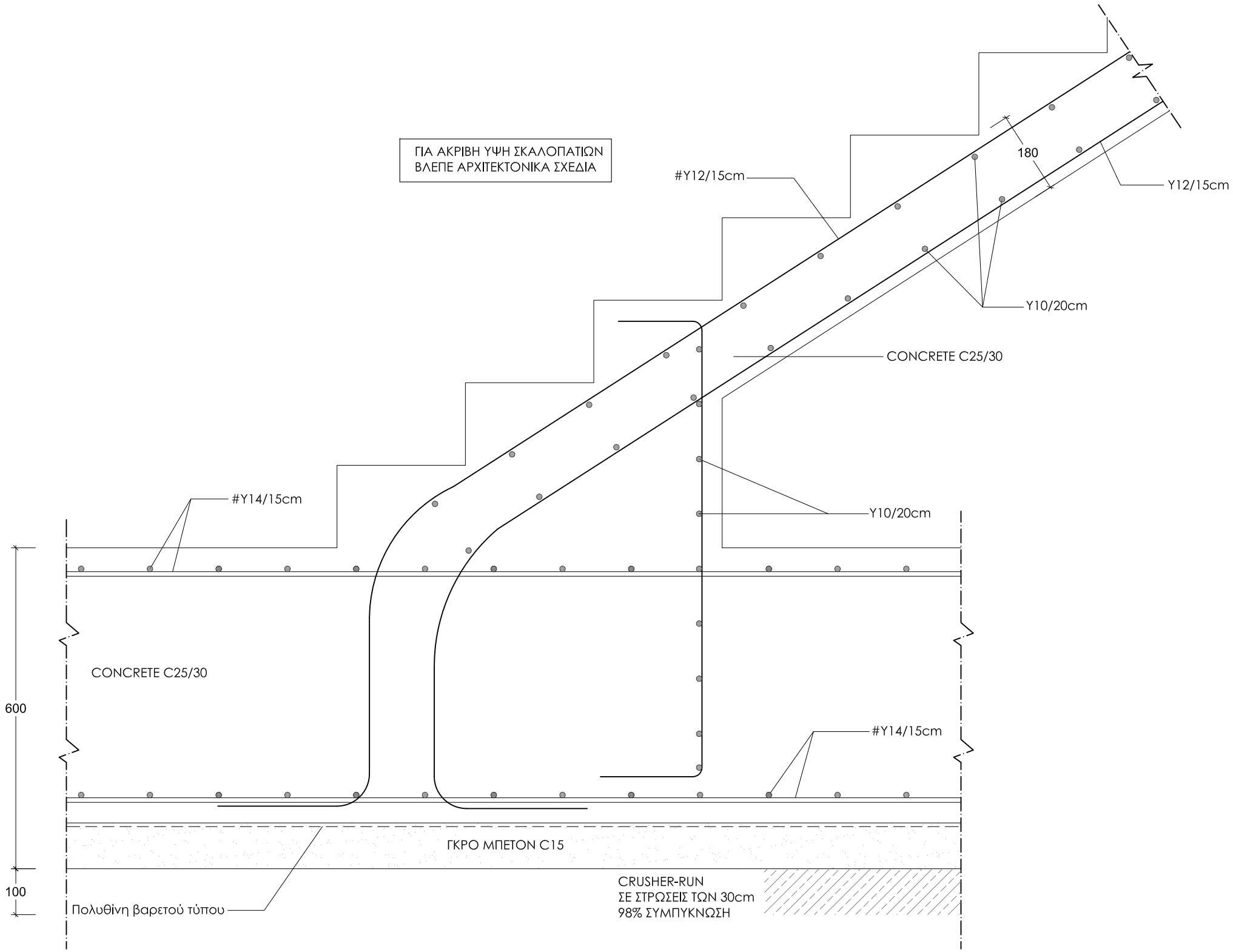

ΛΕΠΤΟΜΕΡΕΙΑ 5
ΤΟΜΗ ΚΛΙΜΑΚΟΣΤΑΣΙΟΥ
(ΚΛΙΜΑΚΑ 1:10)

ΓΕΝΙΚΕΣ ΠΑΡΑΤΗΡΗΣΕΙΣ

1. Όλες οι διαστάσεις να λαμβάνονται από τα αρχιτεκτονικά σχέδια .
2. Όλα τα στατικά σχέδια να μελετηθούν σε σχέση με τους τεχνικούς όρους και όλα τα σχετικά αρχιτεκτονικά και ηλεκτρομηχανολογικά σχέδια (αν υπάρχουν οποιεσδήποτε ασυμφωνίες να αναφέρονται άμεσα στον επιβλέποντα αρχιτέκτονα / πολιτικό μηχανικό.
3. Ο εργολάβος θα πρέπει να εκπονήσει και υποβάλει σχέδιο ασφάλειας και υγείας πριν την έναρξη οποιασδήποτε εργασίας σύμφωνα με τις πρόνοιες του σχετικού νόμου και να διορίσει υπεύθυνο συντονιστή ασφάλειας.
4. Ο εργολάβος θα τηρά καθημερινά ημερολόγιο εργοταξίου.
5. Μπετόν C30 (C25/30) για όλη την οικοδομή (ο εργολάβος να υποβάλει mix design.Ο έλεγχος αντοχής θα γίνεται με τη λήψη κύβων πλευράς 15cm και με τη δοκιμή τους σε σύνθλιψη στις 7 και 28 ημέρες. Οι δοκιμές θα γίνουν με έξοδα του εργολάβου από ανεξάρτητο , εγκεκριμένο εργαστήριο.
6. Οπλισμός γενικά B500C .
7. Κάτω από τις νέες θεμελιώσεις τοποθετείται γκρό-μπετόν πάχους 10 cm.
8. Σε όλες τις πλευρές των θεμελίων και σιδηροσυνδέσεων γίνεται μόνωση.
9. Επικάλυψη οπλισμών:
   Πέδιλα: 6cm
   Σιδηροσυνδέσεις: 5cm
   Κολώνες : 3cm από συνδετήρα.
   Η απαιτούμενη κάλυψη του οπλισμού επιτυγχάνεται με τη χρήση πλαστικών spacers βαρετού τύπου της εγκρίσεως του Π.Μ.
10. Τα σίδερα να είναι όσο το δυνατόν μονοκόμματα ,όταν θα ενώνονται ,το μήκος ένωσης (Lap Length) θα είναι 60 φορές η διάμετρος του σιδήρου.
11. Χρήση δονητή σε όλες τις φάσεις της σκυροδέτησης.
12. Ο εργολάβος θα πρέπει να φροντίσει ώστε να στηρίξει/ αντιστηρίξει κατάλληλα τις γειτονικές περιουσίες και να φροντίσει για την όσο το δυνατό ασφαλέστερη μέθοδο εργασίας του.

Καμία εργασία δεν θα αρχίσει πριν την έκδοση άδειας οικοδομής , σε αντίθετη περίπτωση οι μελετητές δεν φέρουν καμία ευθύνη.

www.theodotou.com.cy

ANDREAS THEODOTOU L.L.C.
E.T.E.K. Reg. No. C00230
ΤΗΛ:99667278/FAX:22254114
email:info@theodotou.com.cy

Eur. Ing. ΘΕΟΔΟΤΟΥ ΑΝΔΡΕΑΣ , A.M. E.T.E.K. A090164
ΠΟΛΙΤΙΚΟΣ ΜΗΧΑΝΙΚΟΣ ΑΠΘ , BSc, MSc

ΕΡΓΟ: ΠΟΛΥΚΑΤΟΙΚΙΑ ΜΕ ΜΕΤΑΛΛΙΚΟ ΣΚΕΛΕΤΟ

ΣΧΕΔΙΟ: ΤΟΜΗ ΚΛΙΜΑΚΟΣΤΑΣΙΟΥ

ΑΡ.ΣΧ:	Κ.Ε:	ΣΧΕΔΙΟ:	ΚΛΙΜΑΚΑ: 1:10 (A3)
Σ22	2023	ΜΓ/ΣΠ	
		ΕΛΕΓΧΟΣ: ΑΘ	ΗΜΕΡΟΜΗΝΙΑ: 08/06/2020

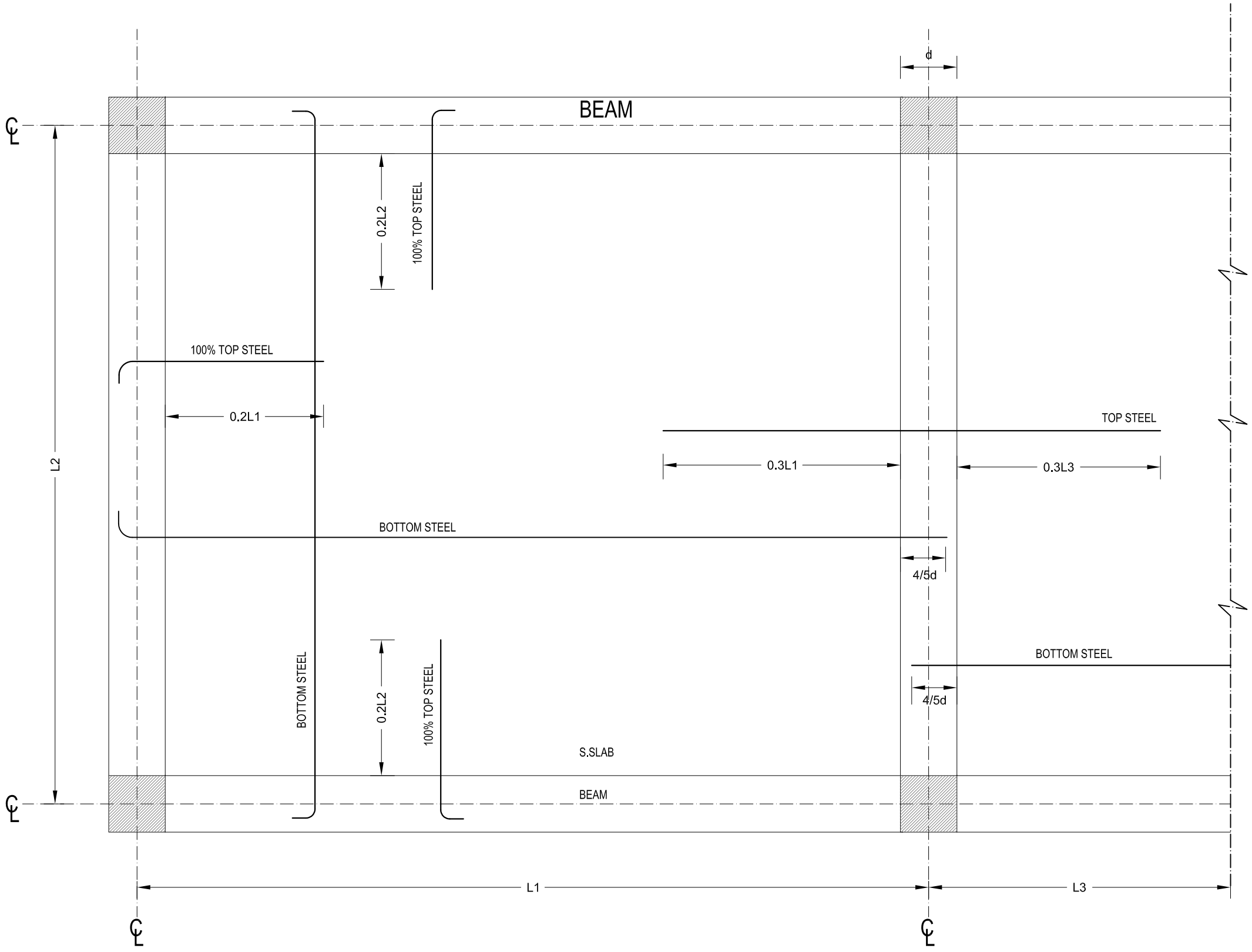

ΣΗΜΕΙΩΣΗ: Οπλισμός διανομών Y10/20cm

ΛΕΠΤΟΜΕΡΕΙΑ 6
ΓΕΝΙΚΗ ΛΕΠΤΟΜΕΡΕΙΑ ΟΠΛΙΣΜΟΥ ΠΛΑΚΩΝ

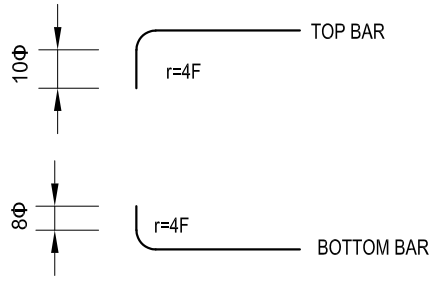

r=radius

d=beam width

F=bar diameter

L=length of each slab

ΓΕΝΙΚΕΣ ΠΑΡΑΤΗΡΗΣΕΙΣ

1. Όλες οι διαστάσεις να λαμβάνονται από τα αρχιτεκτονικά σχέδια .
2. Όλα τα στατικά σχέδια να μελετηθούν σε σχέση με τους τεχνικούς όρους και όλα τα σχετικά αρχιτεκτονικά και ηλεκτρομηχανολογικά σχέδια (αν υπάρχουν οποιεσδήποτε ασυμφωνίες να αναφέρονται άμεσα στον επιβλέποντα αρχιτέκτονα / πολιτικό μηχανικό.
3. Ο εργολάβος θα πρέπει να εκπονήσει και υποβάλει σχέδιο ασφάλειας και υγείας πριν την έναρξη οποιασδήποτε εργασίας σύμφωνα με τις πρόνοιες του σχετικού νόμου και να διορίσει υπεύθυνο συντονιστή ασφάλειας.
4. Ο εργολάβος θα τηρά καθημερινά ημερολόγιο εργοταξίου.
5. Μπετόν C30 (C25/30) για όλη την οικοδομή (ο εργολάβος να υποβάλει mix design.Ο έλεγχος αντοχής θα γίνεται με τη λήψη κύβων πλευράς 15cm και με τη δοκιμή τους σε σύνθλιψη στις 7 και 28 ημέρες. Οι δοκιμές θα γίνουν με έξοδα του εργολάβου από ανεξάρτητο , εγκεκριμένο εργαστήριο.
6. Οπλισμός γενικά B500C .
7. Κάτω από τις νέες θεμελιώσεις τοποθετείται γκρό-μπετόν πάχους 10 cm.
8. Σε όλες τις πλευρές των θεμελίων και σιδηροσυνδέσεων γίνεται μόνωση.
9. Επικάλυψη οπλισμών:
   Πέδιλα: 6cm
   Σιδηροσυνδέσεις: 5cm
   Κολώνες : 3cm από συνδετήρα.
   Η απαιτούμενη κάλυψη του οπλισμού επιτυγχάνεται με τη χρήση πλαστικών spacers βαρετού τύπου της εγκρίσεως του Π.Μ.
10. Τα σίδερα να είναι όσο το δυνατόν μονοκόμματα ,όταν θα ενώνονται ,το μήκος ένωσης (Lap Length) θα είναι 60 φορές η διάμετρος του σιδήρου.
11. Χρήση δονητή σε όλες τις φάσεις της σκυροδέτησης.
12. Ο εργολάβος θα πρέπει να φροντίσει ώστε να στηρίξει/ αντιστηρίξει κατάλληλα τις γειτονικές περιουσίες και να φροντίσει για την όσο το δυνατό ασφαλέστερη μέθοδο εργασίας του.

Καμία εργασία δεν θα αρχίσει πριν την έκδοση άδειας οικοδομής , σε αντίθετη περίπτωση οι μελετητές δεν φέρουν καμία ευθύνη.

www.theodotou.com.cy

ANDREAS THEODOTOU L.L.C.
E.T.E.K. Reg. No. C00230
ΤΗΛ:99667278/FAX:22254114
email:info@theodotou.com.cy

Eur. Ing. ΘΕΟΔΟΤΟΥ ΑΝΔΡΕΑΣ , A.M. E.T.E.K. A090164
ΠΟΛΙΤΙΚΟΣ ΜΗΧΑΝΙΚΟΣ ΑΠΘ , BSc, MSc

ΕΡΓΟ: ΠΟΛΥΚΑΤΟΙΚΙΑ ΜΕ ΜΕΤΑΛΛΙΚΟ ΣΚΕΛΕΤΟ

ΣΧΕΔΙΟ: ΛΕΠΤΟΜΕΡΕΙΕΣ

ΑΡ.ΣΧ:	Κ.Ε:	ΣΧΕΔΙΟ:	
Σ23	2023	ΜΓ/ΣΠ	
		ΕΛΕΓΧΟΣ: ΑΘ	ΗΜΕΡΟΜΗΝΙΑ: 08/06/2020

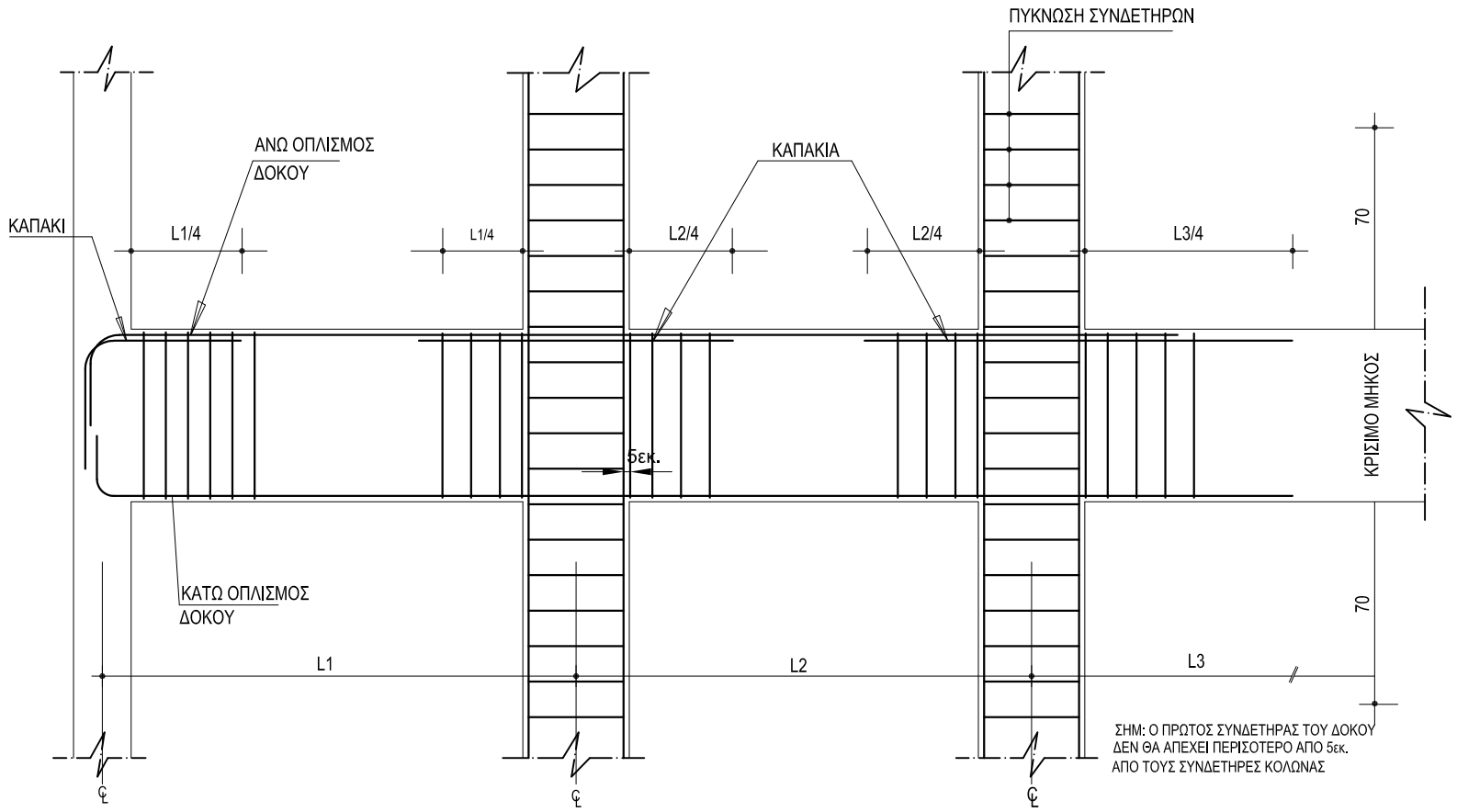

ΛΕΡΤΟΜΕΡΕΙΑ 7
ΛΕΠΤΟΜΕΡΕΙΑ ΟΠΛΙΣΜΟΥ ΔΟΚΩΝ ΚΑΙ ΣΥΝΔΕΣΗ ΚΟΛΩΝΑΣ ΜΕ ΔΟΚΟ

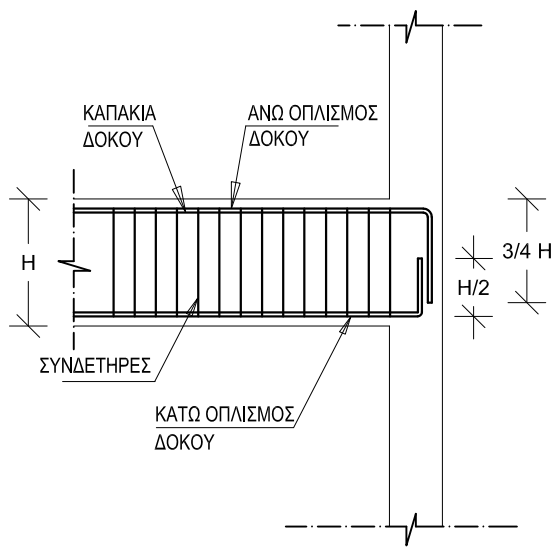

ΛΕΠΤΟΜΕΡΕΙΑ 8
ΛΕΠΤΟΜΕΡΕΙΑ ΟΠΛΙΣΜΟΥ ΔΟΚΩΝ ΜΗ ΣΥΝΕΧΟΜΕΝΩΝ

ΓΕΝΙΚΕΣ ΠΑΡΑΤΗΡΗΣΕΙΣ

1. Όλες οι διαστάσεις να λαμβάνονται από τα αρχιτεκτονικά σχέδια .
2. Όλα τα στατικά σχέδια να μελετηθούν σε σχέση με τους τεχνικούς όρους και όλα τα σχετικά αρχιτεκτονικά και ηλεκτρομηχανολογικά σχέδια (αν υπάρχουν οποιεσδήποτε ασυμφωνίες να αναφέρονται άμεσα στον επιβλέποντα αρχιτέκτονα / πολιτικό μηχανικό.
3. Ο εργολάβος θα πρέπει να εκπονήσει και υποβάλει σχέδιο ασφάλειας και υγείας πριν την έναρξη οποιασδήποτε εργασίας σύμφωνα με τις πρόνοιες του σχετικού νόμου και να διορίσει υπεύθυνο συντονιστή ασφάλειας.
4. Ο εργολάβος θα τηρά καθημερινά ημερολόγιο εργοταξίου.
5. Μπετόν C30 (C25/30) για όλη την οικοδομή (ο εργολάβος να υποβάλει mix design.Ο έλεγχος αντοχής θα γίνεται με τη λήψη κύβων πλευράς 15cm και με τη δοκιμή τους σε σύνθλιψη στις 7 και 28 ημέρες. Οι δοκιμές θα γίνουν με έξοδα του εργολάβου από ανεξάρτητο , εγκεκριμένο εργαστήριο.
6. Οπλισμός γενικά B500C .
7. Κάτω από τις νέες θεμελιώσεις τοποθετείται γκρό-μπετόν πάχους 10 cm.
8. Σε όλες τις πλευρές των θεμελίων και σιδηροσυνδέσεων γίνεται μόνωση.
9. Επικάλυψη οπλισμών:
   Πέδιλα: 6cm
   Σιδηροσυνδέσεις: 5cm
   Κολώνες : 3cm από συνδετήρα.
   Η απαιτούμενη κάλυψη του οπλισμού επιτυγχάνεται με τη χρήση πλαστικών spacers βαρετού τύπου της εγκρίσεως του Π.Μ.
10. Τα σίδερα να είναι όσο το δυνατόν μονοκόμματα ,όταν θα ενώνονται ,το μήκος ένωσης (Lap Length) θα είναι 60 φορές η διάμετρος του σιδήρου.
11. Χρήση δονητή σε όλες τις φάσεις της σκυροδέτησης.
12. Ο εργολάβος θα πρέπει να φροντίσει ώστε να στηρίξει/ αντιστηρίξει κατάλληλα τις γειτονικές περιουσίες και να φροντίσει για την όσο το δυνατό ασφαλέστερη μέθοδο εργασίας του.

Καμία εργασία δεν θα αρχίσει πριν την έκδοση άδειας οικοδομής , σε αντίθετη περίπτωση οι μελετητές δεν φέρουν καμία ευθύνη.

www.theodotou.com.cy

ANDREAS THEODOTOU L.L.C.
E.T.E.K. Reg. No. C00230
ΤΗΛ:99667278/FAX:22254114
email:info@theodotou.com.cy

Eur. Ing. ΘΕΟΔΟΤΟΥ ΑΝΔΡΕΑΣ , A.M. E.T.E.K. A090164
ΠΟΛΙΤΙΚΟΣ ΜΗΧΑΝΙΚΟΣ ΑΠΘ , BSc, MSc

ΕΡΓΟ: ΠΟΛΥΚΑΤΟΙΚΙΑ ΜΕ ΜΕΤΑΛΛΙΚΟ ΣΚΕΛΕΤΟ

ΣΧΕΔΙΟ: ΛΕΠΤΟΜΕΡΕΙΕΣ

ΑΡ.ΣΧ:	Κ.Ε:	ΣΧΕΔΙΟ:	
Σ24	2023	ΜΓ/ΣΠ	
		ΕΛΕΓΧΟΣ: ΑΘ	ΗΜΕΡΟΜΗΝΙΑ: 08/06/2020

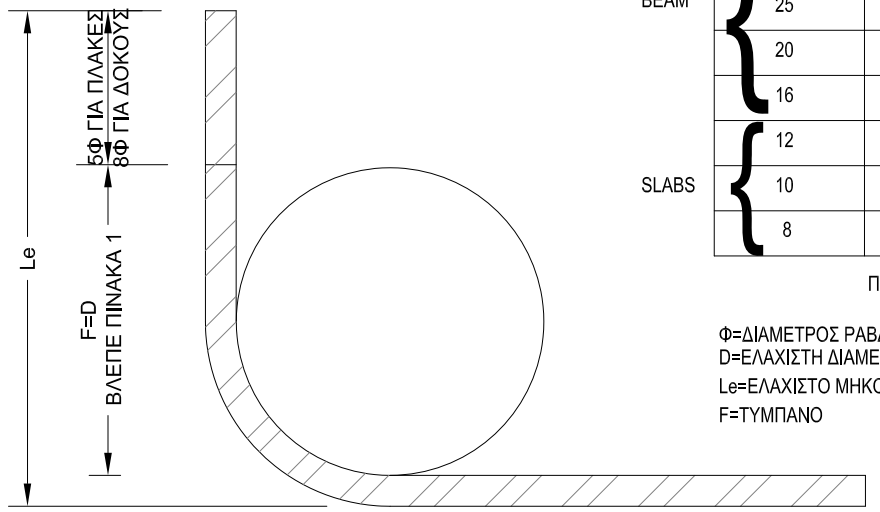

	Fy=500N/mm2		
	Φ (mm)	F(mm)	Le (mm)
BEAM	32	256	512
	25	200	400
	20	160	320
	16	128	208-256
SLABS	12	96	155-192
	10	80	130
	8	64	105

ΠΙΝΑΚΑΣ 1

Φ=ΔΙΑΜΕΤΡΟΣ ΡΑΒΔΟΥ
D=ΕΛΑΧΙΣΤΗ ΔΙΑΜΕΤΡΟΣ ΤΥΜΠΑΝΟΥ
Le=ΕΛΑΧΙΣΤΟ ΜΗΚΟΣ ΑΓΚΙΣΤΡΟΥ
F=ΤΥΜΠΑΝΟ

ΛΕΠΤΟΜΕΡΕΙΑ 9
ΛΕΠΤΟΜΕΡΕΙΑ ΚΑΜΠΥΛΩΣΗΣ ΡΑΒΔΩΝ ΟΠΛΙΣΜΟΥ
ΕΛΑΧΙΣΤΗ ΔΙΑΜΕΤΡΟΣ ΤΥΜΠΑΝΟΥ 8Φ

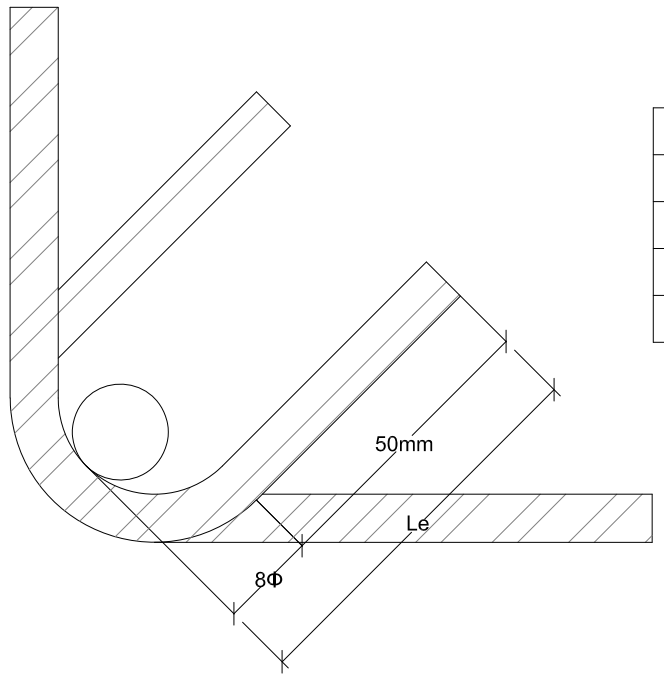

Fy=500N/mm2		
Φ (mm)	D(mm)	Le (mm)
12	96	146
10	80	130
8	64	114

ΠΙΝΑΚΑΣ 2 (ΚΟΛΩΝΕΣ)

Φ=ΔΙΑΜΕΤΡΟΣ ΡΑΒΔΟΥ
D=ΕΛΑΧΙΣΤΗ ΔΙΑΜΕΤΡΟΣ ΤΥΜΠΑΝΟΥ
Le=ΕΛΑΧΙΣΤΟ ΜΗΚΟΣ ΑΓΚΙΣΤΡΟΥ
F=ΤΥΜΠΑΝΟ

ΛΕΠΤΟΜΕΡΕΙΑ 10
ΛΕΠΤΟΜΕΡΕΙΕΣ ΚΑΜΠΥΛΩΣΗΣ ΣΥΝΔΕΤΗΡΩΝ

ΓΕΝΙΚΕΣ ΠΑΡΑΤΗΡΗΣΕΙΣ

1. Όλες οι διαστάσεις να λαμβάνονται από τα αρχιτεκτονικά σχέδια .
2. Όλα τα στατικά σχέδια να μελετηθούν σε σχέση με τους τεχνικούς όρους και όλα τα σχετικά αρχιτεκτονικά και ηλεκτρομηχανολογικά σχέδια (αν υπάρχουν οποιεσδήποτε ασυμφωνίες να αναφέρονται άμεσα στον επιβλέποντα αρχιτέκτονα / πολιτικό μηχανικό.
3. Ο εργολάβος θα πρέπει να εκπονήσει και υποβάλει σχέδιο ασφάλειας και υγείας πριν την έναρξη οποιασδήποτε εργασίας σύμφωνα με τις πρόνοιες του σχετικού νόμου και να διορίσει υπεύθυνο συντονιστή ασφάλειας.
4. Ο εργολάβος θα τηρά καθημερινά ημερολόγιο εργοταξίου.
5. Μπετόν C30 (C25/30) για όλη την οικοδομή (ο εργολάβος να υποβάλει mix design.Ο έλεγχος αντοχής θα γίνεται με τη λήψη κύβων πλευράς 15cm και με τη δοκιμή τους σε σύνθλιψη στις 7 και 28 ημέρες. Οι δοκιμές θα γίνουν με έξοδα του εργολάβου από ανεξάρτητο , εγκεκριμένο εργαστήριο.
6. Οπλισμός γενικά B500C .
7. Κάτω από τις νέες θεμελιώσεις τοποθετείται γκρό-μπετόν πάχους 10 cm.
8. Σε όλες τις πλευρές των θεμελίων και σιδηροσυνδέσεων γίνεται μόνωση.
9. Επικάλυψη οπλισμών:
   Πέδιλα: 6cm
   Σιδηροσυνδέσεις: 5cm
   Κολώνες : 3cm από συνδετήρα.
   Η απαιτούμενη κάλυψη του οπλισμού επιτυγχάνεται με τη χρήση πλαστικών spacers βαρετού τύπου της εγκρίσεως του Π.Μ.
10. Τα σίδερα να είναι όσο το δυνατόν μονοκόμματα ,όταν θα ενώνονται ,το μήκος ένωσης (Lap Length) θα είναι 60 φορές η διάμετρος του σιδήρου.
11. Χρήση δονητή σε όλες τις φάσεις της σκυροδέτησης.
12. Ο εργολάβος θα πρέπει να φροντίσει ώστε να στηρίξει/ αντιστηρίξει κατάλληλα τις γειτονικές περιουσίες και να φροντίσει για την όσο το δυνατό ασφαλέστερη μέθοδο εργασίας του.

Καμία εργασία δεν θα αρχίσει πριν την έκδοση άδειας οικοδομής , σε αντίθετη περίπτωση οι μελετητές δεν φέρουν καμία ευθύνη.

www.theodotou.com.cy

ANDREAS THEODOTOU L.L.C.
E.T.E.K. Reg. No. C00230
ΤΗΛ:99667278/FAX:22254114
email:info@theodotou.com.cy

Eur. Ing. ΘΕΟΔΟΤΟΥ ΑΝΔΡΕΑΣ , A.M. E.T.E.K. A090164
ΠΟΛΙΤΙΚΟΣ ΜΗΧΑΝΙΚΟΣ ΑΠΘ , BSc, MSc

ΕΡΓΟ: ΠΟΛΥΚΑΤΟΙΚΙΑ ΜΕ ΜΕΤΑΛΛΙΚΟ ΣΚΕΛΕΤΟ

ΣΧΕΔΙΟ: ΛΕΠΤΟΜΕΡΕΙΕΣ

ΑΡ.ΣΧ:	Κ.Ε:	ΣΧΕΔΙΟ:	
Σ25	2023	ΜΓ/ΣΠ	
		ΕΛΕΓΧΟΣ: ΑΘ	ΗΜΕΡΟΜΗΝΙΑ: 08/06/2020

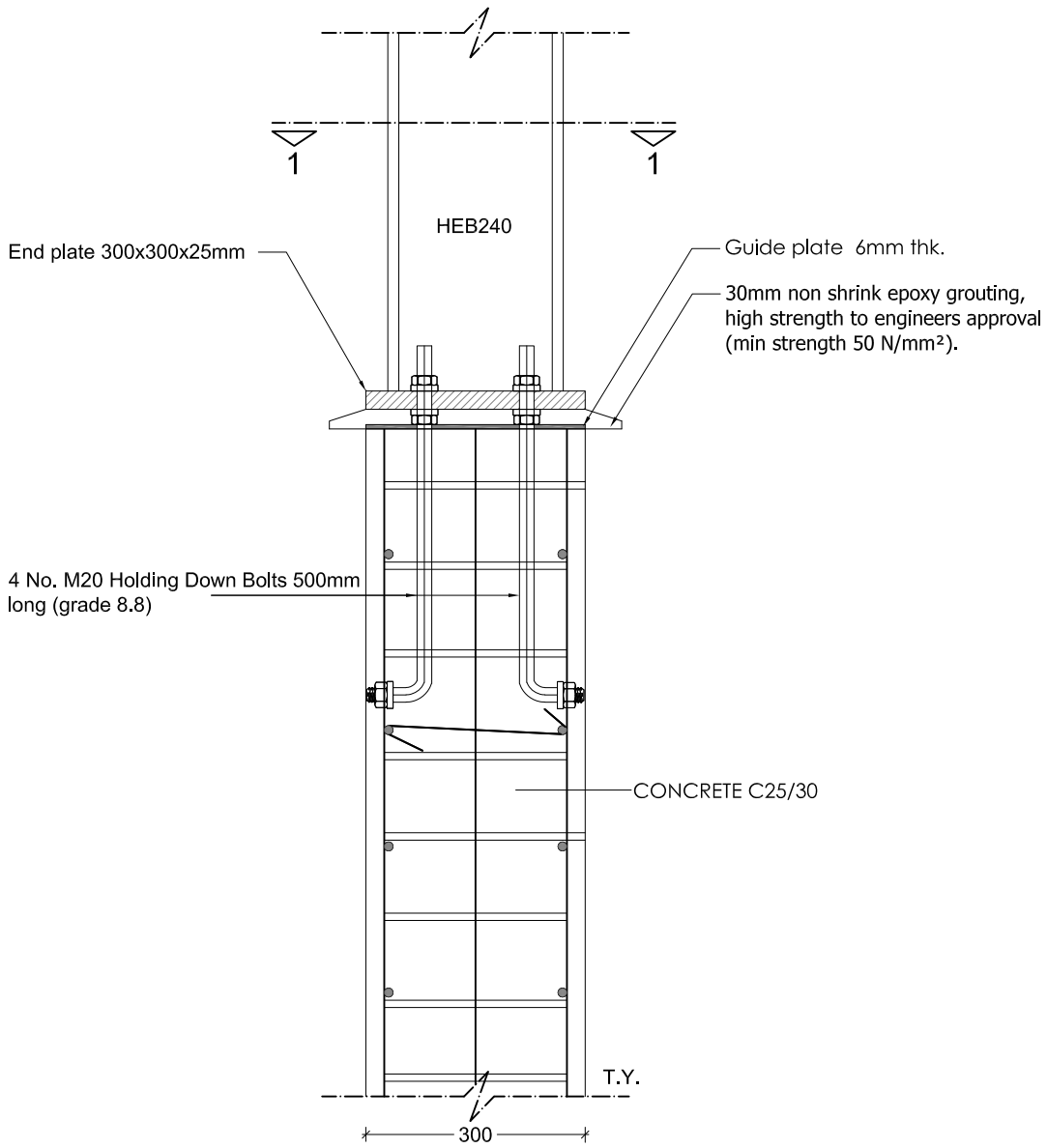

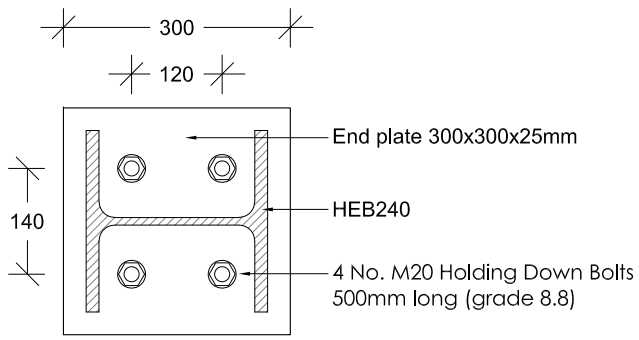

SECTION 1-1
(SCALE 1:10)

ΛΕΠΤΟΜΕΡΕΙΑ11
ΕΔΡΑΣΗ ΚΟΛΩΝΑΣ HEB 240 ΣΕ ΤΟΙΧΕΙΟ
(ΚΛΙΜΑΚΑ 1:10)

ΓΕΝΙΚΕΣ ΠΑΡΑΤΗΡΗΣΕΙΣ

1. Όλες οι διαστάσεις να λαμβάνονται από τα αρχιτεκτονικά σχέδια .
2. Όλα τα στατικά σχέδια να μελετηθούν σε σχέση με τους τεχνικούς όρους και όλα τα σχετικά αρχιτεκτονικά και ηλεκτρομηχανολογικά σχέδια (αν υπάρχουν οποιεσδήποτε ασυμφωνίες να αναφέρονται άμεσα στον επιβλέποντα αρχιτέκτονα / πολιτικό μηχανικό.
3. Ο εργολάβος θα πρέπει να εκπονήσει και υποβάλει σχέδιο ασφάλειας και υγείας πριν την έναρξη οποιασδήποτε εργασίας σύμφωνα με τις πρόνοιες του σχετικού νόμου και να διορίσει υπεύθυνο συντονιστή ασφάλειας.
4. Ο εργολάβος θα τηρά καθημερινά ημερολόγιο εργοταξίου.
5. Μπετόν C30 (C25/30) για όλη την οικοδομή (ο εργολάβος να υποβάλει mix design.Ο έλεγχος αντοχής θα γίνεται με τη λήψη κύβων πλευράς 15cm και με τη δοκιμή τους σε σύνθλιψη στις 7 και 28 ημέρες. Οι δοκιμές θα γίνουν με έξοδα του εργολάβου από ανεξάρτητο , εγκεκριμένο εργαστήριο.
6. Οπλισμός γενικά B500C .
7. Κάτω από τις νέες θεμελιώσεις τοποθετείται γκρό-μπετόν πάχους 10 cm.
8. Σε όλες τις πλευρές των θεμελίων και σιδηροσυνδέσεων γίνεται μόνωση.
9. Επικάλυψη οπλισμών:
   Πέδιλα: 6cm
   Σιδηροσυνδέσεις: 5cm
   Κολώνες : 3cm από συνδετήρα.
   Η απαιτούμενη κάλυψη του οπλισμού επιτυγχάνεται με τη χρήση πλαστικών spacers βαρετού τύπου της εγκρίσεως του Π.Μ.
10. Τα σίδερα να είναι όσο το δυνατόν μονοκόμματα ,όταν θα ενώνονται ,το μήκος ένωσης (Lap Length) θα είναι 60 φορές η διάμετρος του σιδήρου.
11. Χρήση δονητή σε όλες τις φάσεις της σκυροδέτησης.
12. Ο εργολάβος θα πρέπει να φροντίσει ώστε να στηρίξει/ αντιστηρίξει κατάλληλα τις γειτονικές περιουσίες και να φροντίσει για την όσο το δυνατό ασφαλέστερη μέθοδο εργασίας του.

Καμία εργασία δεν θα αρχίσει πριν την έκδοση άδειας οικοδομής , σε αντίθετη περίπτωση οι μελετητές δεν φέρουν καμία ευθύνη.

www.theodotou.com.cy

ANDREAS THEODOTOU L.L.C.
E.T.E.K. Reg. No. C00230
ΤΗΛ:99667278/FAX:22254114
email:info@theodotou.com.cy

Eur. Ing. ΘΕΟΔΟΤΟΥ ΑΝΔΡΕΑΣ , A.M. E.T.E.K. A090164
ΠΟΛΙΤΙΚΟΣ ΜΗΧΑΝΙΚΟΣ ΑΠΘ , BSc, MSc

ΕΡΓΟ: ΠΟΛΥΚΑΤΟΙΚΙΑ ΜΕ ΜΕΤΑΛΛΙΚΟ ΣΚΕΛΕΤΟ

ΣΧΕΔΙΟ: ΕΔΡΑΣΗ ΚΟΛΩΝΑΣ ΣΕ ΤΟΙΧΕΙΟ

ΑΡ.ΣΧ:	Κ.Ε:	ΣΧΕΔΙΟ:	ΚΛΙΜΑΚΑ: 1:10 (A3)
Σ26	2023	ΜΓ/ΣΠ	
		ΕΛΕΓΧΟΣ: ΑΘ	ΗΜΕΡΟΜΗΝΙΑ: 08/06/2020

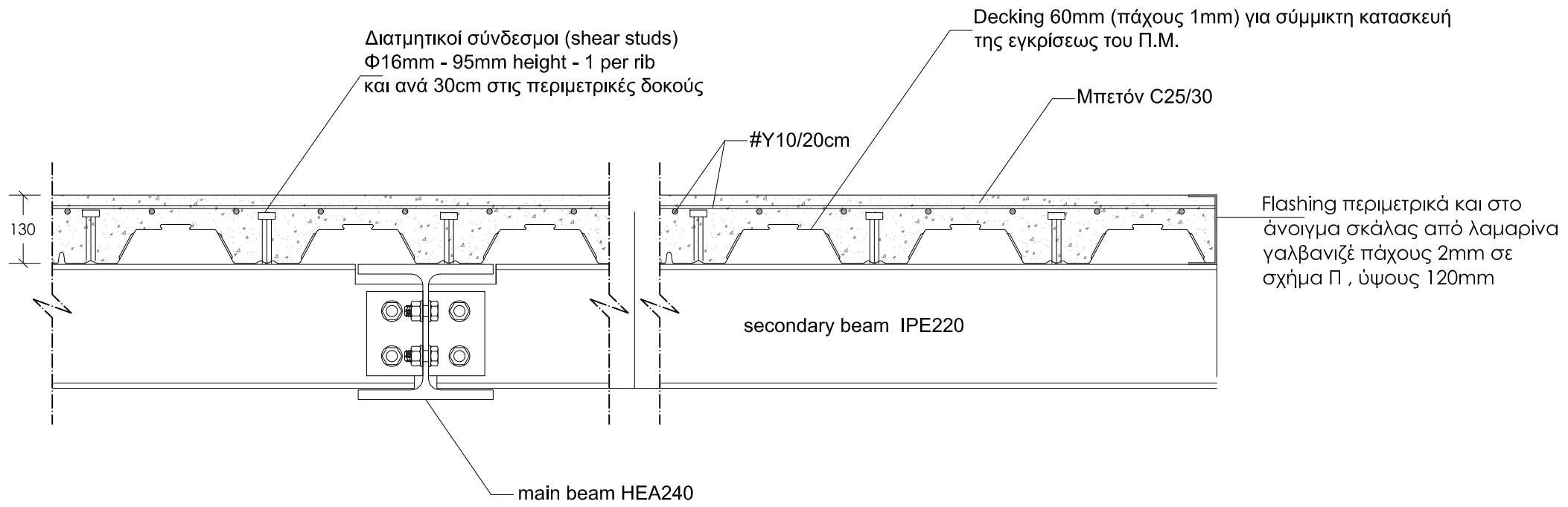

ΛΕΠΤΟΜΕΡΕΙΑ 12
ΤΟΜΗ ΠΑΤΩΜΑΤΟΣ ΜΕΤΑΛΛΙΚΟΥ ΦΟΡΕΑ (ΚΛΙΜΑΚΑ 1:10)

ΠΑΡΑΤΗΡΗΣΕΙΣ ΜΕΤΑΛΛΙΚΩΝ

- Ο ΥΠΕΡΓΟΛΑΒΟΣ ΤΩΝ ΜΕΤΑΛΛΙΚΩΝ ΚΑΤΑΣΚΕΥΩΝ ΘΑ ΕΤΟΙΜΑΣΕΙ ΠΛΗΡΗ SHOP DRAWINGS ΚΑΙ CONNECTION DETAILS ΚΑΙ ΝΑ ΤΑ ΥΠΟΒΑΛΕΙ ΣΤΟΝ ΠΟΛΙΤΙΚΟ ΜΗΧΑΝΙΚΟ ΠΡΟΣ ΕΓΚΡΙΣΗ. ΚΑΜΙΑ ΕΡΓΑΣΙΑ ΚΟΠΗΣ Η' ΕΠΕΞΕΡΓΑΣΙΑΣ ΔΕΝ ΘΑ ΠΡΑΓΜΑΤΟΠΟΙΗΘΕΙ ΠΡΙΝ ΤΗΝ ΕΓΚΡΙΣΗ ΤΟΥ ΠΟΛΙΤΙΚΟΥ ΜΗΧΑΝΙΚΟΥ.
- ΤΑ FILLET WELDS ΘΑ ΕΙΝΑΙ 6mm ΕΚΤΟΣ ΑΝ ΑΝΑΓΡΑΦΟΝΤΑΙ ΔΙΑΦΟΡΕΤΙΚΑ ΣΤΑ ΣΧΕΔΙΑ .
- ΟΙ ΗΛΕΚΤΡΟΣΥΓΚΟΛΛΗΣΕΙΣ ΘΑ ΓΙΝΟΝΤΑΙ ΑΠΟ ΕΜΠΕΙΡΟΥΣ-ΠΙΣΤΟΠΟΙΗΜΕΝΟΥΣ ΣΥΓΚΟΛΛΗΤΕΣ.
- ΟΛΕΣ ΟΙ ΜΕΤΑΛΛΙΚΕΣ ΚΑΤΑΣΚΕΥΕΣ ΑΦΟΥ ΑΜΜΟΒΟΛΗΘΟΥΝ ΘΑ ΒΑΦΤΟΥΝ ΜΕ ΕΝΑ ΧΕΡΙ SHOP PRIMER , ΟΥΤΩΣ ΩΣΤΕ ΝΑ ΓΙΝΕΙ Η ΕΠΕΞΕΡΓΑΣΙΑ ΤΟΥΣ ΣΤΟ ΕΡΓΟΣΤΑΣΙΟ . ΑΦΟΥ ΟΛΟΚΛΗΡΩΘΟΥΝ ΟΛΕΣ ΟΙ ΕΡΓΑΣΙΕΣ ΚΟΠΗΣ , ΣΥΓΚΟΛΛΗΣΗΣ ΚΑΙ ΤΡΥΠΗΜΑΤΟΣ , ΘΑ ΓΙΝΕΙ Η ΒΑΦΗ ΤΟΥΣ ΜΕ ΕΝΑ ΧΕΡΙ PRIMER SIGMAFAST 20 (ΕΛΑΧΙΣΤΟΥ ΠΑΧΟΥΣ 75μm) ΚΑΙ ΕΝΑ ΧΕΡΙ FINISH COAT SIGMAFAST 40 (ΕΛΑΧΙΣΤΟΥ ΠΑΧΟΥΣ 50μm).
- Ο ΥΠΕΡΓΟΛΑΒΟΣ ΤΩΝ ΜΕΤΑΛΛΙΚΩΝ ΚΑΤΑΣΚΕΥΩΝ ΘΑ ΕΤΟΙΜΑΣΕΙ ΠΛΗΡΗ ΠΡΟΣΦΟΡΑ ΓΙΑ ΟΛΕΣ ΤΙΣ ΕΡΓΑΣΙΕΣ , ΛΕΠΤΟΜΕΡΕΙΕΣ , ΧΡΩΜΑΤΙΣΜΟΥΣ , FLASHINGS , ΑΦΑΝΕΙΣ ΕΡΓΑΣΙΕΣ , ΣΚΑΛΕΣ Κ.Λ.Π.
- ΟΛΕΣ ΟΙ ΜΕΤΑΛΛΙΚΕΣ ΔΙΑΤΟΜΕΣ ΚΑΙ ΦΛΑΝΤΖΕΣ ΘΑ ΕΙΝΑΙ GRADE 43 (fy = 275 N/mm²) , ΕΚΤΟΣ ΑΝ ΑΝΑΓΡΑΦΕΤΑΙ ΔΙΑΦΟΡΕΤΙΚΑ .
- ΟΛΑ ΤΑ ΜΠΟΛΩΝΙΑ ΘΑ ΕΙΝΑΙ ΓΑΛΒΑΝΙΣΜΕΝΑ , ΘΑ ΦΕΡΟΥΝ ΡΟΔΕΛΛΕΣ ΚΑΙ ΘΑ ΕΙΝΑΙ GRADE 8.8.
- Ο ΥΠΕΡΓΟΛΑΒΟΣ ΤΩΝ ΜΕΤΑΛΛΙΚΩΝ ΚΑΤΑΣΚΕΥΩΝ ΘΑ ΥΠΟΒΑΛΕΙ ΠΡΟΣ ΕΓΚΡΙΣΗ ΟΛΑ ΤΑ MILL TEST CERTIFICATES ΤΩΝ ΔΙΑΤΟΜΩΝ.

Καμία εργασία δεν θα αρχίσει πριν την έκδοση άδειας οικοδομής , σε αντίθετη περίπτωση οι μελετητές δεν φέρουν καμία ευθύνη.

ΕΛΕΓΧΟΙ ΣΥΓΚΟΛΛΗΣΕΩΝ ΚΑΙ ΡΟΠΟΜΕΤΡΗΣΗ

Ο έλεγχος των συγκολλήσεων των μεταλλικών κατασκευών θα γίνει από ανεξάρτητο εργαστήριο της εγκρίσεως του Πολιτικού Μηχανικού , σύμφωνα με το πρότυπο «National Structural Steelwork Specification for Building Construction - 5th Edition».

Συγκεκριμένα θα γίνει 100% οπτικός έλεγχος και 20% έλεγχος με Διεισδυτικά υγρά *(Penetrant Testing - PT)* ή με Μαγνητικά σωματίδια *(Magnetic Particle Testing - MT)* στις συγκολλήσεις των κυρίως μερών και 10% στις συγκολλήσεις των δευτερευόντων μερών.

Επιπρόσθετα μετά την ολοκλήρωση της τοποθέτησης της κατασκευής , θα γίνει από το ανεξάρτητο εργαστήριο ροπομέτρηση για σύσφιγξη των κοχλιών με βάση τα πρότυπα.

www.theodotou.com.cy

ANDREAS THEODOTOU L.L.C.
E.T.E.K. Reg. No. C00230
ΤΗΛ:99667278/FAX:22254114
email:info@theodotou.com.cy

Eur. Ing. ΘΕΟΔΟΤΟΥ ΑΝΔΡΕΑΣ , Α.Μ. Ε.Τ.Ε.Κ. Α090164
ΠΟΛΙΤΙΚΟΣ ΜΗΧΑΝΙΚΟΣ ΑΠΘ , BSc, MSc

ΕΡΓΟ: ΠΟΛΥΚΑΤΟΙΚΙΑ ΜΕ ΜΕΤΑΛΛΙΚΟ ΣΚΕΛΕΤΟ

ΣΧΕΔΙΟ: ΤΟΜΗ ΠΑΤΩΜΑΤΟΣ

ΑΡ.ΣΧ: Σ27	Κ.Ε: 2023	ΣΧΕΔΙΟ: ΜΓ/ΣΠ	ΚΛΙΜΑΚΑ: 1:10 (Α3)
		ΕΛΕΓΧΟΣ: ΑΘ	ΗΜΕΡΟΜΗΝΙΑ: 08/06/2020

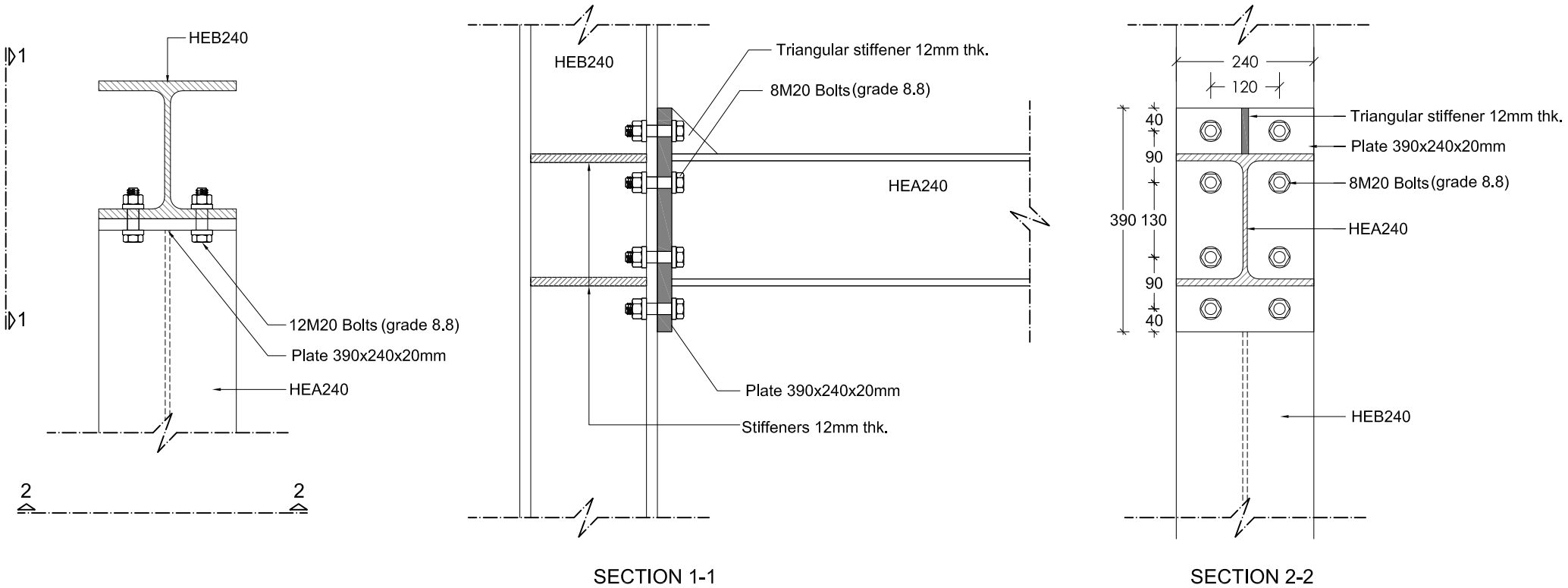

SECTION 1-1

SECTION 2-2

ΛΕΠΤΟΜΕΡΕΙΑ 13
ΕΝΩΣΗ ΔΟΚΟΥ HEA240 ΜΕ ΚΟΛΩΝΑ HEB240 (ΚΛΙΜΑΚΑ 1:10)

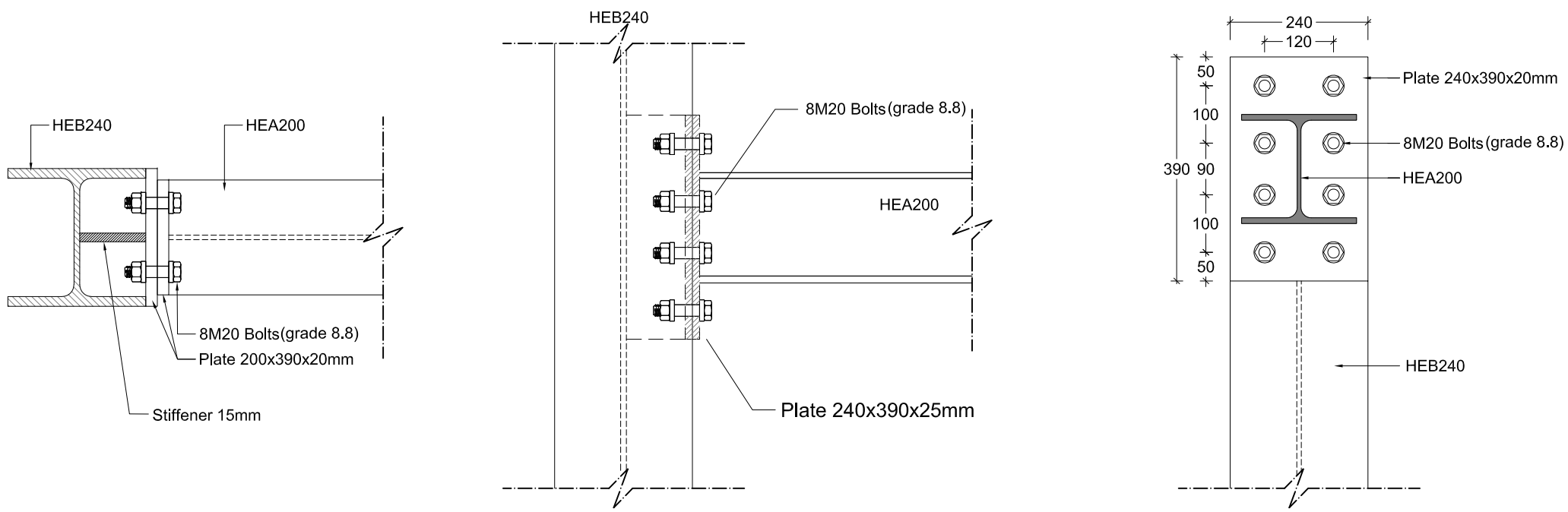

SECTION 1-1
(SCALE 1:10)

ΛΕΠΤΟΜΕΡΕΙΑ 14
ΕΝΩΣΗ ΔΟΚΟΥ HEA200 ΜΕ ΚΟΛΩΝΑ HEB240 (ΚΛΙΜΑΚΑ 1:10)

ΠΑΡΑΤΗΡΗΣΕΙΣ ΜΕΤΑΛΛΙΚΩΝ

- Ο ΥΠΕΡΓΟΛΑΒΟΣ ΤΩΝ ΜΕΤΑΛΛΙΚΩΝ ΚΑΤΑΣΚΕΥΩΝ ΘΑ ΕΤΟΙΜΑΣΕΙ ΠΛΗΡΗ SHOP DRAWINGS ΚΑΙ CONNECTION DETAILS ΚΑΙ ΝΑ ΤΑ ΥΠΟΒΑΛΕΙ ΣΤΟΝ ΠΟΛΙΤΙΚΟ ΜΗΧΑΝΙΚΟ ΠΡΟΣ ΕΓΚΡΙΣΗ. ΚΑΜΙΑ ΕΡΓΑΣΙΑ ΚΟΠΗΣ Η' ΕΠΕΞΕΡΓΑΣΙΑΣ ΔΕΝ ΘΑ ΠΡΑΓΜΑΤΟΠΟΙΗΘΕΙ ΠΡΙΝ ΤΗΝ ΕΓΚΡΙΣΗ ΤΟΥ ΠΟΛΙΤΙΚΟΥ ΜΗΧΑΝΙΚΟΥ.
- ΤΑ FILLET WELDS ΘΑ ΕΙΝΑΙ 6mm ΕΚΤΟΣ ΑΝ ΑΝΑΓΡΑΦΟΝΤΑΙ ΔΙΑΦΟΡΕΤΙΚΑ ΣΤΑ ΣΧΕΔΙΑ .
- ΟΙ ΗΛΕΚΤΡΟΣΥΓΚΟΛΛΗΣΕΙΣ ΘΑ ΓΙΝΟΝΤΑΙ ΑΠΟ ΕΜΠΕΙΡΟΥΣ-ΠΙΣΤΟΠΟΙΗΜΕΝΟΥΣ ΣΥΓΚΟΛΛΗΤΕΣ.
- ΟΛΕΣ ΟΙ ΜΕΤΑΛΛΙΚΕΣ ΚΑΤΑΣΚΕΥΕΣ ΑΦΟΥ ΑΜΜΟΒΟΛΗΘΟΥΝ ΘΑ ΒΑΦΤΟΥΝ ΜΕ ΕΝΑ ΧΕΡΙ SHOP PRIMER , ΟΥΤΩΣ ΩΣΤΕ ΝΑ ΓΙΝΕΙ Η ΕΠΕΞΕΡΓΑΣΙΑ ΤΟΥΣ ΣΤΟ ΕΡΓΟΣΤΑΣΙΟ . ΑΦΟΥ ΟΛΟΚΛΗΡΩΘΟΥΝ ΟΛΕΣ ΟΙ ΕΡΓΑΣΙΕΣ ΚΟΠΗΣ , ΣΥΓΚΟΛΛΗΣΗΣ ΚΑΙ ΤΡΥΠΗΜΑΤΟΣ , ΘΑ ΓΙΝΕΙ Η ΒΑΦΗ ΤΟΥΣ ΜΕ ΕΝΑ ΧΕΡΙ PRIMER SIGMAFAST 20 (ΕΛΑΧΙΣΤΟΥ ΠΑΧΟΥΣ 75μm) ΚΑΙ ΕΝΑ ΧΕΡΙ FINISH COAT SIGMAFAST 40 (ΕΛΑΧΙΣΤΟΥ ΠΑΧΟΥΣ 50μm).
- Ο ΥΠΕΡΓΟΛΑΒΟΣ ΤΩΝ ΜΕΤΑΛΛΙΚΩΝ ΚΑΤΑΣΚΕΥΩΝ ΘΑ ΕΤΟΙΜΑΣΕΙ ΠΛΗΡΗ ΠΡΟΣΦΟΡΑ ΓΙΑ ΟΛΕΣ ΤΙΣ ΕΡΓΑΣΙΕΣ , ΛΕΠΤΟΜΕΡΕΙΕΣ , ΧΡΩΜΑΤΙΣΜΟΥΣ , FLASHINGS , ΑΦΑΝΕΙΣ ΕΡΓΑΣΙΕΣ , ΣΚΑΛΕΣ Κ.Λ.Π.
- ΟΛΕΣ ΟΙ ΜΕΤΑΛΛΙΚΕΣ ΔΙΑΤΟΜΕΣ ΚΑΙ ΦΛΑΝΤΖΕΣ ΘΑ ΕΙΝΑΙ GRADE 43 (f_y = 275 N/mm²) , ΕΚΤΟΣ ΑΝ ΑΝΑΓΡΑΦΕΤΑΙ ΔΙΑΦΟΡΕΤΙΚΑ .
- ΟΛΑ ΤΑ ΜΠΟΛΩΝΙΑ ΘΑ ΕΙΝΑΙ ΓΑΛΒΑΝΙΣΜΕΝΑ , ΘΑ ΦΕΡΟΥΝ ΡΟΔΕΛΛΕΣ ΚΑΙ ΘΑ ΕΙΝΑΙ GRADE 8.8.
- Ο ΥΠΕΡΓΟΛΑΒΟΣ ΤΩΝ ΜΕΤΑΛΛΙΚΩΝ ΚΑΤΑΣΚΕΥΩΝ ΘΑ ΥΠΟΒΑΛΕΙ ΠΡΟΣ ΕΓΚΡΙΣΗ ΟΛΑ ΤΑ MILL TEST CERTIFICATES ΤΩΝ ΔΙΑΤΟΜΩΝ.

Καμία εργασία δεν θα αρχίσει πριν την έκδοση άδειας οικοδομής , σε αντίθετη περίπτωση οι μελετητές δεν φέρουν καμία ευθύνη.

www.theodotou.com.cy

ANDREAS THEODOTOU L.L.C.
E.T.E.K. Reg. No. C00230
ΤΗΛ:99667278/FAX:22254114
email:info@theodotou.com.cy

Eur. Ing. ΘΕΟΔΟΤΟΥ ΑΝΔΡΕΑΣ , Α.Μ. Ε.Τ.Ε.Κ. Α090164
ΠΟΛΙΤΙΚΟΣ ΜΗΧΑΝΙΚΟΣ ΑΠΘ , BSc, MSc

ΕΡΓΟ: ΠΟΛΥΚΑΤΟΙΚΙΑ ΜΕ ΜΕΤΑΛΛΙΚΟ ΣΚΕΛΕΤΟ

ΣΧΕΔΙΟ: ΛΕΠΤΟΜΕΡΕΙΕΣ

ΑΡ.ΣΧ:	Κ.Ε:	ΣΧΕΔΙΟ: ΜΓ/ΣΠ	ΚΛΙΜΑΚΑ: 1:10 (Α3)
Σ28	2023	ΕΛΕΓΧΟΣ: ΑΘ	ΗΜΕΡΟΜΗΝΙΑ: 08/06/2020

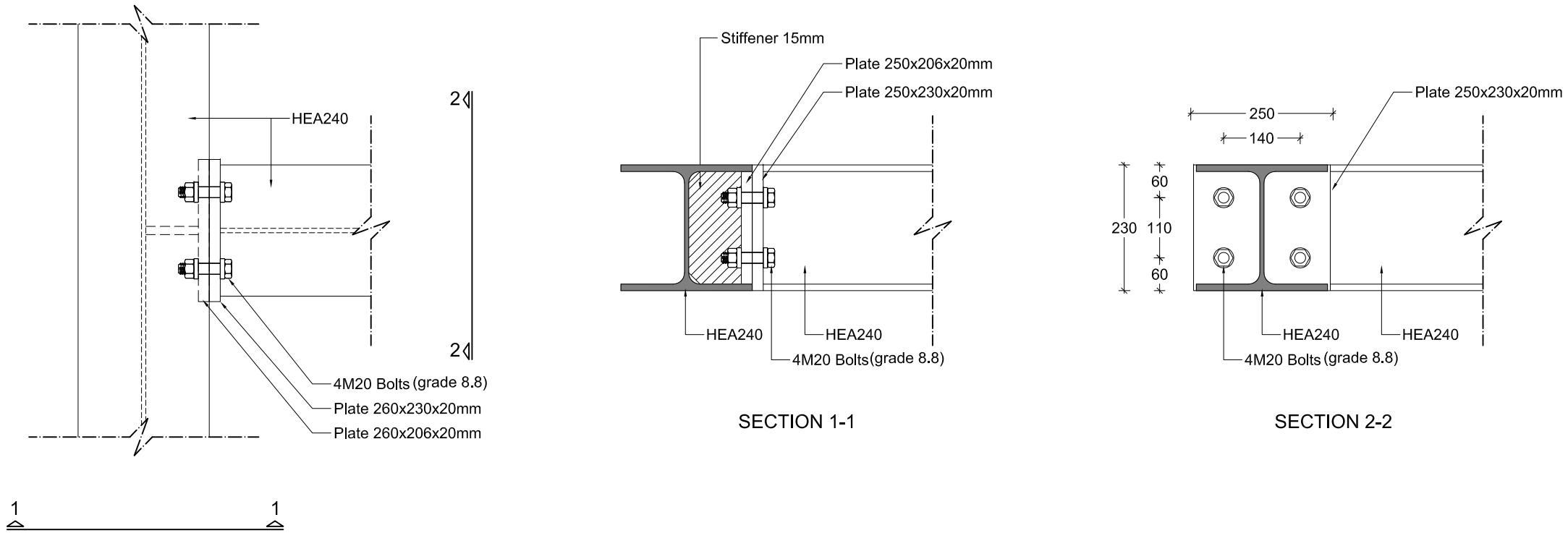

ΛΕΠΤΟΜΕΡΕΙΑ 15
ΕΝΩΣΗ ΔΟΚΟΥ HEA240 ΜΕ ΔΟΚΟ HEA240
(ΚΛΙΜΑΚΑ 1:10)

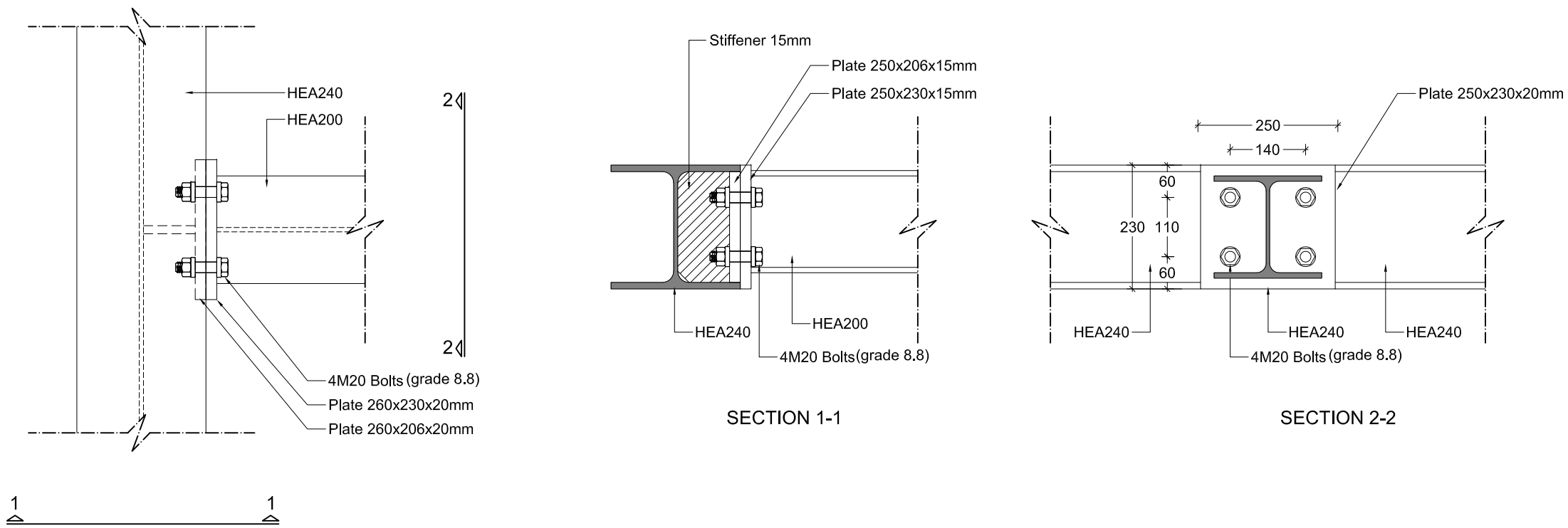

ΛΕΠΤΟΜΕΡΕΙΑ 16
ΕΝΩΣΗ ΔΟΚΟΥ HEA200 ΜΕ ΔΟΚΟ HEA240
(ΚΛΙΜΑΚΑ 1:10)

ΠΑΡΑΤΗΡΗΣΕΙΣ ΜΕΤΑΛΛΙΚΩΝ

- Ο ΥΠΕΡΓΟΛΑΒΟΣ ΤΩΝ ΜΕΤΑΛΛΙΚΩΝ ΚΑΤΑΣΚΕΥΩΝ ΘΑ ΕΤΟΙΜΑΣΕΙ ΠΛΗΡΗ SHOP DRAWINGS ΚΑΙ CONNECTION DETAILS ΚΑΙ ΝΑ ΤΑ ΥΠΟΒΑΛΕΙ ΣΤΟΝ ΠΟΛΙΤΙΚΟ ΜΗΧΑΝΙΚΟ ΠΡΟΣ ΕΓΚΡΙΣΗ. ΚΑΜΙΑ ΕΡΓΑΣΙΑ ΚΟΠΗΣ Η' ΕΠΕΞΕΡΓΑΣΙΑΣ ΔΕΝ ΘΑ ΠΡΑΓΜΑΤΟΠΟΙΗΘΕΙ ΠΡΙΝ ΤΗΝ ΕΓΚΡΙΣΗ ΤΟΥ ΠΟΛΙΤΙΚΟΥ ΜΗΧΑΝΙΚΟΥ.
- ΤΑ FILLET WELDS ΘΑ ΕΙΝΑΙ 6mm ΕΚΤΟΣ ΑΝ ΑΝΑΓΡΑΦΟΝΤΑΙ ΔΙΑΦΟΡΕΤΙΚΑ ΣΤΑ ΣΧΕΔΙΑ .
- ΟΙ ΗΛΕΚΤΡΟΣΥΓΚΟΛΛΗΣΕΙΣ ΘΑ ΓΙΝΟΝΤΑΙ ΑΠΟ ΕΜΠΕΙΡΟΥΣ-ΠΙΣΤΟΠΟΙΗΜΕΝΟΥΣ ΣΥΓΚΟΛΛΗΤΕΣ.
- ΟΛΕΣ ΟΙ ΜΕΤΑΛΛΙΚΕΣ ΚΑΤΑΣΚΕΥΕΣ ΑΦΟΥ ΑΜΜΟΒΟΛΗΘΟΥΝ ΘΑ ΒΑΦΤΟΥΝ ΜΕ ΕΝΑ ΧΕΡΙ SHOP PRIMER , ΟΥΤΩΣ ΩΣΤΕ ΝΑ ΓΙΝΕΙ Η ΕΠΕΞΕΡΓΑΣΙΑ ΤΟΥΣ ΣΤΟ ΕΡΓΟΣΤΑΣΙΟ . ΑΦΟΥ ΟΛΟΚΛΗΡΩΘΟΥΝ ΟΛΕΣ ΟΙ ΕΡΓΑΣΙΕΣ ΚΟΠΗΣ , ΣΥΓΚΟΛΛΗΣΗΣ ΚΑΙ ΤΡΥΠΗΜΑΤΟΣ , ΘΑ ΓΙΝΕΙ Η ΒΑΦΗ ΤΟΥΣ ΜΕ ΕΝΑ ΧΕΡΙ PRIMER SIGMAFAST 20 (ΕΛΑΧΙΣΤΟΥ ΠΑΧΟΥΣ 75μm) ΚΑΙ ΕΝΑ ΧΕΡΙ FINISH COAT SIGMAFAST 40 (ΕΛΑΧΙΣΤΟΥ ΠΑΧΟΥΣ 50μm).
- Ο ΥΠΕΡΓΟΛΑΒΟΣ ΤΩΝ ΜΕΤΑΛΛΙΚΩΝ ΚΑΤΑΣΚΕΥΩΝ ΘΑ ΕΤΟΙΜΑΣΕΙ ΠΛΗΡΗ ΠΡΟΣΦΟΡΑ ΓΙΑ ΟΛΕΣ ΤΙΣ ΕΡΓΑΣΙΕΣ , ΛΕΠΤΟΜΕΡΕΙΕΣ , ΧΡΩΜΑΤΙΣΜΟΥΣ , FLASHINGS , ΑΦΑΝΕΙΣ ΕΡΓΑΣΙΕΣ , ΣΚΑΛΕΣ Κ.Λ.Π.
- ΟΛΕΣ ΟΙ ΜΕΤΑΛΛΙΚΕΣ ΔΙΑΤΟΜΕΣ ΚΑΙ ΦΛΑΝΤΖΕΣ ΘΑ ΕΙΝΑΙ GRADE 43 (fy = 275 N/mm²) , ΕΚΤΟΣ ΑΝ ΑΝΑΓΡΑΦΕΤΑΙ ΔΙΑΦΟΡΕΤΙΚΑ .
- ΟΛΑ ΤΑ ΜΠΟΛΩΝΙΑ ΘΑ ΕΙΝΑΙ ΓΑΛΒΑΝΙΣΜΕΝΑ , ΘΑ ΦΕΡΟΥΝ ΡΟΔΕΛΛΕΣ ΚΑΙ ΘΑ ΕΙΝΑΙ GRADE 8.8.
- Ο ΥΠΕΡΓΟΛΑΒΟΣ ΤΩΝ ΜΕΤΑΛΛΙΚΩΝ ΚΑΤΑΣΚΕΥΩΝ ΘΑ ΥΠΟΒΑΛΕΙ ΠΡΟΣ ΕΓΚΡΙΣΗ ΟΛΑ ΤΑ MILL TEST CERTIFICATES ΤΩΝ ΔΙΑΤΟΜΩΝ.

Καμία εργασία δεν θα αρχίσει πριν την έκδοση άδειας οικοδομής , σε αντίθετη περίπτωση οι μελετητές δεν φέρουν καμία ευθύνη.

www.theodotou.com.cy

ANDREAS THEODOTOU L.L.C.
E.T.E.K. Reg. No. C00230
ΤΗΛ:99667278/FAX:22254114
email:info@theodotou.com.cy

Eur. Ing. ΘΕΟΔΟΤΟΥ ΑΝΔΡΕΑΣ , A.M. E.T.E.K. A090164
ΠΟΛΙΤΙΚΟΣ ΜΗΧΑΝΙΚΟΣ ΑΠΘ , BSc, MSc

ΕΡΓΟ: ΠΟΛΥΚΑΤΟΙΚΙΑ ΜΕ ΜΕΤΑΛΛΙΚΟ ΣΚΕΛΕΤΟ

ΣΧΕΔΙΟ: ΛΕΠΤΟΜΕΡΕΙΕΣ

ΑΡ.ΣΧ:	Κ.Ε:	ΣΧΕΔΙΟ:	ΚΛΙΜΑΚΑ: 1:10 (Α3)
Σ29	2023	ΜΓ/ΣΠ	
		ΕΛΕΓΧΟΣ: ΑΘ	ΗΜΕΡΟΜΗΝΙΑ: 08/06/2020

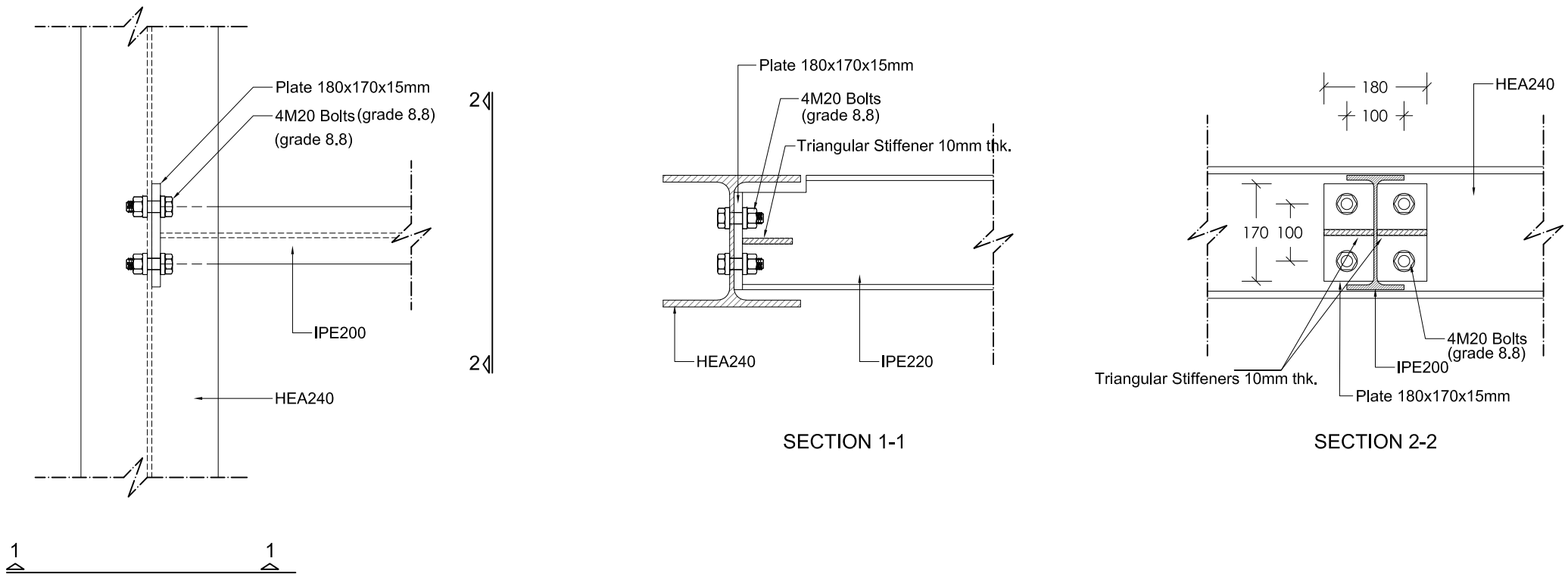

ΛΕΠΤΟΜΕΡΕΙΑ 17
ΕΝΩΣΗ ΔΟΚΟΥ IPE200 ΜΕ ΔΟΚΟ HEA240
(ΚΛΙΜΑΚΑ 1:10)

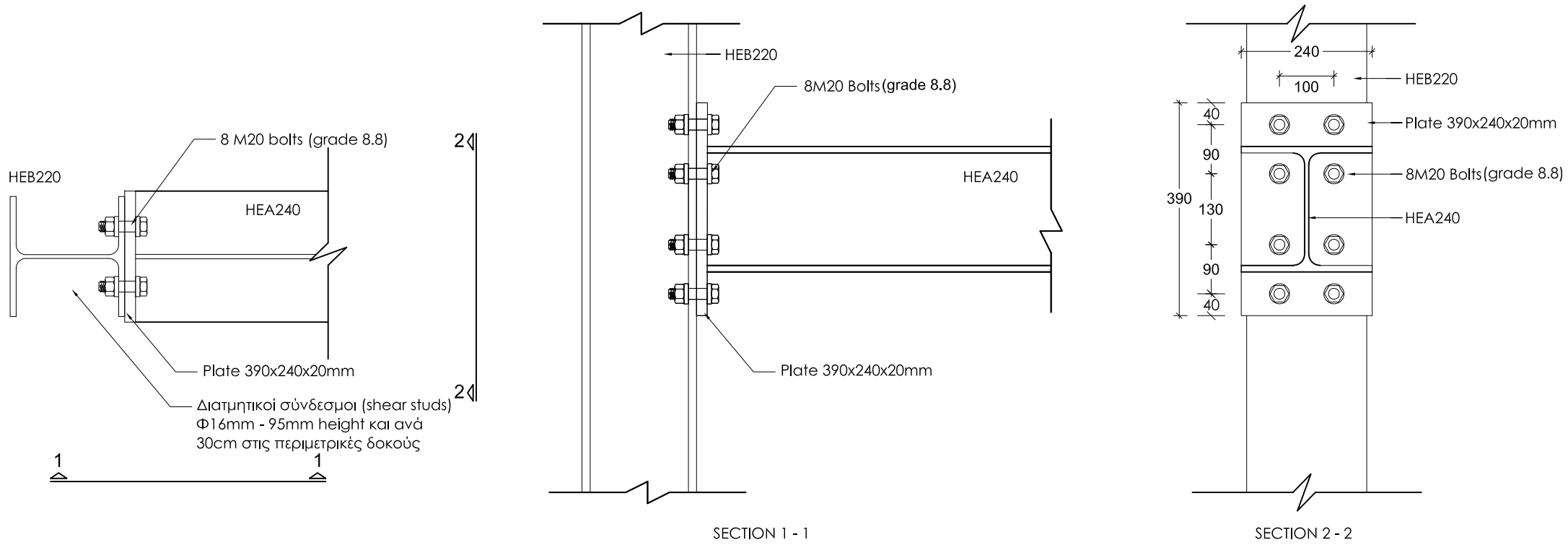

ΛΕΠΤΟΜΕΡΕΙΑ 18
ΕΝΩΣΗ ΔΟΚΟΥ HEA240 ΜΕ ΚΟΛΩΝΑ HEB220
(ΚΛΙΜΑΚΑ 1:10)

ΠΑΡΑΤΗΡΗΣΕΙΣ ΜΕΤΑΛΛΙΚΩΝ

- Ο ΥΠΕΡΓΟΛΑΒΟΣ ΤΩΝ ΜΕΤΑΛΛΙΚΩΝ ΚΑΤΑΣΚΕΥΩΝ ΘΑ ΕΤΟΙΜΑΣΕΙ ΠΛΗΡΗ SHOP DRAWINGS ΚΑΙ CONNECTION DETAILS ΚΑΙ ΝΑ ΤΑ ΥΠΟΒΑΛΕΙ ΣΤΟΝ ΠΟΛΙΤΙΚΟ ΜΗΧΑΝΙΚΟ ΠΡΟΣ ΕΓΚΡΙΣΗ. ΚΑΜΙΑ ΕΡΓΑΣΙΑ ΚΟΠΗΣ Η' ΕΠΕΞΕΡΓΑΣΙΑΣ ΔΕΝ ΘΑ ΠΡΑΓΜΑΤΟΠΟΙΗΘΕΙ ΠΡΙΝ ΤΗΝ ΕΓΚΡΙΣΗ ΤΟΥ ΠΟΛΙΤΙΚΟΥ ΜΗΧΑΝΙΚΟΥ.
- ΤΑ FILLET WELDS ΘΑ ΕΙΝΑΙ 6mm ΕΚΤΟΣ ΑΝ ΑΝΑΓΡΑΦΟΝΤΑΙ ΔΙΑΦΟΡΕΤΙΚΑ ΣΤΑ ΣΧΕΔΙΑ .
- ΟΙ ΗΛΕΚΤΡΟΣΥΓΚΟΛΛΗΣΕΙΣ ΘΑ ΓΙΝΟΝΤΑΙ ΑΠΟ ΕΜΠΕΙΡΟΥΣ-ΠΙΣΤΟΠΟΙΗΜΕΝΟΥΣ ΣΥΓΚΟΛΛΗΤΕΣ.
- ΟΛΕΣ ΟΙ ΜΕΤΑΛΛΙΚΕΣ ΚΑΤΑΣΚΕΥΕΣ ΑΦΟΥ ΑΜΜΟΒΟΛΗΘΟΥΝ ΘΑ ΒΑΦΤΟΥΝ ΜΕ ΕΝΑ ΧΕΡΙ SHOP PRIMER , ΟΥΤΩΣ ΩΣΤΕ ΝΑ ΓΙΝΕΙ Η ΕΠΕΞΕΡΓΑΣΙΑ ΤΟΥΣ ΣΤΟ ΕΡΓΟΣΤΑΣΙΟ . ΑΦΟΥ ΟΛΟΚΛΗΡΩΘΟΥΝ ΟΛΕΣ ΟΙ ΕΡΓΑΣΙΕΣ ΚΟΠΗΣ , ΣΥΓΚΟΛΛΗΣΗΣ ΚΑΙ ΤΡΥΠΗΜΑΤΟΣ , ΘΑ ΓΙΝΕΙ Η ΒΑΦΗ ΤΟΥΣ ΜΕ ΕΝΑ ΧΕΡΙ PRIMER SIGMAFAST 20 (ΕΛΑΧΙΣΤΟΥ ΠΑΧΟΥΣ 75μm) ΚΑΙ ΕΝΑ ΧΕΡΙ FINISH COAT SIGMAFAST 40 (ΕΛΑΧΙΣΤΟΥ ΠΑΧΟΥΣ 50μm).
- Ο ΥΠΕΡΓΟΛΑΒΟΣ ΤΩΝ ΜΕΤΑΛΛΙΚΩΝ ΚΑΤΑΣΚΕΥΩΝ ΘΑ ΕΤΟΙΜΑΣΕΙ ΠΛΗΡΗ ΠΡΟΣΦΟΡΑ ΓΙΑ ΟΛΕΣ ΤΙΣ ΕΡΓΑΣΙΕΣ , ΛΕΠΤΟΜΕΡΕΙΕΣ , ΧΡΩΜΑΤΙΣΜΟΥΣ , FLASHINGS , ΑΦΑΝΕΙΣ ΕΡΓΑΣΙΕΣ , ΣΚΑΛΕΣ Κ.Λ.Π.
- ΟΛΕΣ ΟΙ ΜΕΤΑΛΛΙΚΕΣ ΔΙΑΤΟΜΕΣ ΚΑΙ ΦΛΑΝΤΖΕΣ ΘΑ ΕΙΝΑΙ GRADE 43 (fy = 275 N/mm²) , ΕΚΤΟΣ ΑΝ ΑΝΑΓΡΑΦΕΤΑΙ ΔΙΑΦΟΡΕΤΙΚΑ .
- ΟΛΑ ΤΑ ΜΠΟΛΩΝΙΑ ΘΑ ΕΙΝΑΙ ΓΑΛΒΑΝΙΣΜΕΝΑ , ΘΑ ΦΕΡΟΥΝ ΡΟΔΕΛΛΕΣ ΚΑΙ ΘΑ ΕΙΝΑΙ GRADE 8.8.
- Ο ΥΠΕΡΓΟΛΑΒΟΣ ΤΩΝ ΜΕΤΑΛΛΙΚΩΝ ΚΑΤΑΣΚΕΥΩΝ ΘΑ ΥΠΟΒΑΛΕΙ ΠΡΟΣ ΕΓΚΡΙΣΗ ΟΛΑ ΤΑ MILL TEST CERTIFICATES ΤΩΝ ΔΙΑΤΟΜΩΝ.

Καμία εργασία δεν θα αρχίσει πριν την έκδοση άδειας οικοδομής , σε αντίθετη περίπτωση οι μελετητές δεν φέρουν καμία ευθύνη.

www.theodotou.com.cy

ANDREAS THEODOTOU L.L.C.
E.T.E.K. Reg. No. C00230
ΤΗΛ:99667278/FAX:22254114
email:info@theodotou.com.cy

Eur. Ing. ΘΕΟΔΟΤΟΥ ΑΝΔΡΕΑΣ , A.M. E.T.E.K. A090164
ΠΟΛΙΤΙΚΟΣ ΜΗΧΑΝΙΚΟΣ ΑΠΘ , BSc, MSc

ΕΡΓΟ: ΠΟΛΥΚΑΤΟΙΚΙΑ ΜΕ ΜΕΤΑΛΛΙΚΟ ΣΚΕΛΕΤΟ

ΣΧΕΔΙΟ: ΛΕΠΤΟΜΕΡΕΙΕΣ

ΑΡ.ΣΧ:	Κ.Ε:	ΣΧΕΔΙΟ:	ΚΛΙΜΑΚΑ: 1:10 (Α3)
Σ30	2023	ΜΓ/ΣΠ	
		ΕΛΕΓΧΟΣ: ΑΘ	ΗΜΕΡΟΜΗΝΙΑ: 08/06/2020

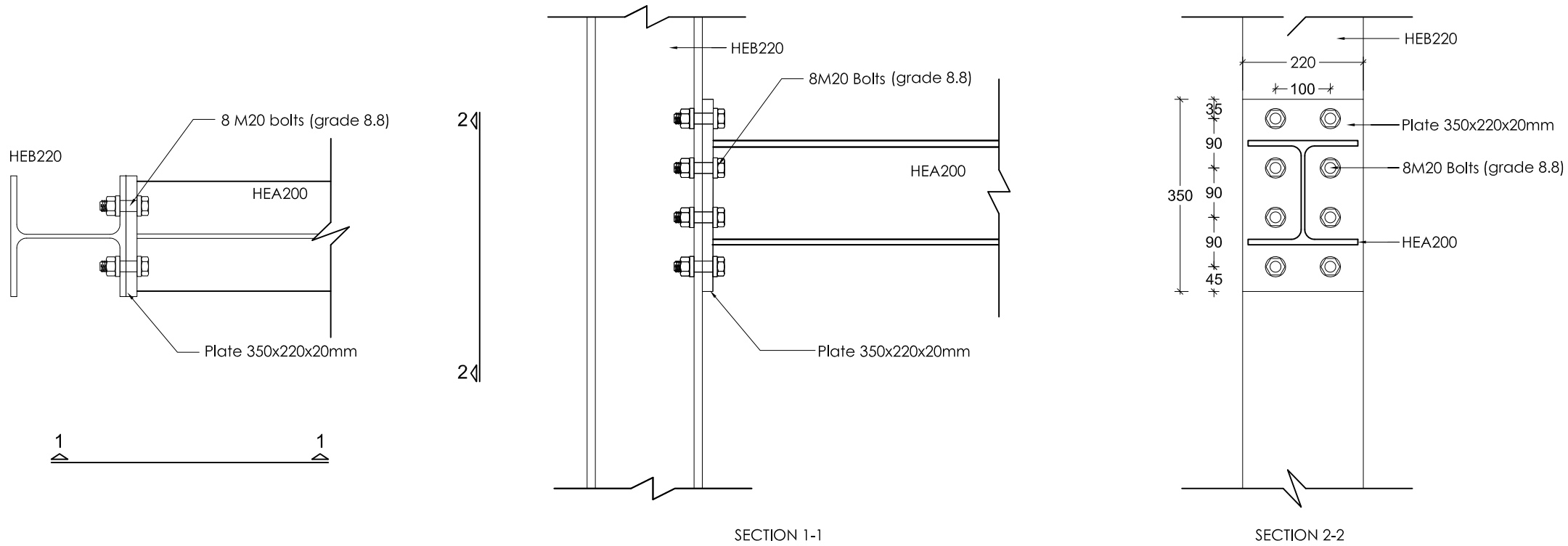

SECTION 1-1

SECTION 2-2

ΛΕΠΤΟΜΕΡΕΙΑ 19
ΕΝΩΣΗ ΔΟΚΟΥ HEA200 ΜΕ ΚΟΛΩΝΑ HEB220
(ΚΛΙΜΑΚΑ 1:10)

ΠΑΡΑΤΗΡΗΣΕΙΣ ΜΕΤΑΛΛΙΚΩΝ

- Ο ΥΠΕΡΓΟΛΑΒΟΣ ΤΩΝ ΜΕΤΑΛΛΙΚΩΝ ΚΑΤΑΣΚΕΥΩΝ ΘΑ ΕΤΟΙΜΑΣΕΙ ΠΛΗΡΗ SHOP DRAWINGS ΚΑΙ CONNECTION DETAILS ΚΑΙ ΝΑ ΤΑ ΥΠΟΒΑΛΕΙ ΣΤΟΝ ΠΟΛΙΤΙΚΟ ΜΗΧΑΝΙΚΟ ΠΡΟΣ ΕΓΚΡΙΣΗ. ΚΑΜΙΑ ΕΡΓΑΣΙΑ ΚΟΠΗΣ Η' ΕΠΕΞΕΡΓΑΣΙΑΣ ΔΕΝ ΘΑ ΠΡΑΓΜΑΤΟΠΟΙΗΘΕΙ ΠΡΙΝ ΤΗΝ ΕΓΚΡΙΣΗ ΤΟΥ ΠΟΛΙΤΙΚΟΥ ΜΗΧΑΝΙΚΟΥ.
- ΤΑ FILLET WELDS ΘΑ ΕΙΝΑΙ 6mm ΕΚΤΟΣ ΑΝ ΑΝΑΓΡΑΦΟΝΤΑΙ ΔΙΑΦΟΡΕΤΙΚΑ ΣΤΑ ΣΧΕΔΙΑ .
- ΟΙ ΗΛΕΚΤΡΟΣΥΓΚΟΛΛΗΣΕΙΣ ΘΑ ΓΙΝΟΝΤΑΙ ΑΠΟ ΕΜΠΕΙΡΟΥΣ-ΠΙΣΤΟΠΟΙΗΜΕΝΟΥΣ ΣΥΓΚΟΛΛΗΤΕΣ.
- ΟΛΕΣ ΟΙ ΜΕΤΑΛΛΙΚΕΣ ΚΑΤΑΣΚΕΥΕΣ ΑΦΟΥ ΑΜΜΟΒΟΛΗΘΟΥΝ ΘΑ ΒΑΦΤΟΥΝ ΜΕ ΕΝΑ ΧΕΡΙ SHOP PRIMER , ΟΥΤΩΣ ΩΣΤΕ ΝΑ ΓΙΝΕΙ Η ΕΠΕΞΕΡΓΑΣΙΑ ΤΟΥΣ ΣΤΟ ΕΡΓΟΣΤΑΣΙΟ . ΑΦΟΥ ΟΛΟΚΛΗΡΩΘΟΥΝ ΟΛΕΣ ΟΙ ΕΡΓΑΣΙΕΣ ΚΟΠΗΣ , ΣΥΓΚΟΛΛΗΣΗΣ ΚΑΙ ΤΡΥΠΗΜΑΤΟΣ , ΘΑ ΓΙΝΕΙ Η ΒΑΦΗ ΤΟΥΣ ΜΕ ΕΝΑ ΧΕΡΙ PRIMER SIGMAFAST 20 (ΕΛΑΧΙΣΤΟΥ ΠΑΧΟΥΣ 75μm) ΚΑΙ ΕΝΑ ΧΕΡΙ FINISH COAT SIGMAFAST 40 (ΕΛΑΧΙΣΤΟΥ ΠΑΧΟΥΣ 50μm).
- Ο ΥΠΕΡΓΟΛΑΒΟΣ ΤΩΝ ΜΕΤΑΛΛΙΚΩΝ ΚΑΤΑΣΚΕΥΩΝ ΘΑ ΕΤΟΙΜΑΣΕΙ ΠΛΗΡΗ ΠΡΟΣΦΟΡΑ ΓΙΑ ΟΛΕΣ ΤΙΣ ΕΡΓΑΣΙΕΣ , ΛΕΠΤΟΜΕΡΕΙΕΣ , ΧΡΩΜΑΤΙΣΜΟΥΣ , FLASHINGS , ΑΦΑΝΕΙΣ ΕΡΓΑΣΙΕΣ , ΣΚΑΛΕΣ Κ.Λ.Π.
- ΟΛΕΣ ΟΙ ΜΕΤΑΛΛΙΚΕΣ ΔΙΑΤΟΜΕΣ ΚΑΙ ΦΛΑΝΤΖΕΣ ΘΑ ΕΙΝΑΙ GRADE 43 (fy = 275 N/mm²) , ΕΚΤΟΣ ΑΝ ΑΝΑΓΡΑΦΕΤΑΙ ΔΙΑΦΟΡΕΤΙΚΑ .
- ΟΛΑ ΤΑ ΜΠΟΛΩΝΙΑ ΘΑ ΕΙΝΑΙ ΓΑΛΒΑΝΙΣΜΕΝΑ , ΘΑ ΦΕΡΟΥΝ ΡΟΔΕΛΛΕΣ ΚΑΙ ΘΑ ΕΙΝΑΙ GRADE 8.8.
- Ο ΥΠΕΡΓΟΛΑΒΟΣ ΤΩΝ ΜΕΤΑΛΛΙΚΩΝ ΚΑΤΑΣΚΕΥΩΝ ΘΑ ΥΠΟΒΑΛΕΙ ΠΡΟΣ ΕΓΚΡΙΣΗ ΟΛΑ ΤΑ MILL TEST CERTIFICATES ΤΩΝ ΔΙΑΤΟΜΩΝ.

Καμία εργασία δεν θα αρχίσει πριν την έκδοση άδειας οικοδομής , σε αντίθετη περίπτωση οι μελετητές δεν φέρουν καμία ευθύνη.

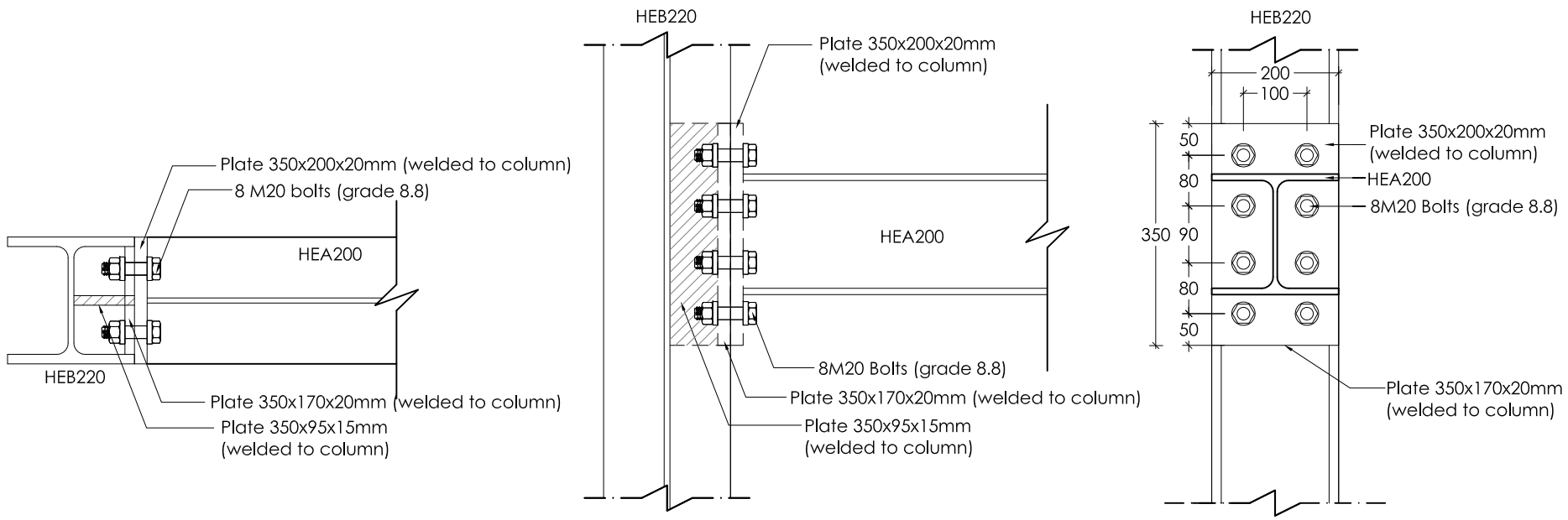

ΛΕΠΤΟΜΕΡΕΙΑ 20
ΣΥΝΔΕΣΗ ΔΟΚΟΥ HEA200 ΣΤΟΝ ΚΟΡΜΟ ΚΟΛΩΝΑΣ HEB220 (ΚΛΙΜΑΚΑ 1:10)

www.theodotou.com.cy

ANDREAS THEODOTOU L.L.C.
E.T.E.K. Reg. No. C00230
ΤΗΛ:99667278/FAX:22254114
email:info@theodotou.com.cy

Eur. Ing. ΘΕΟΔΟΤΟΥ ΑΝΔΡΕΑΣ , A.M. E.T.E.K. A090164
ΠΟΛΙΤΙΚΟΣ ΜΗΧΑΝΙΚΟΣ ΑΠΘ , BSc, MSc

ΕΡΓΟ: ΠΟΛΥΚΑΤΟΙΚΙΑ ΜΕ ΜΕΤΑΛΛΙΚΟ ΣΚΕΛΕΤΟ

ΣΧΕΔΙΟ: ΛΕΠΤΟΜΕΡΕΙΕΣ

ΑΡ.ΣΧ:	Κ.Ε:	ΣΧΕΔΙΟ:	ΚΛΙΜΑΚΑ: 1:10 (Α3)
Σ31	2023	ΜΓ/ΣΠ	
		ΕΛΕΓΧΟΣ: ΑΘ	ΗΜΕΡΟΜΗΝΙΑ: 08/06/2020

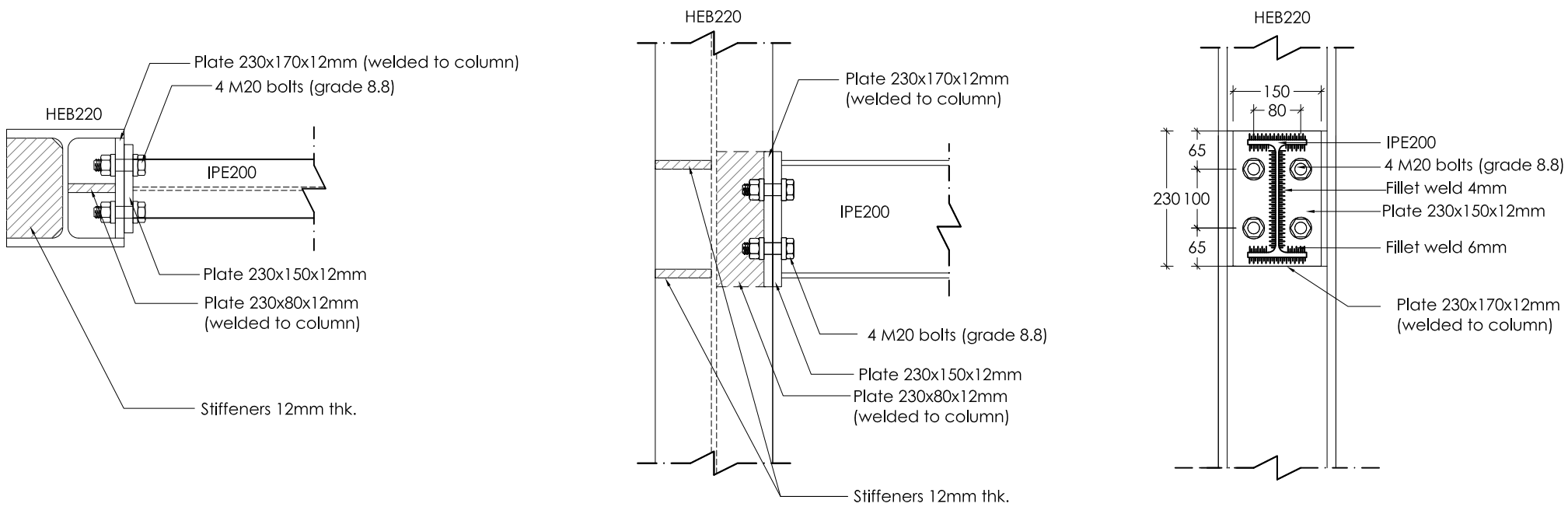

ΛΕΠΤΟΜΕΡΕΙΑ 21
ΣΥΝΔΕΣΗ ΔΟΚΟΥ IPE200 ΣΤΟΝ ΚΟΡΜΟ ΚΟΛΩΝΑΣ HEB220 (ΚΛΙΜΑΚΑ 1:10)

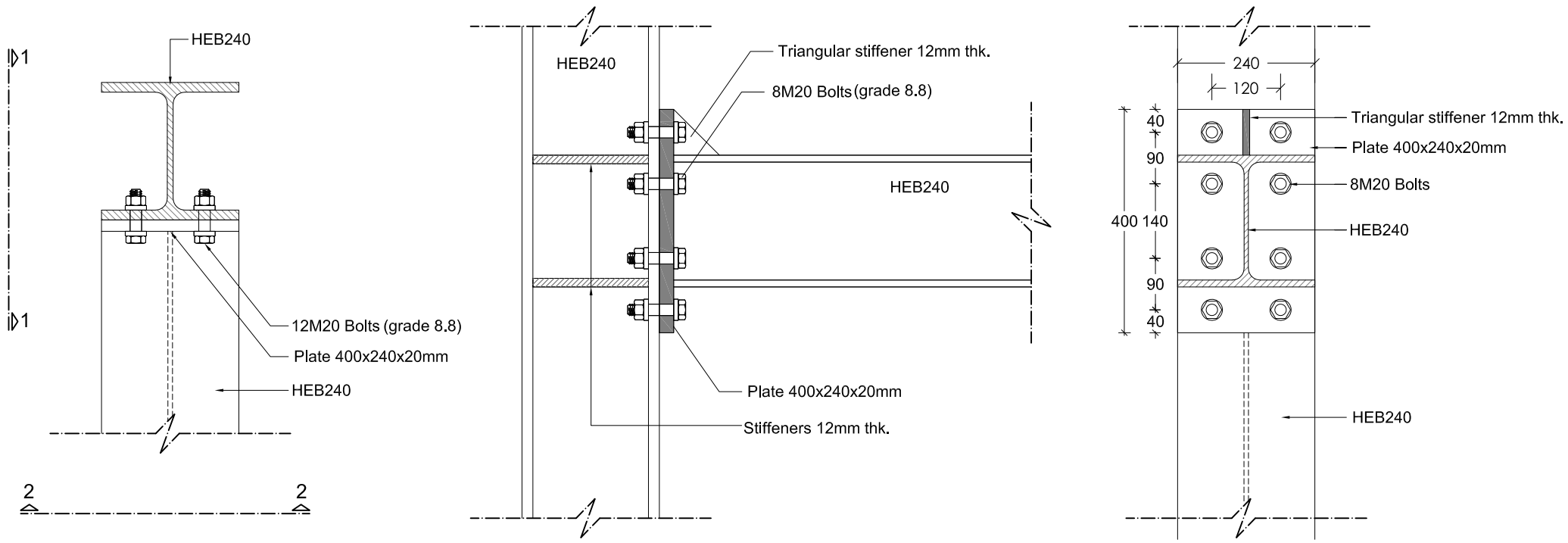

SECTION 1-1

SECTION 2-2

ΛΕΠΤΟΜΕΡΕΙΑ 22
ΕΝΩΣΗ ΔΟΚΟΥ HEB240 ΜΕ ΚΟΛΩΝΑ HEB240
(ΚΛΙΜΑΚΑ 1:10)

ΠΑΡΑΤΗΡΗΣΕΙΣ ΜΕΤΑΛΛΙΚΩΝ

- Ο ΥΠΕΡΓΟΛΑΒΟΣ ΤΩΝ ΜΕΤΑΛΛΙΚΩΝ ΚΑΤΑΣΚΕΥΩΝ ΘΑ ΕΤΟΙΜΑΣΕΙ ΠΛΗΡΗ SHOP DRAWINGS ΚΑΙ CONNECTION DETAILS ΚΑΙ ΝΑ ΤΑ ΥΠΟΒΑΛΕΙ ΣΤΟΝ ΠΟΛΙΤΙΚΟ ΜΗΧΑΝΙΚΟ ΠΡΟΣ ΕΓΚΡΙΣΗ. ΚΑΜΙΑ ΕΡΓΑΣΙΑ ΚΟΠΗΣ Η' ΕΠΕΞΕΡΓΑΣΙΑΣ ΔΕΝ ΘΑ ΠΡΑΓΜΑΤΟΠΟΙΗΘΕΙ ΠΡΙΝ ΤΗΝ ΕΓΚΡΙΣΗ ΤΟΥ ΠΟΛΙΤΙΚΟΥ ΜΗΧΑΝΙΚΟΥ.
- ΤΑ FILLET WELDS ΘΑ ΕΙΝΑΙ 6mm ΕΚΤΟΣ ΑΝ ΑΝΑΓΡΑΦΟΝΤΑΙ ΔΙΑΦΟΡΕΤΙΚΑ ΣΤΑ ΣΧΕΔΙΑ .
- ΟΙ ΗΛΕΚΤΡΟΣΥΓΚΟΛΛΗΣΕΙΣ ΘΑ ΓΙΝΟΝΤΑΙ ΑΠΟ ΕΜΠΕΙΡΟΥΣ-ΠΙΣΤΟΠΟΙΗΜΕΝΟΥΣ ΣΥΓΚΟΛΛΗΤΕΣ.
- ΟΛΕΣ ΟΙ ΜΕΤΑΛΛΙΚΕΣ ΚΑΤΑΣΚΕΥΕΣ ΑΦΟΥ ΑΜΜΟΒΟΛΗΘΟΥΝ ΘΑ ΒΑΦΤΟΥΝ ΜΕ ΕΝΑ ΧΕΡΙ SHOP PRIMER , ΟΥΤΩΣ ΩΣΤΕ ΝΑ ΓΙΝΕΙ Η ΕΠΕΞΕΡΓΑΣΙΑ ΤΟΥΣ ΣΤΟ ΕΡΓΟΣΤΑΣΙΟ . ΑΦΟΥ ΟΛΟΚΛΗΡΩΘΟΥΝ ΟΛΕΣ ΟΙ ΕΡΓΑΣΙΕΣ ΚΟΠΗΣ , ΣΥΓΚΟΛΛΗΣΗΣ ΚΑΙ ΤΡΥΠΗΜΑΤΟΣ , ΘΑ ΓΙΝΕΙ Η ΒΑΦΗ ΤΟΥΣ ΜΕ ΕΝΑ ΧΕΡΙ PRIMER SIGMAFAST 20 (ΕΛΑΧΙΣΤΟΥ ΠΑΧΟΥΣ 75μm) ΚΑΙ ΕΝΑ ΧΕΡΙ FINISH COAT SIGMAFAST 40 (ΕΛΑΧΙΣΤΟΥ ΠΑΧΟΥΣ 50μm).
- Ο ΥΠΕΡΓΟΛΑΒΟΣ ΤΩΝ ΜΕΤΑΛΛΙΚΩΝ ΚΑΤΑΣΚΕΥΩΝ ΘΑ ΕΤΟΙΜΑΣΕΙ ΠΛΗΡΗ ΠΡΟΣΦΟΡΑ ΓΙΑ ΟΛΕΣ ΤΙΣ ΕΡΓΑΣΙΕΣ , ΛΕΠΤΟΜΕΡΕΙΕΣ , ΧΡΩΜΑΤΙΣΜΟΥΣ , FLASHINGS , ΑΦΑΝΕΙΣ ΕΡΓΑΣΙΕΣ , ΣΚΑΛΕΣ Κ.Λ.Π.
- ΟΛΕΣ ΟΙ ΜΕΤΑΛΛΙΚΕΣ ΔΙΑΤΟΜΕΣ ΚΑΙ ΦΛΑΝΤΖΕΣ ΘΑ ΕΙΝΑΙ GRADE 43 (fy = 275 N/mm²) , ΕΚΤΟΣ ΑΝ ΑΝΑΓΡΑΦΕΤΑΙ ΔΙΑΦΟΡΕΤΙΚΑ .
- ΟΛΑ ΤΑ ΜΠΟΛΩΝΙΑ ΘΑ ΕΙΝΑΙ ΓΑΛΒΑΝΙΣΜΕΝΑ , ΘΑ ΦΕΡΟΥΝ ΡΟΔΕΛΛΕΣ ΚΑΙ ΘΑ ΕΙΝΑΙ GRADE 8.8.
- Ο ΥΠΕΡΓΟΛΑΒΟΣ ΤΩΝ ΜΕΤΑΛΛΙΚΩΝ ΚΑΤΑΣΚΕΥΩΝ ΘΑ ΥΠΟΒΑΛΕΙ ΠΡΟΣ ΕΓΚΡΙΣΗ ΟΛΑ ΤΑ MILL TEST CERTIFICATES ΤΩΝ ΔΙΑΤΟΜΩΝ.

Καμία εργασία δεν θα αρχίσει πριν την έκδοση άδειας οικοδομής , σε αντίθετη περίπτωση οι μελετητές δεν φέρουν καμία ευθύνη.

www.theodotou.com.cy

ANDREAS THEODOTOU L.L.C.
E.T.E.K. Reg. No. C00230
ΤΗΛ:99667278/FAX:22254114
email:info@theodotou.com.cy

Eur. Ing. ΘΕΟΔΟΤΟΥ ΑΝΔΡΕΑΣ , A.M. E.T.E.K. A090164
ΠΟΛΙΤΙΚΟΣ ΜΗΧΑΝΙΚΟΣ ΑΠΘ , BSc, MSc

ΕΡΓΟ: ΠΟΛΥΚΑΤΟΙΚΙΑ ΜΕ ΜΕΤΑΛΛΙΚΟ ΣΚΕΛΕΤΟ

ΣΧΕΔΙΟ: ΛΕΠΤΟΜΕΡΕΙΕΣ

ΑΡ.ΣΧ:	Κ.Ε:	ΣΧΕΔΙΟ:	ΚΛΙΜΑΚΑ: 1:10 (Α3)
Σ32	2023	ΜΓ/ΣΠ	
		ΕΛΕΓΧΟΣ: ΑΘ	ΗΜΕΡΟΜΗΝΙΑ: 08/06/2020

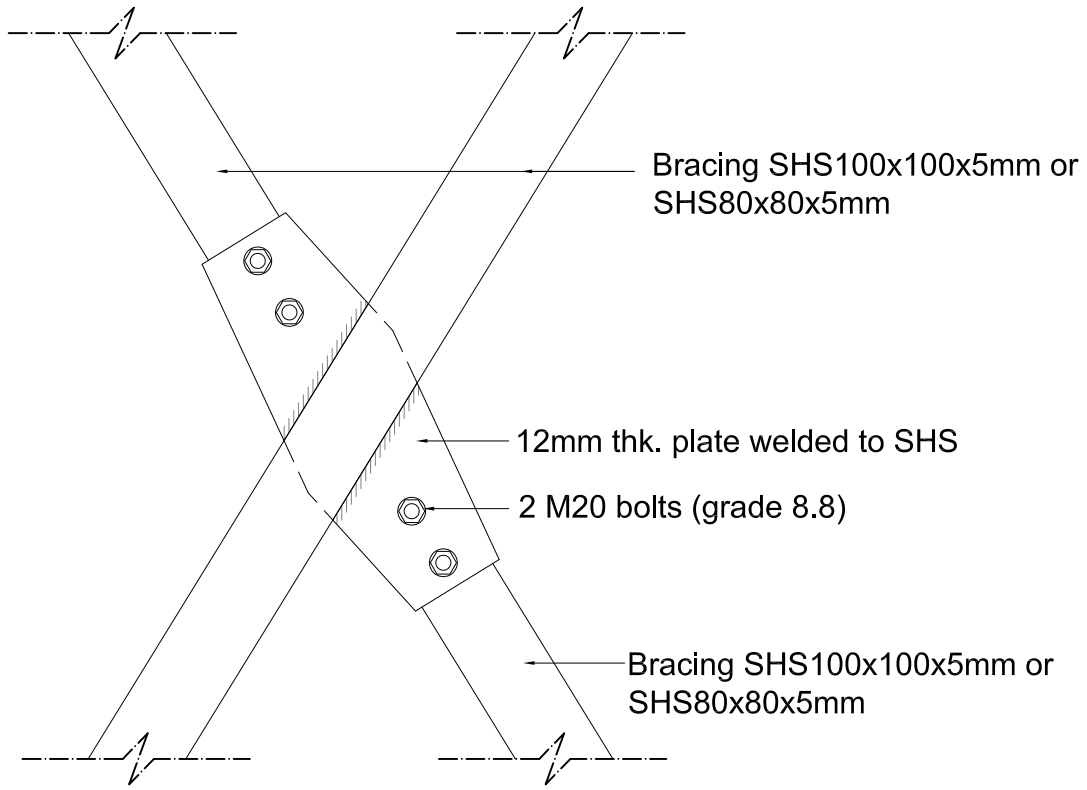

ΛΕΠΤΟΜΕΡΕΙΑ 23
ΣΥΝΔΕΣΗ ΑΝΤΙΑΝΕΜΙΩΝ
(ΚΛΙΜΑΚΑ 1:10)

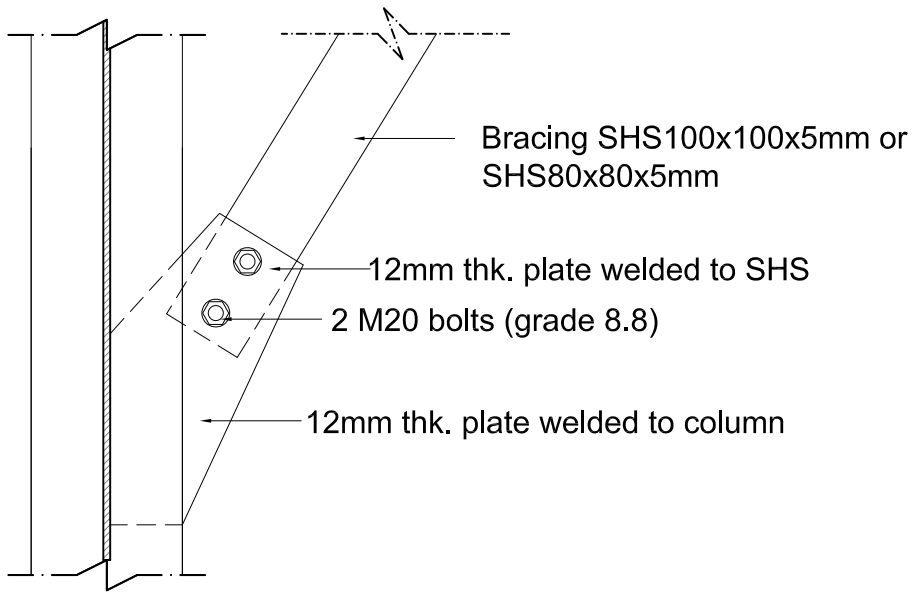

ΛΕΠΤΟΜΕΡΕΙΑ 24
ΣΥΝΔΕΣΗ ΑΝΤΙΑΝΕΜΙΩΝ ΜΕ ΚΟΛΩΝΑ
(ΚΛΙΜΑΚΑ 1:10)

ΓΕΝΙΚΕΣ ΠΑΡΑΤΗΡΗΣΕΙΣ

1. Όλες οι διαστάσεις να λαμβάνονται από τα αρχιτεκτονικά σχέδια .
2. Όλα τα στατικά σχέδια να μελετηθούν σε σχέση με τους τεχνικούς όρους και όλα τα σχετικά αρχιτεκτονικά και ηλεκτρομηχανολογικά σχέδια (αν υπάρχουν οποιεσδήποτε ασυμφωνίες να αναφέρονται άμεσα στον επιβλέποντα αρχιτέκτονα / πολιτικό μηχανικό.
3. Ο εργολάβος θα πρέπει να εκπονήσει και υποβάλει σχέδιο ασφάλειας και υγείας πριν την έναρξη οποιασδήποτε εργασίας σύμφωνα με τις πρόνοιες του σχετικού νόμου και να διορίσει υπεύθυνο συντονιστή ασφάλειας.
4. Ο εργολάβος θα τηρά καθημερινά ημερολόγιο εργοταξίου.
5. Μπετόν C30 (C25/30) για όλη την οικοδομή (ο εργολάβος να υποβάλει mix design.Ο έλεγχος αντοχής θα γίνεται με τη λήψη κύβων πλευράς 15cm και με τη δοκιμή τους σε σύνθλιψη στις 7 και 28 ημέρες. Οι δοκιμές θα γίνουν με έξοδα του εργολάβου από ανεξάρτητο , εγκεκριμένο εργαστήριο.
6. Οπλισμός γενικά B500C .
7. Κάτω από τις νέες θεμελιώσεις τοποθετείται γκρό-μπετόν πάχους 10 cm.
8. Σε όλες τις πλευρές των θεμελίων και σιδηροσυνδέσεων γίνεται μόνωση.
9. Επικάλυψη οπλισμών:
   Πέδιλα: 6cm
   Σιδηροσυνδέσεις: 5cm
   Κολώνες : 3cm από συνδετήρα.
   Η απαιτούμενη κάλυψη του οπλισμού επιτυγχάνεται με τη χρήση πλαστικών spacers βαρετού τύπου της εγκρίσεως του Π.Μ.
10. Τα σίδερα να είναι όσο το δυνατόν μονοκόμματα ,όταν θα ενώνονται ,το μήκος ένωσης (Lap Length) θα είναι 60 φορές η διάμετρος του σιδήρου.
11. Χρήση δονητή σε όλες τις φάσεις της σκυροδέτησης.
12. Ο εργολάβος θα πρέπει να φροντίσει ώστε να στηρίξει/ αντιστηρίξει κατάλληλα τις γειτονικές περιουσίες και να φροντίσει για την όσο το δυνατό ασφαλέστερη μέθοδο εργασίας του.

Καμία εργασία δεν θα αρχίσει πριν την έκδοση άδειας οικοδομής , σε αντίθετη περίπτωση οι μελετητές δεν φέρουν καμία ευθύνη.

www.theodotou.com.cy

ANDREAS THEODOTOU L.L.C.
E.T.E.K. Reg. No. C00230
ΤΗΛ:99667278/FAX:22254114
email:Info@theodotou.com.cy

Eur. Ing. ΘΕΟΔΟΤΟΥ ΑΝΔΡΕΑΣ , A.M. E.T.E.K. A090164
ΠΟΛΙΤΙΚΟΣ ΜΗΧΑΝΙΚΟΣ ΑΠΘ , BSc, MSc

ΕΡΓΟ: ΠΟΛΥΚΑΤΟΙΚΙΑ ΜΕ ΜΕΤΑΛΛΙΚΟ ΣΚΕΛΕΤΟ

ΣΧΕΔΙΟ: ΛΕΠΤΟΜΕΡΕΙΕΣ

ΑΡ.ΣΧ:	Κ.Ε:	ΣΧΕΔΙΟ:	ΚΛΙΜΑΚΑ: 1:10 (A3)
Σ33	2023	ΜΓ/ΣΠ	
		ΕΛΕΓΧΟΣ: ΑΘ	ΗΜΕΡΟΜΗΝΙΑ: 08/06/2020